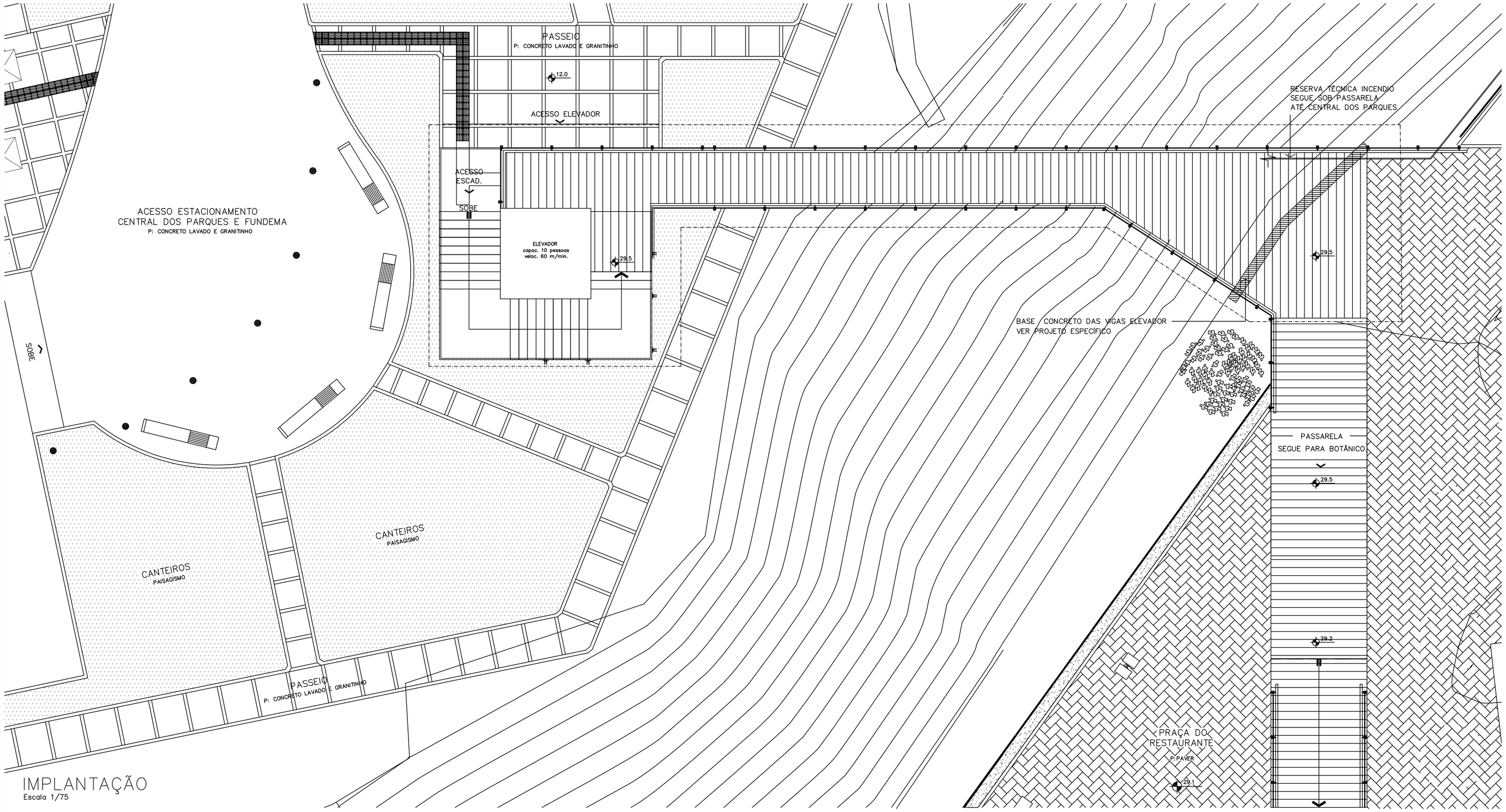

IMPLANTAÇÃO
Escala 1/75

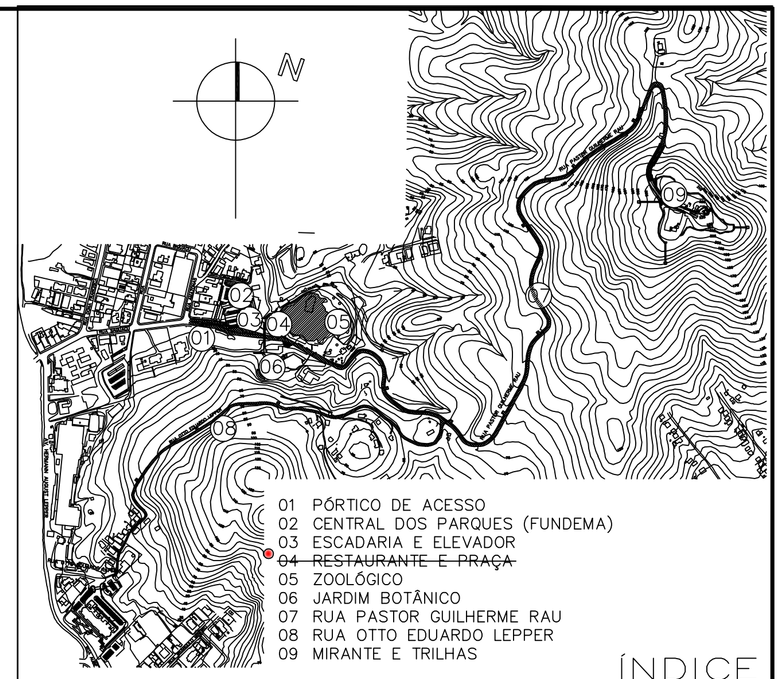

01 PÓRTICO DE ACESSO
02 CENTRAL DOS PARQUES (FUNDEMA)
03 ESCADARIA E ELEVADOR
~~04 RESTAURANTE E PRAÇA~~
05 ZOOLÓGICO
06 JARDIM BOTÂNICO
07 RUA PASTOR GUILHERME RAU
08 RUA OTTO EDUARDO LEPPER
09 MIRANTE E TRILHAS

ÍNDICE
Escala 1/10.000

LEGENDA

---------- ÁREA 1: INTERVENÇÃO

APROVAÇÃO:

APROVAÇÃO:

PROGRAMA EIXO ECOLÓGICO LESTE E ESTRUTURAÇÃO DA REDE DE PARQUES AMBIENTAIS - LINHA VERDE/FONPLATA

PREFEITURA MUNICIPAL DE JOINVILLE
MARCO ANTÔNIO TEBALDI / RODRIGO MEYER BORNHOLDT

INTEGRANTES DA UGP-UNIDADE DE GERENCIAMENTO DO PROGRAMA

IPPUJ
FUNDAÇÃO INSTITUTO DE PESQUISA E PLANEJAMENTO PARA O DESENVOLVIMENTO SUSTENTÁVEL DE JOINVILLE
Av. Hermann August Lepper, 10 – Joinville, SC – CEP 89.221-901
Tel. (47)3431-3301 – Fax (47)3422-7333 – projetos.ippuj@joinville.sc.gov.br

AUTOR DO PROJETO:

Vânio Lester Kuntz
CREA: 26.607-3/SC

CO-AUTORES:

Arq. Oscar de Miranda Frões Filho
CREA: 21.535-1/SC

Arq. Amanda Carolina Maximo
CREA: 63.351-0/SC

Arq. Marco Aurélio Chianello
CREA: 28.824-2/SC

Arq. *
CREA: *

ASSINATURA DO PROPRIETÁRIO:

PREFEITURA MUNICIPAL DE JOINVILLE

Nome da Obra:
ÁREA DE RELEVANTE INTERESSE ECOLÓGICO
PARQUE DA BOA VISTA
(nome fantasia)

Endereço da Obra:
Rua Saguaçú, Bairro Saguaçú

Projeto:
ARQUITETÔNICO

Requerente:
PREFEITURA MUNICIPAL DE JOINVILLE

Propretário:
PREFEITURA MUNICIPAL DE JOINVILLE

Conteúdo:
ÁREA 03– ELEVADOR ESCADARIA
Implantação

Data:	Desenhista CAD:		Arq. PLT:	Número:
Fev/2008	Gustavo		PpaboavAel–vaA1_1.PLT	17/56
Revisado por:	Escala:	Modificação:	Arq.CAD:	
Amanda	Indicada	Fev/2008	PpaboavAel–va.dwg	

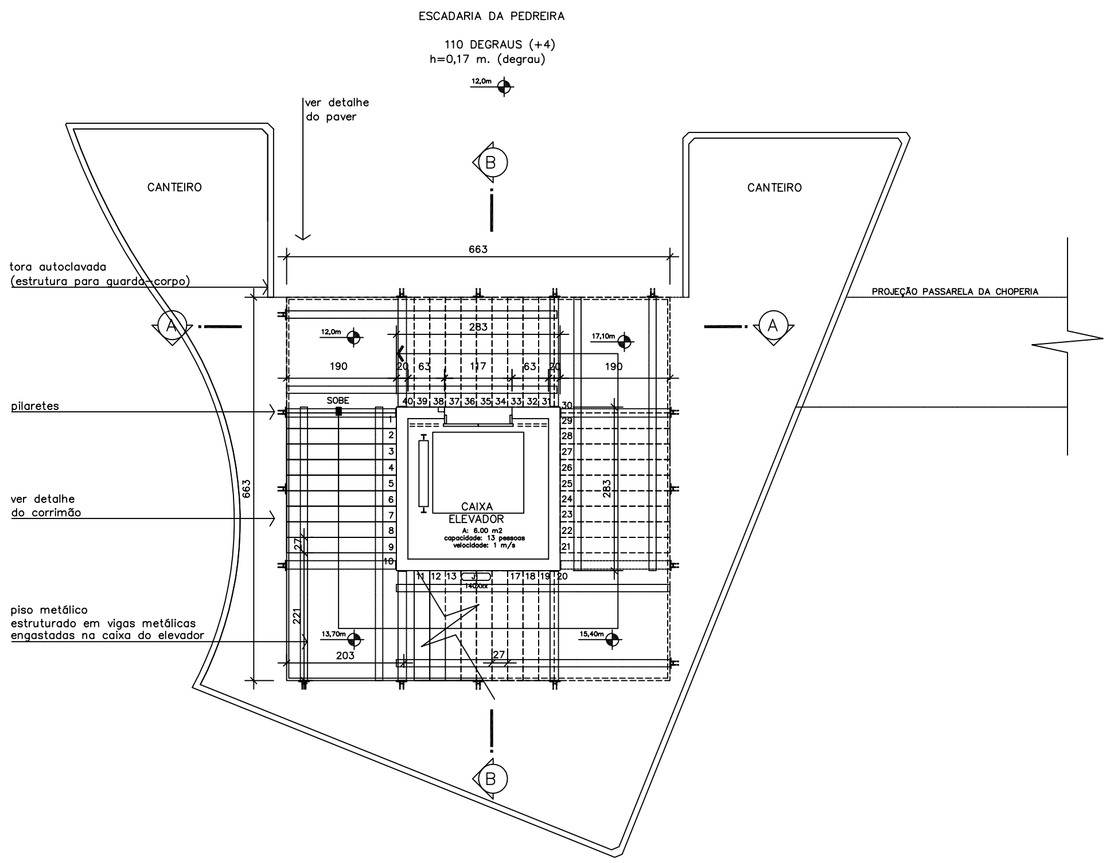

PLANTA BAIXA – NÍVEL TÉRREO
Escala 1/75

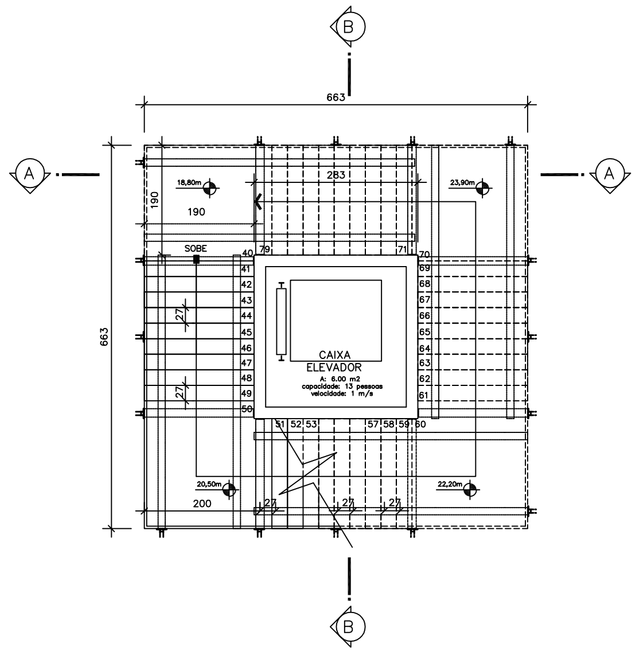

PLANTA BAIXA – COTA 18,30m
Escala 1/75

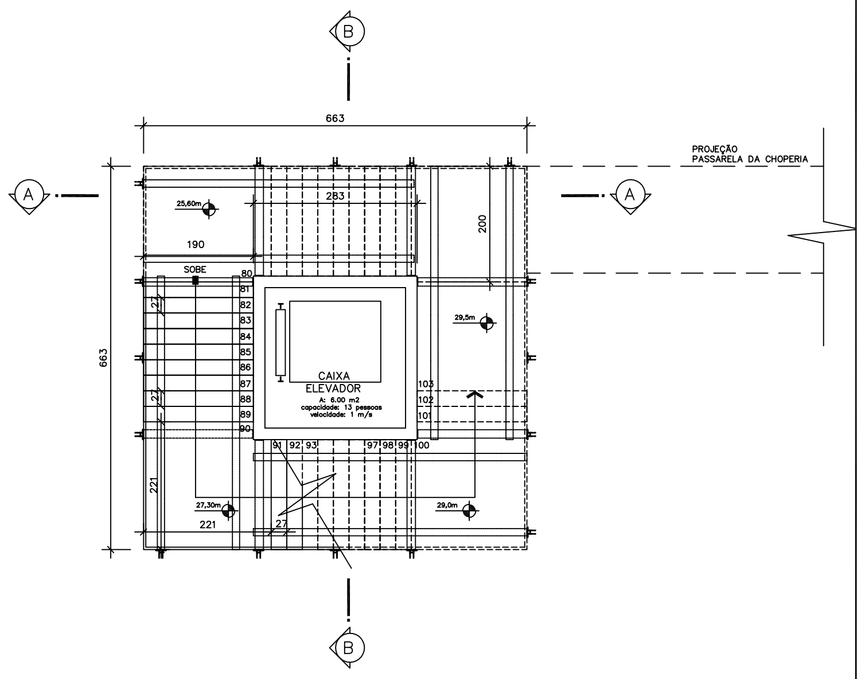

PLANTA BAIXA – COTA 25,10m
Escala 1/75

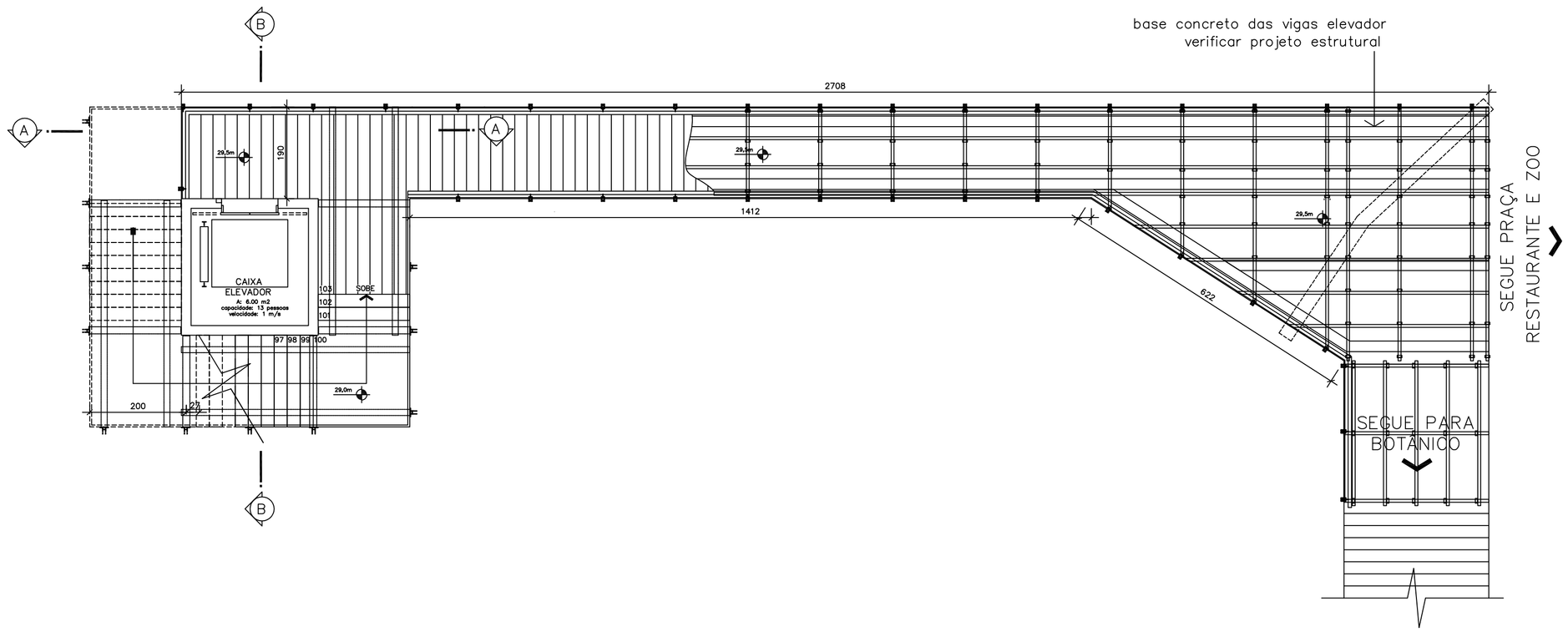

PLANTA BAIXA – COTA 29,52m
Escala 1/75

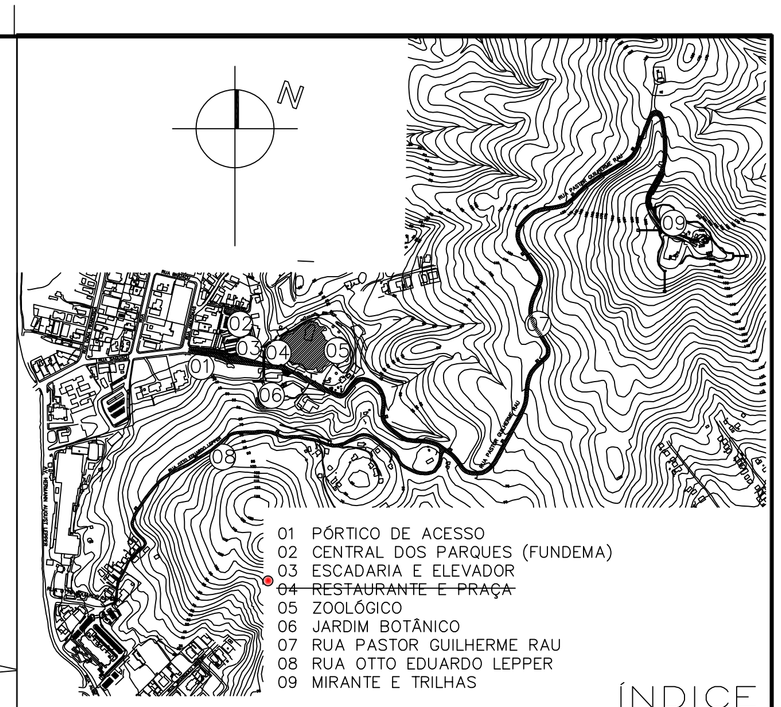

ÍNDICE
Escala 1/10.000

QUADRO DE ÁREAS

CAIXA ELEVADOR	6,40 m2
ESCADARIA	43,95 m2
PASSARELA	70,67 m2

APROVAÇÃO:

APROVAÇÃO:

PROGRAMA EIXO ECOLÓGICO LESTE E ESTRUTURAÇÃO DA REDE DE PARQUES AMBIENTAIS - LINHA VERDE/FONPLATA

PREFEITURA MUNICIPAL DE JOINVILLE
MARCO ANTÔNIO TEBALDI / RODRIGO MEYER BORNHOLDT

INTEGRANTES DA UGP–UNIDADE DE GERENCIAMENTO DO PROGRAMA

IPPUJ
FUNDAÇÃO INSTITUTO DE PESQUISA E PLANEJAMENTO PARA O DESENVOLVIMENTO SUSTENTÁVEL DE JOINVILLE
Av. Hermann August Lepper, 10 – Joinville, SC – CEP 89.221–901
Tel. (47)3431–3301 – Fax (47)3422–7333 – projetos.ippuj@joinville.sc.gov.br

AUTOR DO PROJETO:
Vânio Lester Kuntz
CREA: 26.607–3/SC

CO–AUTORES:
Arq. Oscar de Mirando Frões Filho — CREA: 21.535–1/SC
Arq. Amanda Carolina Maximo — CREA: 63.351–0/SC
Arq. Marco Aurélio Chianello — CREA: 28.824–2/SC
Arq. * — CREA: *

ASSINATURA DO PROPRIETÁRIO:

PREFEITURA MUNICIPAL DE JOINVILLE

Nome da Obra:
ÁREA DE RELEVANTE INTERESSE ECOLÓGICO
PARQUE DA BOA VISTA
(nome fantasia)

Endereço da Obra:
Rua Saguaçú, Bairro Saguaçú

Projeto: ARQUITETÔNICO

Conteúdo: ÁREA 03– ELEVADOR ESCADARIA
Plantas Baixas

Requerente: PREFEITURA MUNICIPAL DE JOINVILLE

Proprietário: PREFEITURA MUNICIPAL DE JOINVILLE

Data:	Desenhista CAD:		Arq. PLT:	Número:
Fev/2008	Gustavo		PpaboavAel–vaA1_2.PLT	18/56
Revisado por:	Escala:	Modificação:	Arq.CAD:	
Amanda	Indicada	Fev/2008	PpaboavAel–va.dwg	

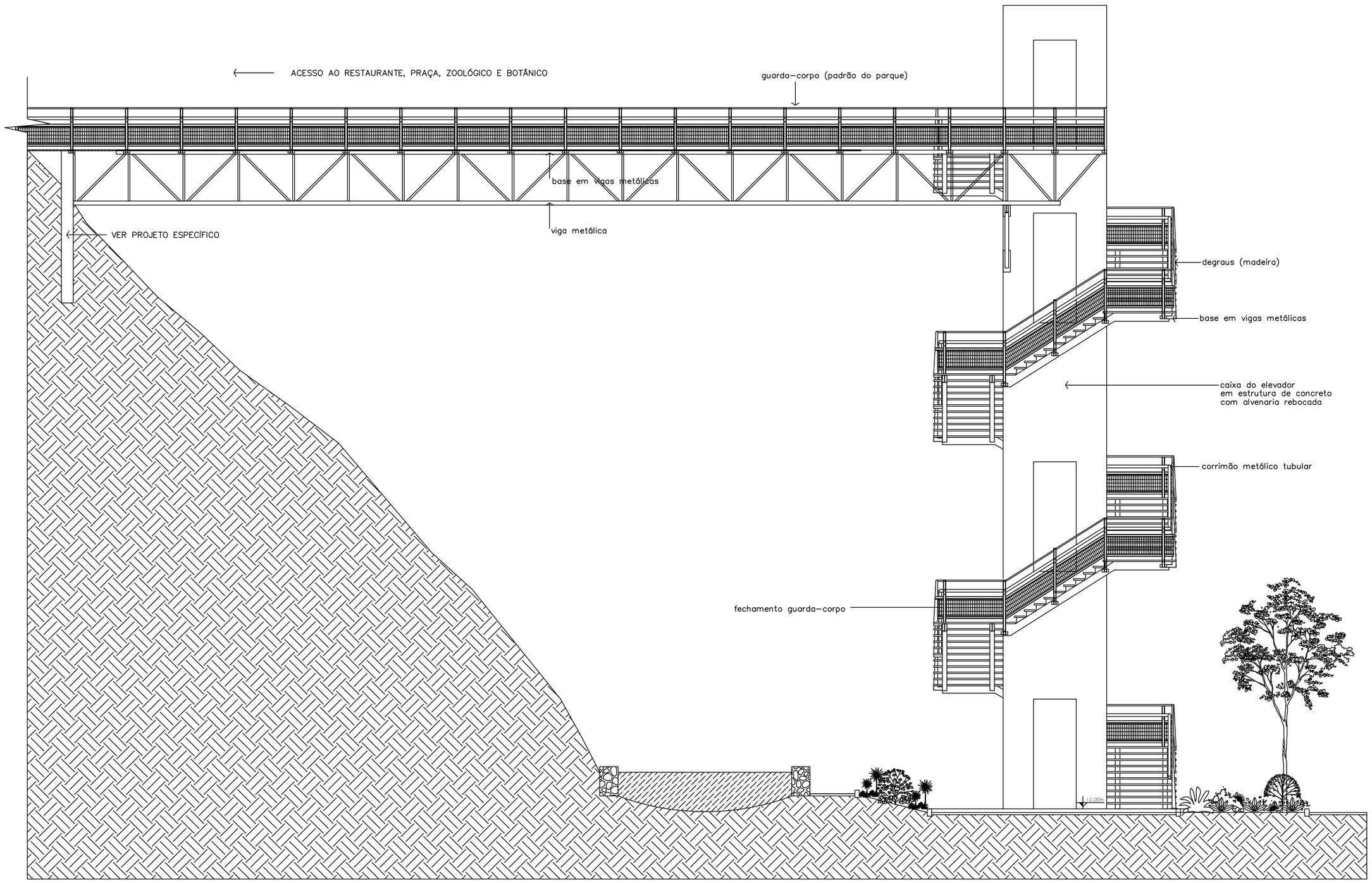

ELEVAÇÃO NORTE
Escala 1/75

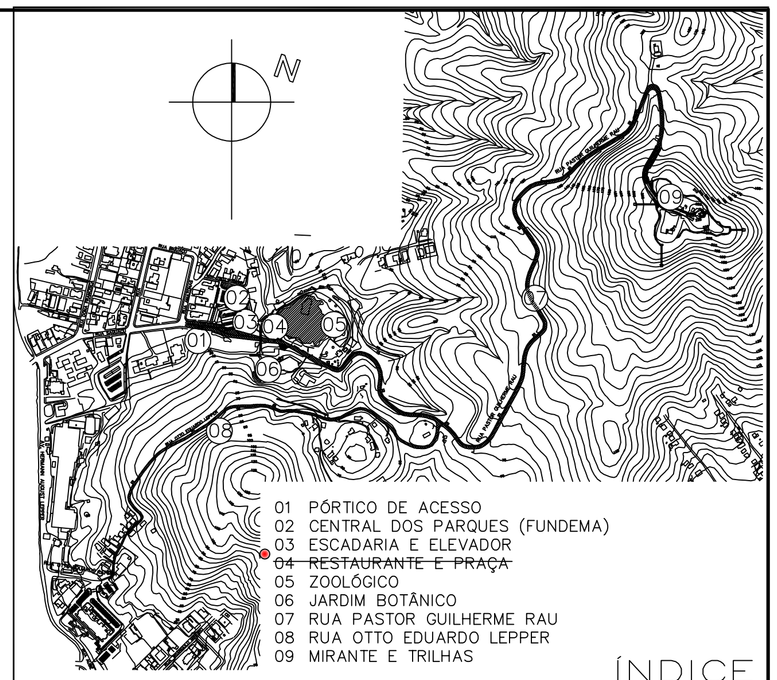

01 PÓRTICO DE ACESSO
02 CENTRAL DOS PARQUES (FUNDEMA)
03 ESCADARIA E ELEVADOR
~~04 RESTAURANTE E PRAÇA~~
05 ZOOLÓGICO
06 JARDIM BOTÂNICO
07 RUA PASTOR GUILHERME RAU
08 RUA OTTO EDUARDO LEPPER
09 MIRANTE E TRILHAS

ÍNDICE
Escala 1/10.000

APROVAÇÃO:

APROVAÇÃO:

PROGRAMA EIXO ECOLÓGICO LESTE E ESTRUTURAÇÃO DA REDE DE PARQUES AMBIENTAIS - LINHA VERDE/FONPLATA

PREFEITURA MUNICIPAL DE JOINVILLE
MARCO ANTÔNIO TEBALDI / RODRIGO MEYER BORNHOLDT

INTEGRANTES DA UGP-UNIDADE DE GERENCIAMENTO DO PROGRAMA

IPPUJ
FUNDAÇÃO INSTITUTO DE PESQUISA E PLANEJAMENTO PARA O DESENVOLVIMENTO SUSTENTÁVEL DE JOINVILLE
Av. Hermann August Lepper, 10 – Joinville, SC – CEP 89.221-901
Tel. (47)3431-3301 – Fax (47)3422-7333 – projetos.ippu@joinville.sc.gov.br

AUTOR DO PROJETO:
Vânia Lester Kuntz
CREA: 26.607-3/SC

CO-AUTORES:

Arq. Oscar de Miranda Frões Filho
CREA: 21.535-1/SC

Arq. Amanda Carolina Maximo
CREA: 63.351-0/SC

Arq. Marco Aurélio Chionello
CREA: 28.824-2/SC

Arq. *
CREA: *

ASSINATURA DO PROPRIETÁRIO:

PREFEITURA MUNICIPAL DE JOINVILLE

Nome da Obra:
ÁREA DE RELEVANTE INTERESSE ECOLÓGICO
PARQUE DA BOA VISTA
(nome fantasia)

Endereço da Obra:
Rua Saguaçú, Bairro Saguaçú

Projeto:
ARQUITETÔNICO

Conteúdo:
ÁREA 03- ELEVADOR ESCADARIA
Elevação Norte

Requerente:
PREFEITURA MUNICIPAL DE JOINVILLE

Propretário:
PREFEITURA MUNICIPAL DE JOINVILLE

Data:	Desenhista CAD:		Arq. PLT:	Número:
Fev/2008	Gustavo		PpaboavAel-vaA1_3.PLT	19/56
Revisado por:	Escala:	Modificação:	Arq.CAD:	
Amanda	Indicada	Fev/2008	PpaboavAel-va.dwg	

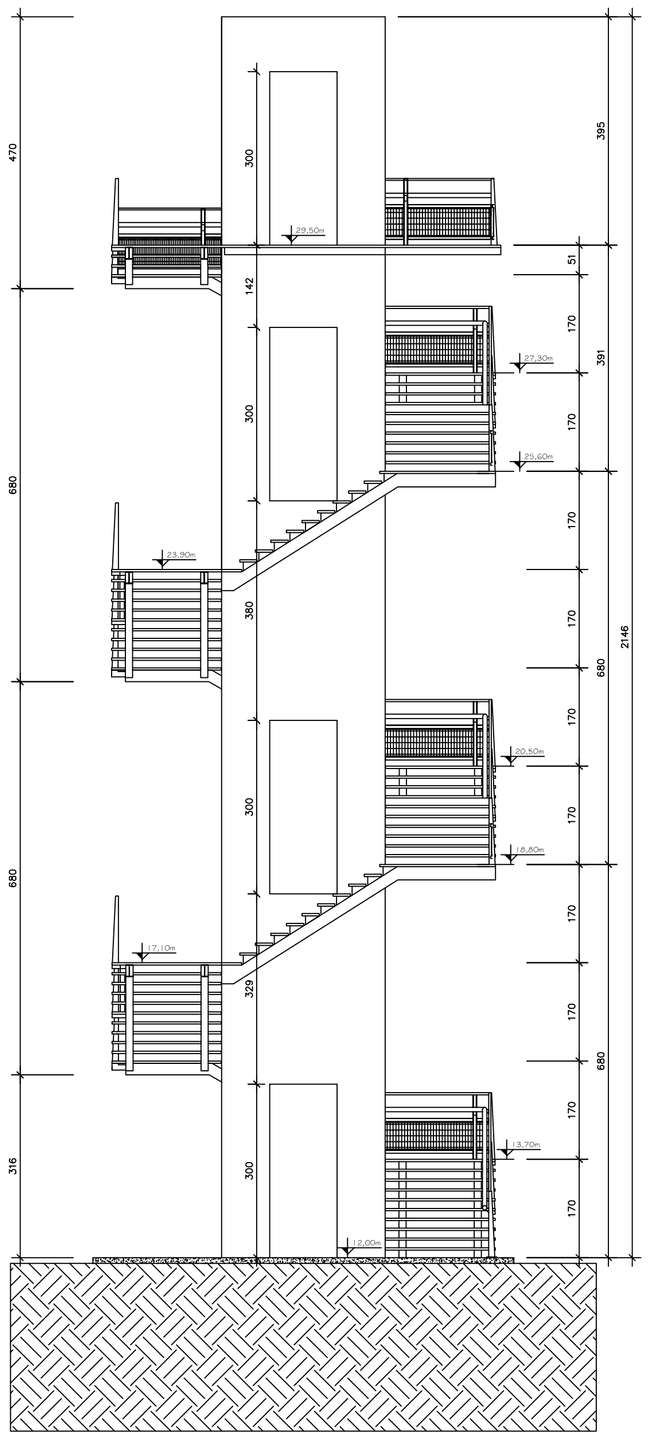

CORTE AA
Escala 1/75

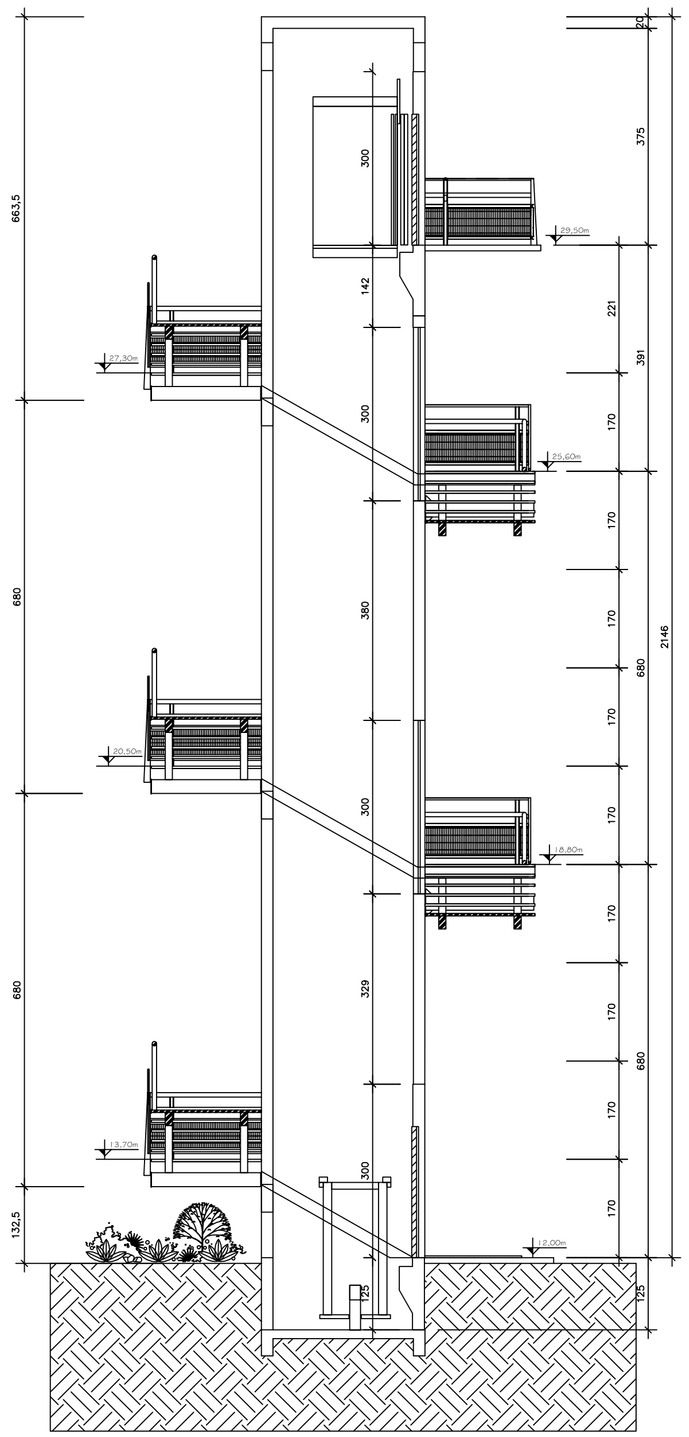

CORTE BB
Escala 1/75

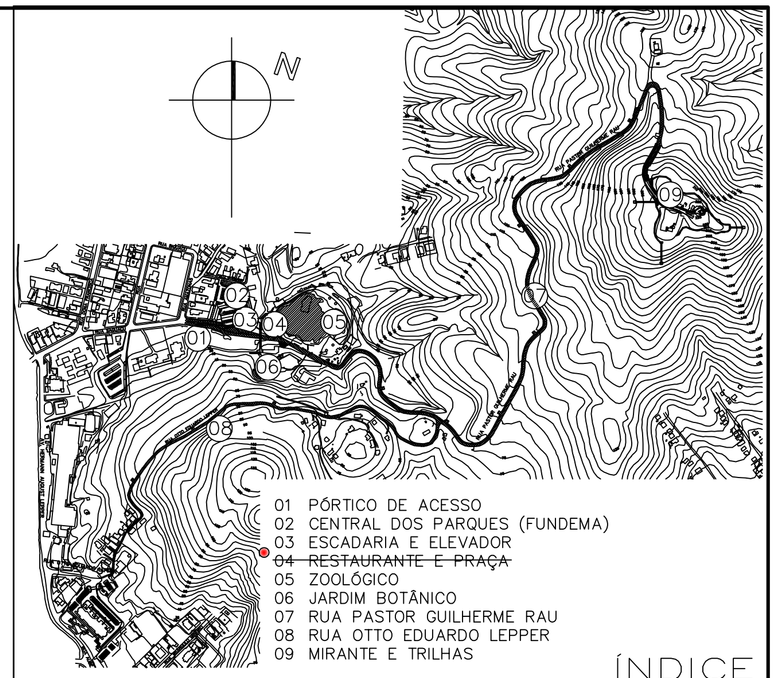

01 PÓRTICO DE ACESSO
02 CENTRAL DOS PARQUES (FUNDEMA)
03 ESCADARIA E ELEVADOR
~~04 RESTAURANTE E PRAÇA~~
05 ZOOLÓGICO
06 JARDIM BOTÂNICO
07 RUA PASTOR GUILHERME RAU
08 RUA OTTO EDUARDO LEPPER
09 MIRANTE E TRILHAS

ÍNDICE
Escala 1/10.000

APROVAÇÃO:

APROVAÇÃO:

PROGRAMA EIXO ECOLÓGICO LESTE E ESTRUTURAÇÃO DA REDE DE PARQUES AMBIENTAIS - LINHA VERDE/FONPLATA

PREFEITURA MUNICIPAL DE JOINVILLE
MARCO ANTÔNIO TEBALDI / RODRIGO MEYER BORNHOLDT

INTEGRANTES DA UGP–UNIDADE DE GERENCIAMENTO DO PROGRAMA

IPPUJ
FUNDAÇÃO INSTITUTO DE PESQUISA E PLANEJAMENTO PARA O DESENVOLVIMENTO SUSTENTÁVEL DE JOINVILLE
Av. Hermann August Lepper, 10 – Joinville, SC – CEP 89.221–901
Tel. (47)3431–3301 – Fax (47)3422–7333 – projetos.ippuj@joinville.sc.gov.br

AUTOR DO PROJETO:
Vânio Lester Kuntz
CREA: 26.607–3/SC

ASSINATURA DO PROPRIETÁRIO:
PREFEITURA MUNICIPAL DE JOINVILLE

CO–AUTORES:

Arq. Oscar de Miranda Frões Filho
CREA: 21.535–1/SC

Arq. Amanda Carolina Maximo
CREA: 63.351–0/SC

Arq. Marco Aurélio Chianello
CREA: 28.824–2/SC

Arq. *
CREA: *

Nome da Obra:
ÁREA DE RELEVANTE INTERESSE ECOLÓGICO
PARQUE DA BOA VISTA (nome fantasia)

Endereço da Obra:
Rua Saguaçú, Bairro Saguaçú

Projeto: ARQUITETÔNICO

Conteúdo: ÁREA 03– ELEVADOR ESCADARIA
Corte AA e BB

Requerente: PREFEITURA MUNICIPAL DE JOINVILLE

Propretário: PREFEITURA MUNICIPAL DE JOINVILLE

Data:	Desenhista CAD:		Arq. PLT:	Número:
Fev/2008	Gustavo		PpaboavAel–vaA1_4.PLT	20/56
Revisado por:	Escala:	Modificação:	Arq.CAD:	
Amanda	Indicada	Fev/2008	PpaboavAel–va.dwg	