M2
ESC 1:25

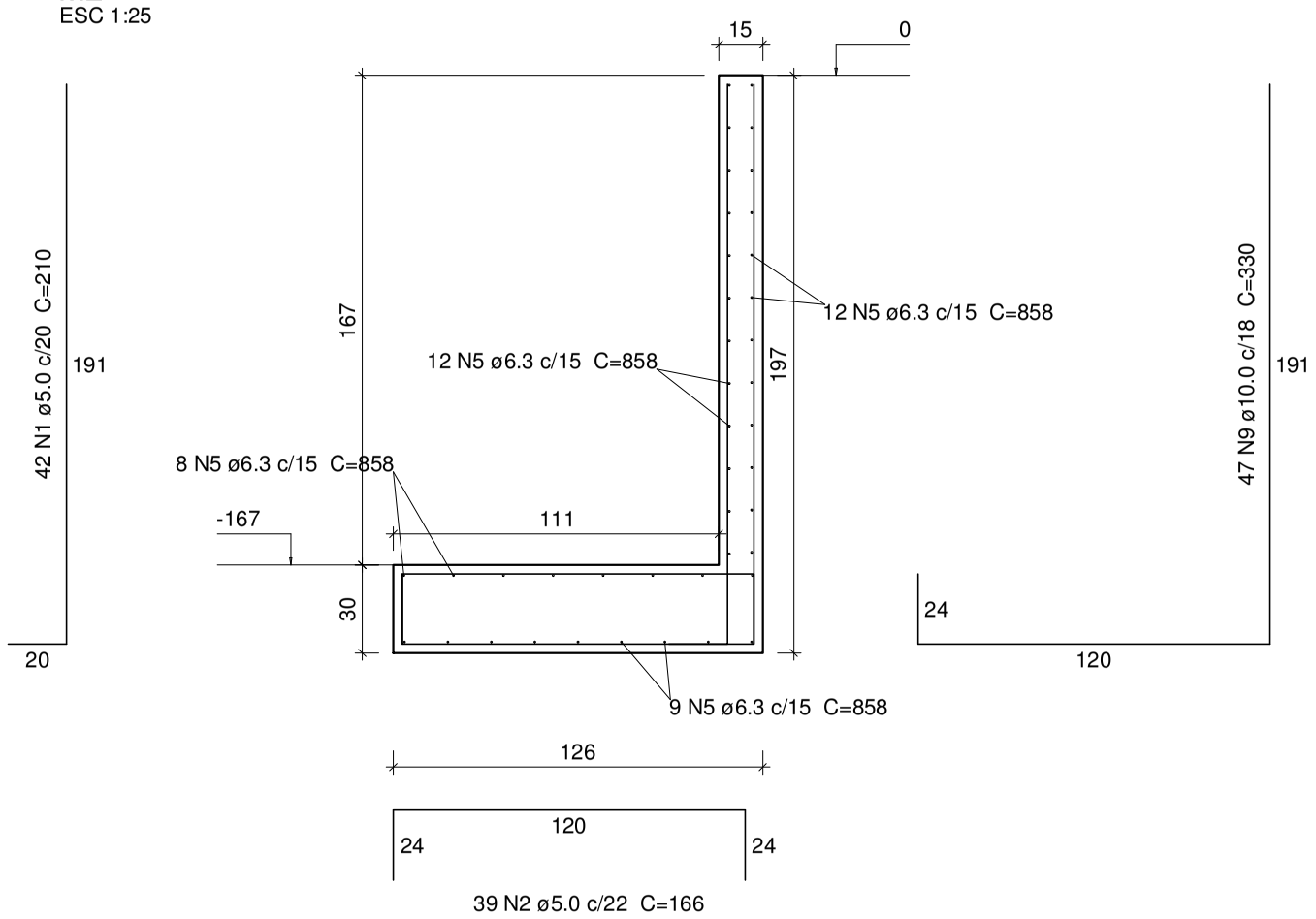

M3
ESC 1:25

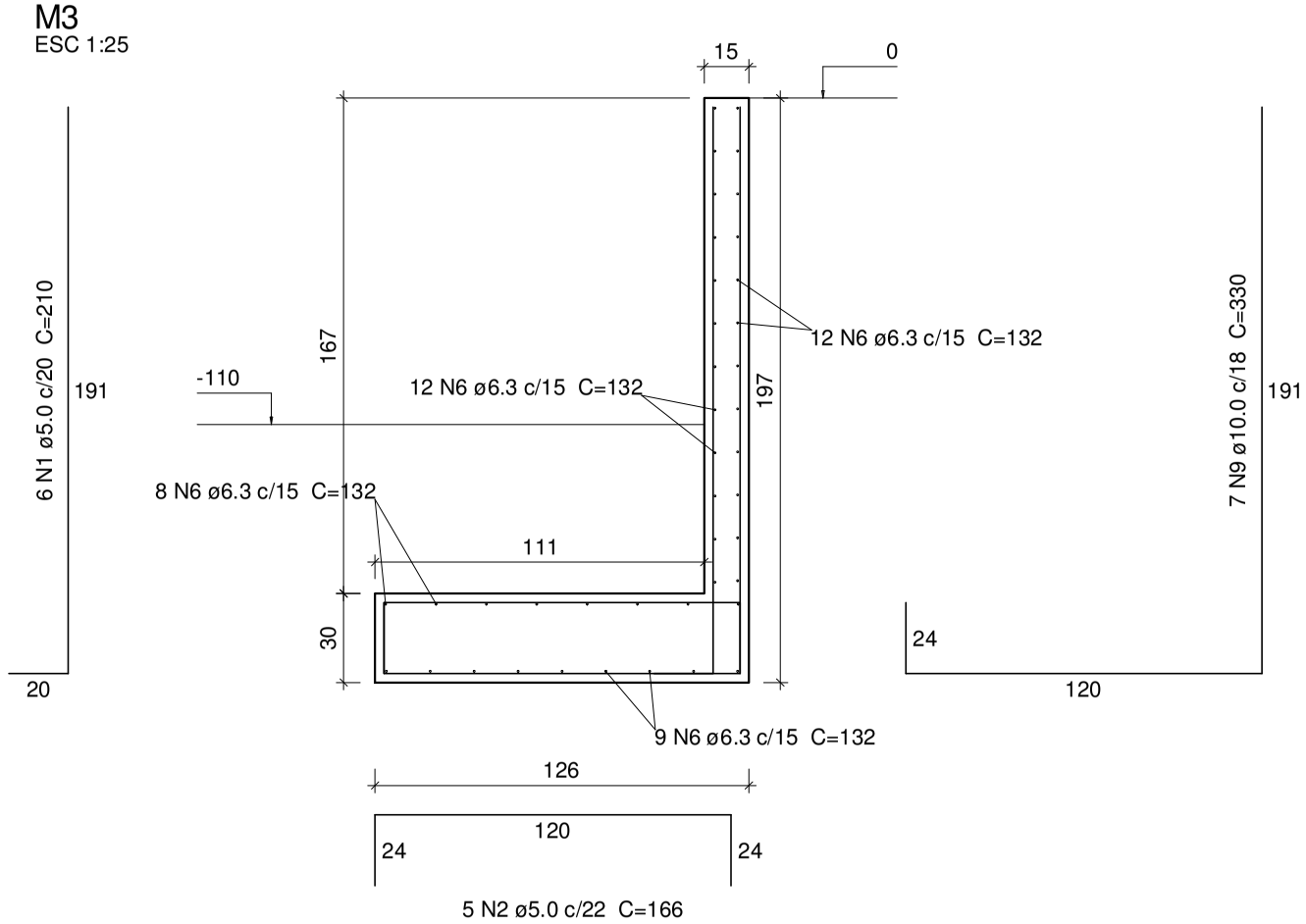

Associação de Municípios do Nordeste do Estado de Santa Catarina

89216-000 - JOINVILLE - SC - Rua Max Colin, 1843 - América - Fone: 0**47 433-3927
ASSESSORIA E COORDENADORIA DE PLANEJAMENTO URBANO, MUNICIPAL E REGIONAL
home page : www.amunesc.org.br CREA SC 48.825-4

TÁBATA YUMI FUJIOKA
MARCIA BITTENCOURT VARGAS
NATHALIA DE SOUZA ZATTAR

Projeto

ESTAÇÃO RODOVIÁRIA DE JOINVILLE
PROJETO ARQUITETÔNICO DE REFORMA

Terreno

INSTITUTO DE PREVIDÊNCIA SOCIAL DOS SERVIDORES PÚBLICOS DO MUNICÍPIO DE JOINVILLE
Endereço : Rua Paraíba nº769, Anita Garibaldi - Joinville/SC

Identificações e Assinaturas

ADMINISTRAÇAO : IPREVILLE
ASSINATURA :

PROJETO : Samuel Henrique Wipprich
Arquiteto e Urbanista CAU 175689-03
ASSINATURA RESPONSÁVEL PELO PROJETO :

EXECUÇÃO :
ASSINATURA RESPONSÁVEL PELA EXECUÇÃO:

Prancha

Informações	CONTEÚDO DA PRANCHA	NÚMERO PR.
Desenho: Fabíola Nome do Arquivo: Escala: Indicada Data: Novembro de 2016	ESTRUTURA RAMPA ESTACIONAMENTO ESTAÇÃO RODOVIÁRIA	ARQ. 10/11