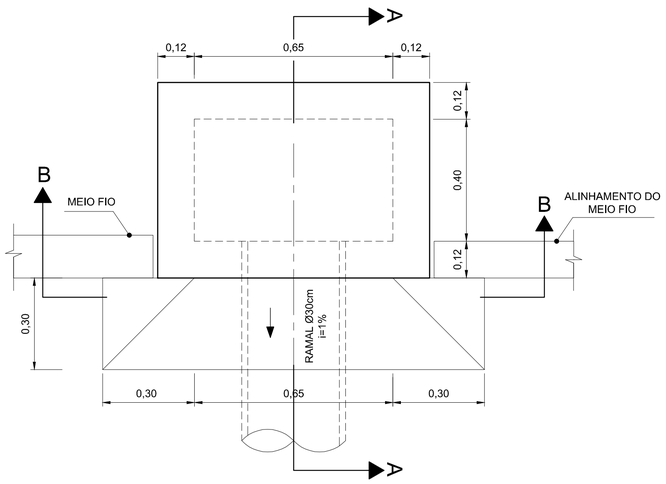

VISTA SUPERIOR
ESCALA: 1:10

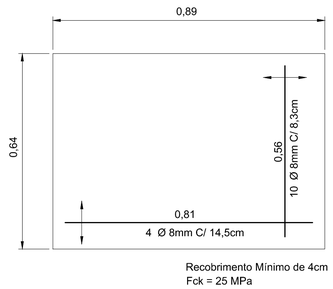

TAMPA DE CONCRETO ARMADO
ESCALA: 1:10

NOTAS:

1- DIMENSÕES E ELEVAÇÕES EM METRO, EXCETO ONDE INDICADO.
2- CAPACIDADE DE ENGOLIMENTO BOCA DE LOBO PEQUENA:
- 46 l/s COM REBAIXO
- 25 l/s SEM REBAIXO
3- CAPACIDADE RAMAL:
- Ø 30 - 71 l/s
- Ø 40 - 154 l/s

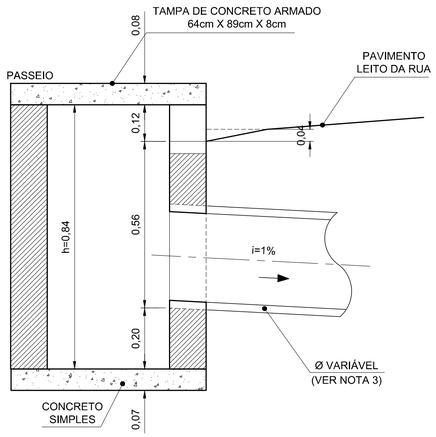

CORTE-AA
ESCALA: 1:10

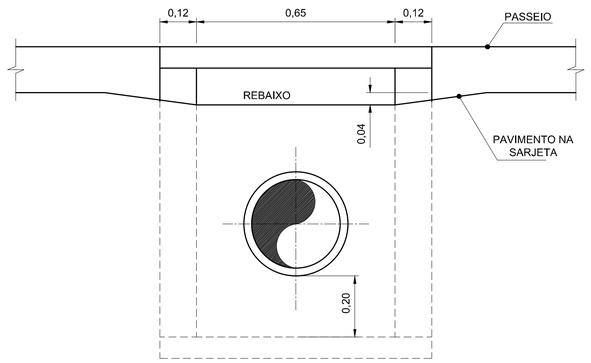

CORTE-BB
ESCALA: 1:10

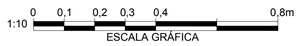

REV.	DATA	DESENHO	MODIFICAÇÃO	VERIFICAÇÃO	APROVAÇÃO
1.	JAN/2011	J.S.O.J.	EMISSÃO FINAL	A.S.M.	A.L.F.

PREFEITURA MUNICIPAL DE JOINVILLE
SECRETARIA DE ADMINISTRAÇÃO

PROJETO:
PLANO DIRETOR DE DRENAGEM URBANA - PDDU -
DA BACIA DO RIO CACHOEIRA NO MUNICÍPIO DE JOINVILLE-SC.

TITULO:
BOCA DE LOBO PEQUENA

ENGECORPS - HIDROSTUDIO - BRLi

DESENHISTA J.S.O.J.	Alberto Lang Filho, Coordenador Técnico	Danny Dalberson de Oliveira, Coordenador Geral PDDU
PROJETO L.D.L.F. / F.G.	APROVADO — CREA 0600318570	APROVADO — CREA 0600495622

Nº PMJ	DATA :	ESCALA :	FOLHA :
Nº EXECUTORA 951-PMJ-PDC-A1-P1182	JAN/2011	INDICADA	01/01

BOCA DE LOBO PADRÃO

NOTA : Direitos autorais protegidos pela lei 5.988 de 14/12/73.
Vedada a reprodução, alteração, cópia, total ou parcial, sem autorização expressa do autor.
PAPEL RECICLÁVEL