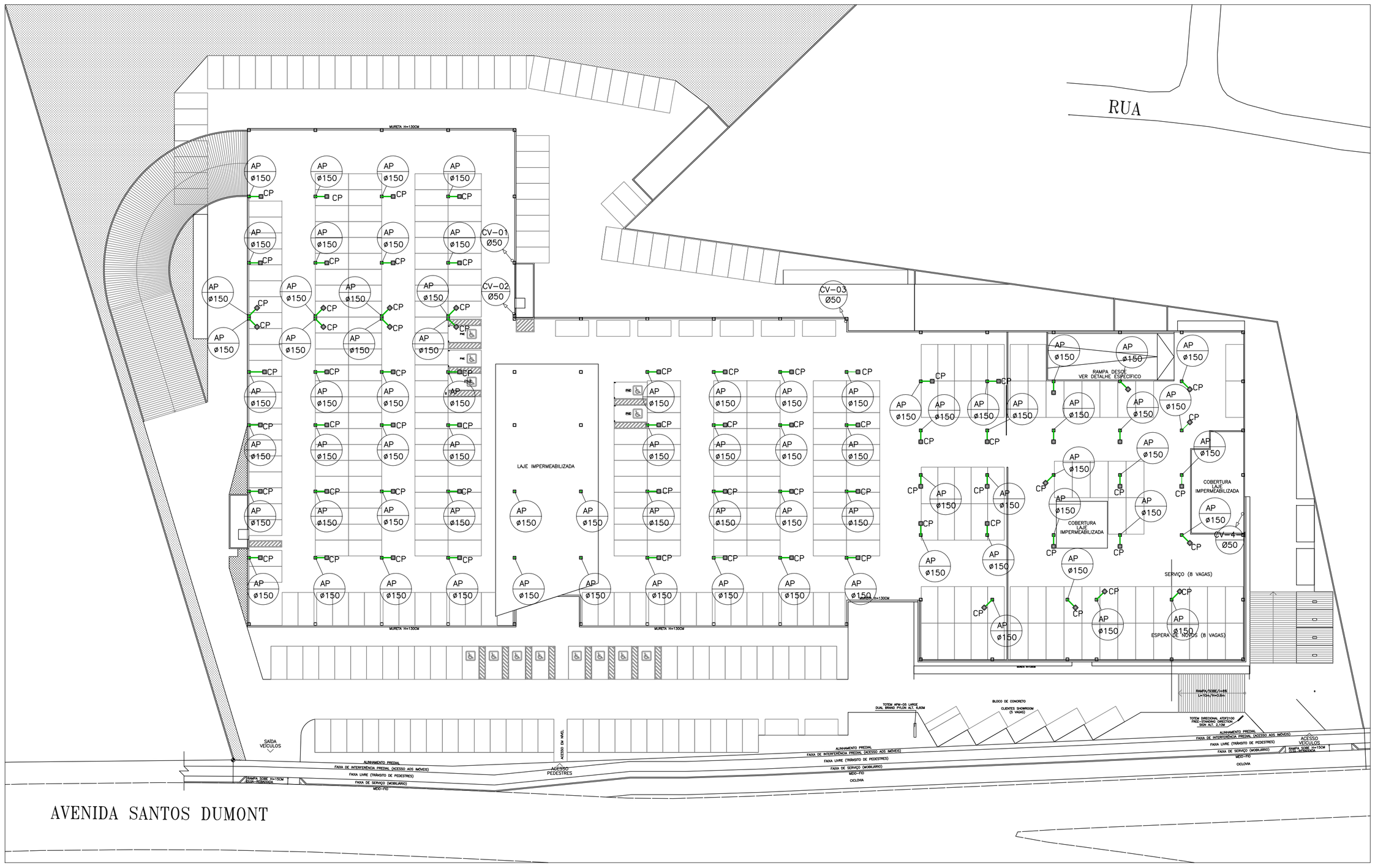

PLANTA BAIXA 2º PAVIMENTO
ESCALA: 1/400

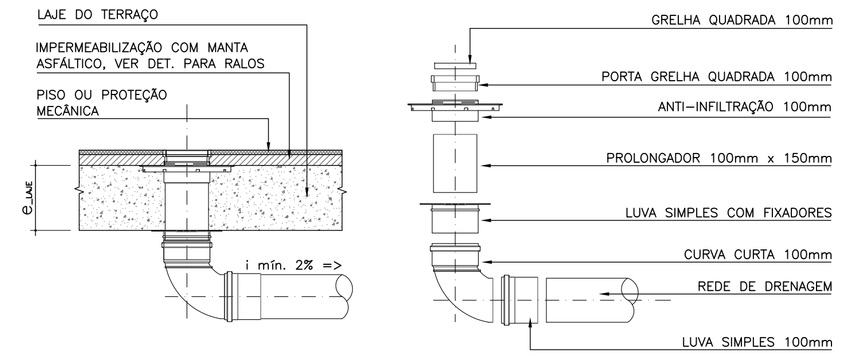

DETALHE COLETOR PLUVIAL
SEM ESCALA

LEGENDA

	REDE SANITÁRIA–APARENTE	MIC	MICTÓRIO	CS	CAIXA DE SABÃO
	REDE SANITÁRIA–EMBUTIDO	MLL	MÁQUINA DE LAVAR LOUÇAS	CE	CAIXA DE INSPEÇÃO
	REDE VENTILAÇÃO–APARENTE	MLR	MÁQUINA DE LAVAR ROUPAS	CA	CAIXA DE AREIA
	REDE VENTILAÇÃO	PIA	PIA DE COZINHA	CAG	CAIXA DE AREIA COM GRELHA
	REDE ESGOTO GORDURA–APARENTE	RL	RALO	CG	CAIXA DE GORDURA
	REDE ESGOTO GORDURA–EMBUTIDO	AP	COLUNA ÁGUA PLUVIAL		CAIXA DE LIGAÇÃO – CI
	REDE PLUVIAL–APARENTE	CS	CAIXA SIFONADA	PV	CAIXA DE INSPEÇÃO
	REDE PLUVIAL–EMBUTIDO	TS	TUBO DE SABÃO		
TG	TUBO DE GORDURA	VS	VASO SANITÁRIO		
TLR	TANQUE DE LAVAR ROUPAS	CV	COLUNA DE VENTILAÇÃO		
TQ	TUBO DE QUEDA		TUBULAÇÃO QUE DESCE, SOBE, PASSA		
LV	LAVATÓRIO		CAIXA SIFONADA		
			COLETOR PLUVIAL		

NOTAS:
1) DECLIVIDADES NA TUBULAÇÃO QUANDO NÃO INDICADO:
#≤ 75mm : 2% #≥100mm: 1%
2) EM CASO DE DÚVIDAS CONSULTAR O ENGENHEIRO RESPONSÁVEL PELO PROJETO.
3) AS MEDIDAS ESTÃO EM CM
4) NA DIVERGÊNCIA ENTRE COTA E ESCALA PREVALECERÁ A COTA.
5) ATENDER AS ESPECIFICAÇÕES DO FABRICANTE DE TUBOS E CONEXÕES QUANTO AO ARMAZENAMENTO, MANUSEIO E APLICAÇÃO DOS MATERIAIS.
6) ESTE PROJETO É COMPLETADO PELA INFORMAÇÕES CONSTANTES NO MEMORIAL DESCRITIVO – LER ANTES DE INICIAR AS ATIVIDADES.

LEGENDA GENÉRICA, CASO ALGUM ITEM NÃO CONSTAR NO PROJETO DEVE SER DESCONSIDERADO

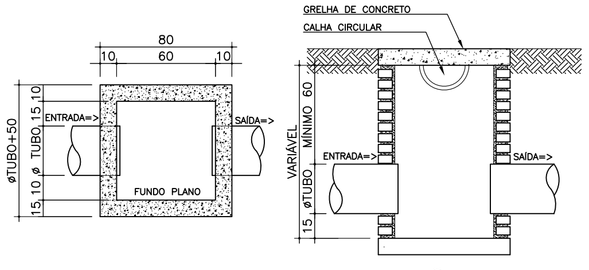

DETALHE CAIXA DE INSPEÇÃO - CI
SEM ESCALA

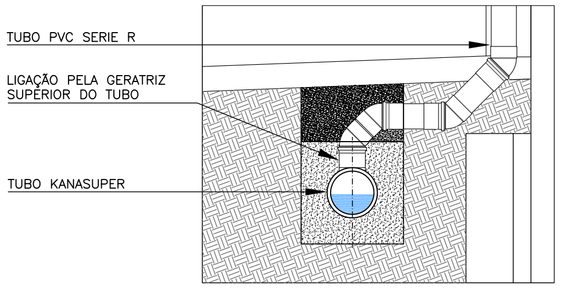

DETALHE DESCIDA PLUVIAL. LIGAÇÃO PELA GERATRIZ SUPERIOR DO TUBO DE COLETOR
SEM ESCALA

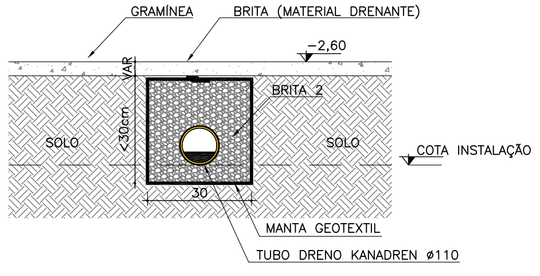

DETALHE DRENO (KANADREN)
SEM ESCALA

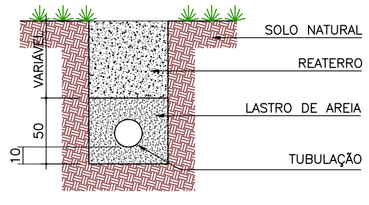

DETALHE DE ASSENTAMENTO
SEM ESCALA

JULIANO PERAZZOLI
Eng° Civil
CREA/SC 055.296-7

IMOBILIARIA ZATTAR LTDA
CNPJ: 83.503.896/0001-59

REV.	DESCRIÇÃO	DATA	RESP.
A	EMISSÃO INICIAL	17/08/2016	JULIANO

OBRA:
SHOPPING CAR - ZATTAR

ENDEREÇO:
AV. ROLF WIEST

PROJETO:
SISTEMA ALTERNATIVO TRATAMENTO DE ESGOTO

N° PROJETO:
080-15-HDS

DESCRIÇÃO:
PLANTA BAIXA 2º PAVIMENTO
DETALHES GERAIS

03 / 04

ESCALA: INDICADA
DATA: 17/08/2016
DESENHO: JULIO C.

2P ENGENHARIA

RESPONSÁVEIS TÉCNICOS:
ENG. CIVIL JULIANO PERAZZOLI CREA 055.296-7
ENG. CIVIL THAISE C. DE SOUZA CREA 127.378-8
ENG. ELETRICISTA THIAGO L. MÜLLER CREA 119.043-2

RUA PRES. PRUDENTE DE MORAES, 673, SALA 01, BAIRRO SANTO ANTÔNIO
89.218-000 JOINVILLE/SC (47) 3028-6288
www.2Pengenharia.com.br 2P@2Pengenharia.com.br

ESTE DESENHO É DE PROPRIEDADE DA 2P ENGENHARIA, NÃO PODERÁ SER ALTERADO, MODIFICADO, COPIADO OU REPRODUZIDO DE FORMA PARCIAL OU INTEGRAL SEM AUTORIZAÇÃO POR ESCRITO DA 2P ENGENHARIA. - LEI FEDERAL Nº 9.610 DE 19 DE FEVEREIRO DE 1998.

2P A1(841x594)mm