LOCAÇÃO DE PILAARES E ESTACAS
ESCALA 1:50

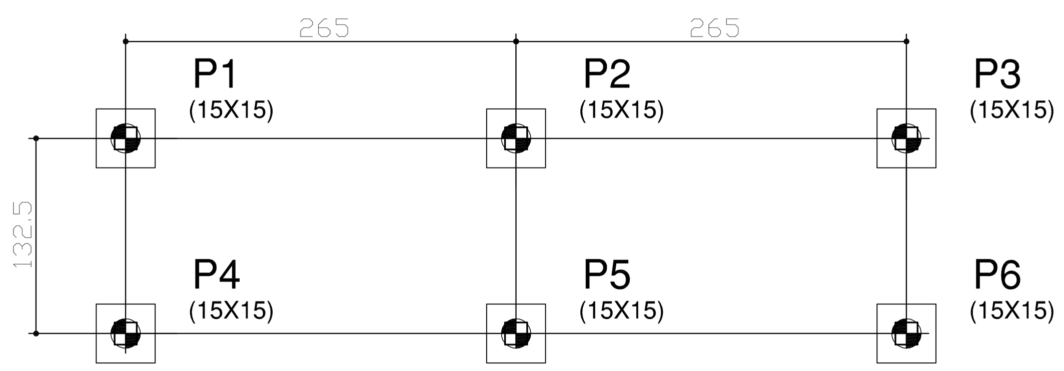

06 ESTACAS A TRADO Ø 20,0 cm E COMPRIMENTO DE 3,00m

LIXO E EXPURGO - NÍVEL +0,05 - FORMAS
ESCALA 1:50

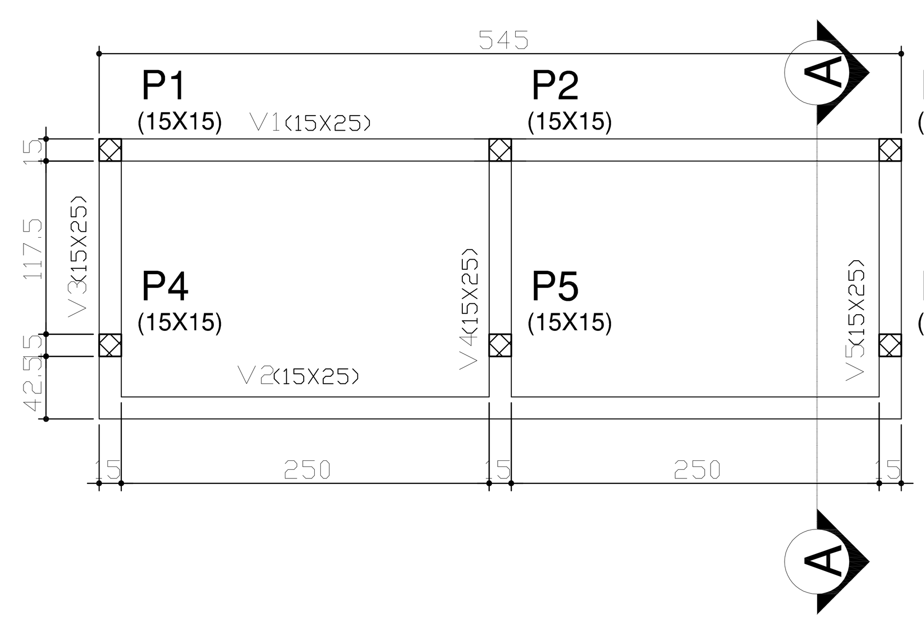

LIXO E EXPURGO - NÍVEL +2,80/+2,45 - FORMAS
ESCALA 1:50

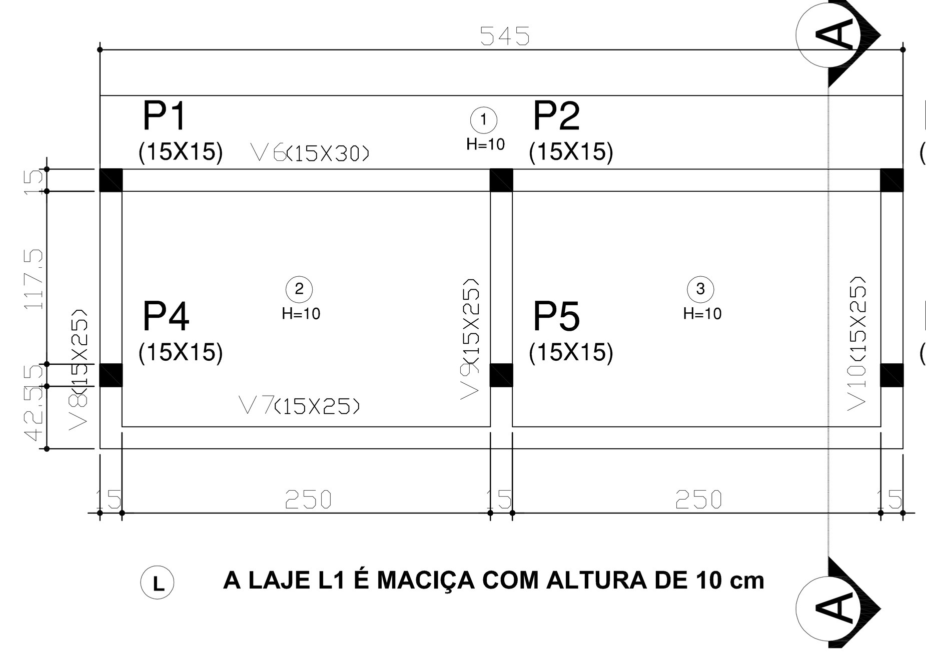

A LAJE L1 É MACIÇA COM ALTURA DE 10 cm

CORTE - AA
ESCALA 1:50

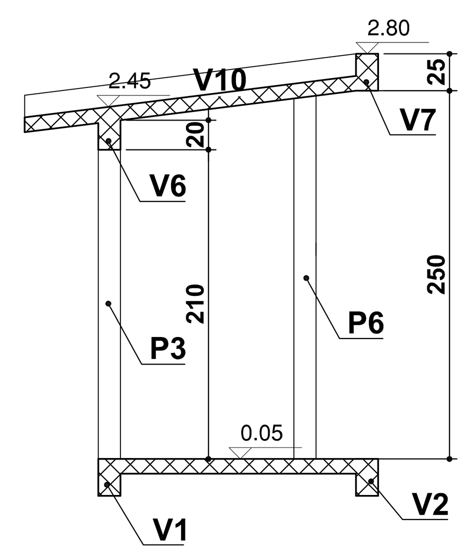

BLOCO PARA O PILAR
ESC 1:25

P1=P2=P3=P4=P5=P6 (6X)

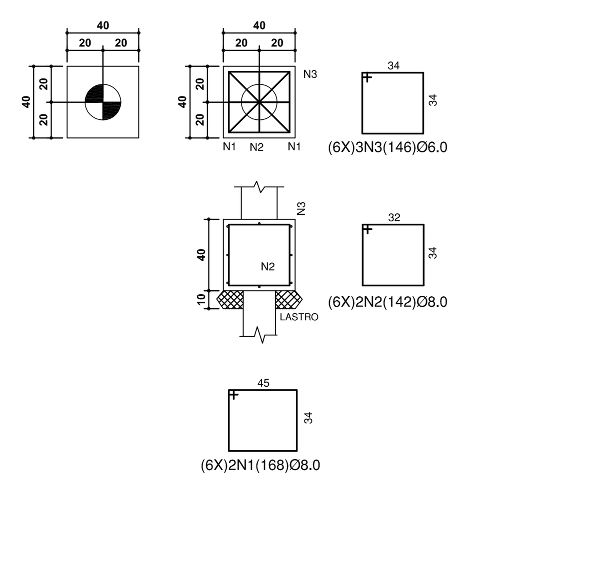

DET .ARMADURA DAS ESTACAS
ESC 1:25

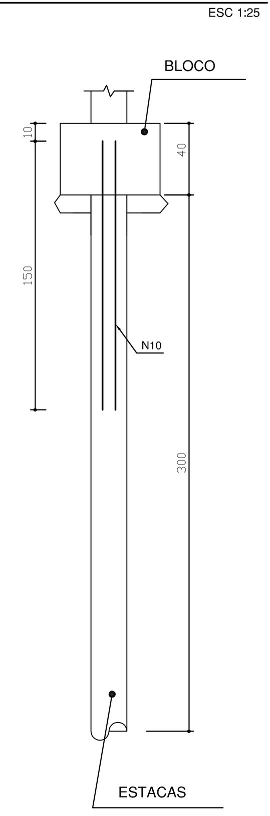

ARMADURA DAS ESTACAS
(06X)
ESC 1:10

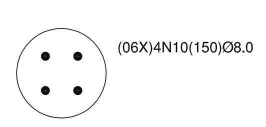

ARMADURA DAS LAJES - NÍVEL +1,45/+1,36 - FORMAS
ESCALA 1:25

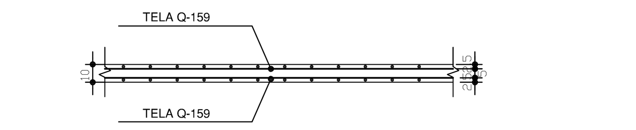

ARMADURA DA LEJA: TELA SOLDADA NERVURADA TIPO Q-159 NA FACE SUPERIOR E INFERIOR DA LAJE ADOANDO UM COBRIMENTO DE 2,5 cm.

ARMADURA DOS BLOCOS E ESTACAS

TABELA DE ARMADURAS			
N	Ø	QUANT.	COMP. UNIT.
1	8.0	12	168
2	8.0	12	142
3	6.0	18	146
10	8.0	24	150

RESUMO DO AÇO		
	DIAM.	PESO
CA-60	5.0	-
	6.0	6
CA-50	6.3	-
	8.0	29
	10.0	-
	12.5	-
	16.0	-
	20.0	-
	25.0	-
TOTAL		35

VOLUME DE CONCRETO 1,00 m3
AREA DE FORMAS 4,00 m2

P1=P2=P3=P4=P5=P6

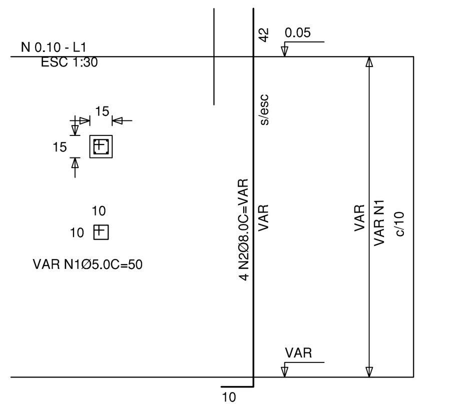

RELACAO DO ACO

6xP1-L1

ACO	N	DIAM.	Q.	UNIT (cm)	C. TOTAL (cm)
50A	2	8.0	24	var	3648
60	1	5.0	var	50	3000

RESUMO DO ACO

ACO	DIAM.	C. TOTAL (m)	PESO+ 0% (kgf)
CA50A	8.0	36.4	14
CA60	5.0	30.0	5

PESO TOTAL
CA50A 14 kgf
CA60 5 kgf

Vol. concreto total = 0.50 m3
Area de forma total = 4.00 m2

P1=P2=P3

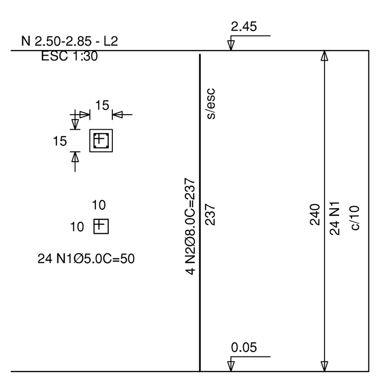

P4=P5=P6

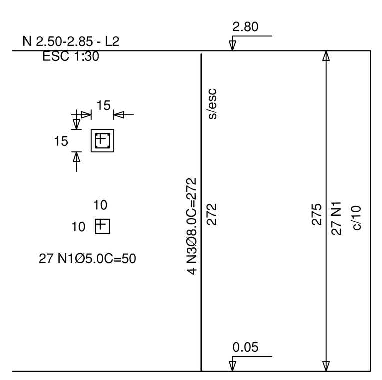

RELACAO DO ACO

3xP1-L2 3xP4-L2

ACO	N	DIAM.	Q.	UNIT (cm)	C. TOTAL (cm)
50A	2	8.0	12	237	2844
	3	8.0	12	272	3264
60	1	5.0	153	50	7650

RESUMO DO ACO

ACO	DIAM.	C. TOTAL (m)	PESO+ 0% (kgf)
CA50A	8.0	61.0	24
CA60	5.0	76.5	12

PESO TOTAL
CA50A 24 kgf
CA60 12 kgf

Vol. concreto total = 0.50 m3
Area de forma total = 10.00 m2

V1
1:50

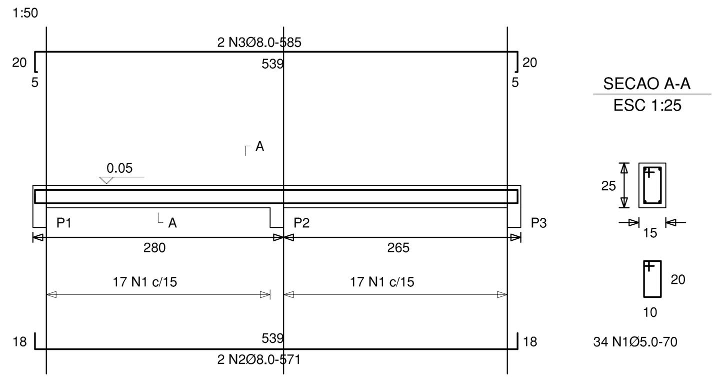

V2
1:50

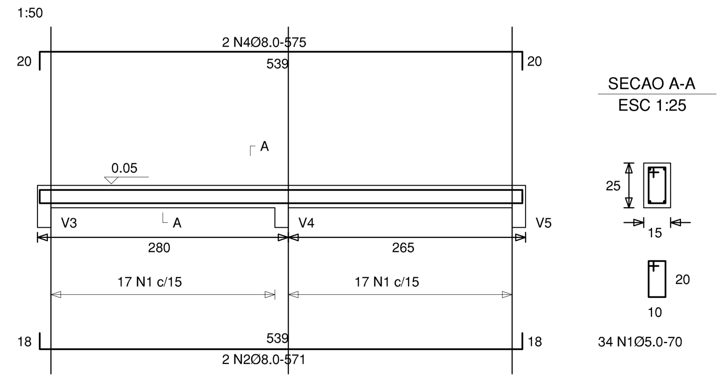

V3 =V5(2X)
1:50

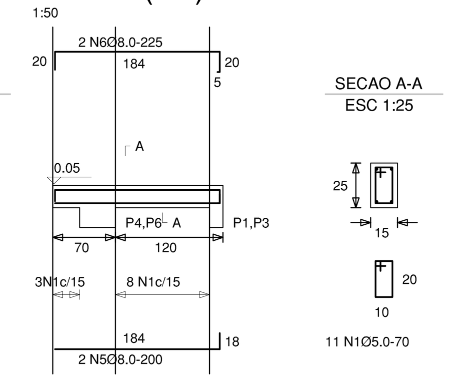

V4
1:50

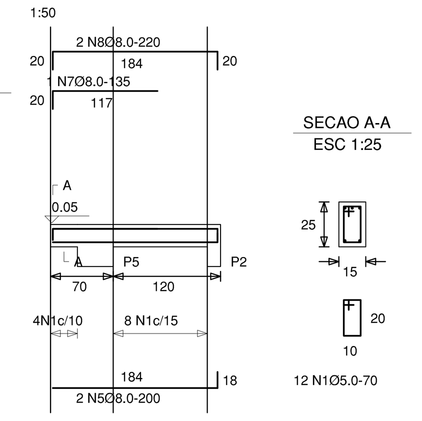

RELACAO DO ACO

V1 V4 V2 2x V3

ACO	N	DIAM.	Q.	UNIT (cm)	C. TOTAL (cm)
50A	2	8.0	4	571	2284
	3	8.0	2	585	1170
	4	8.0	2	575	1150
	5	8.0	6	200	1200
	6	8.0	4	225	900
	7	8.0	1	135	135
	8	8.0	2	220	440
60	1	5.0	102	70	7140

RESUMO DO ACO

ACO	DIAM.	C. TOTAL (m)	PESO+ 0% (kgf)
CA50A	8.0	72.7	29
CA60	5.0	71.4	11

PESO TOTAL
CA50A 29 kgf
CA60 11 kgf

Vol. concreto total = 1.00 m3
Area de forma total = 11.00 m2

V6
1:50

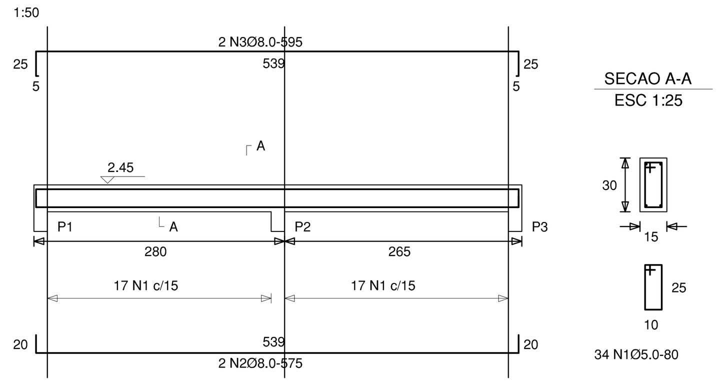

V7
1:50

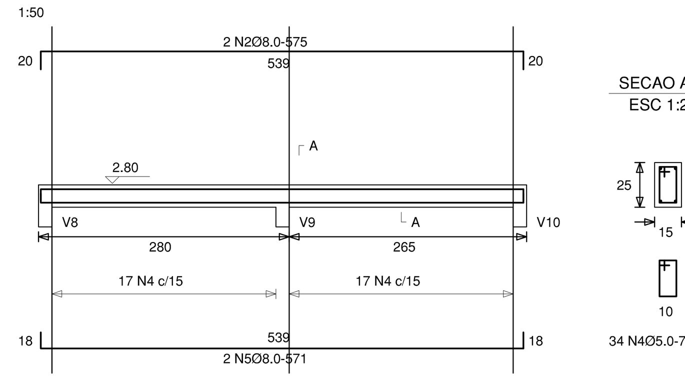

V8 =V10(2X)
1:50

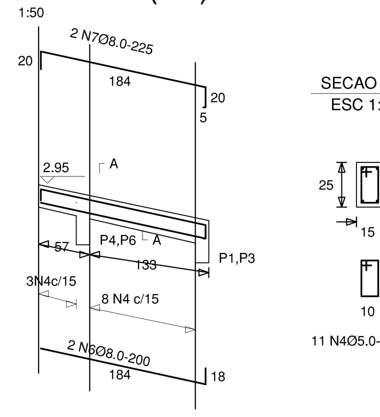

V9
1:50

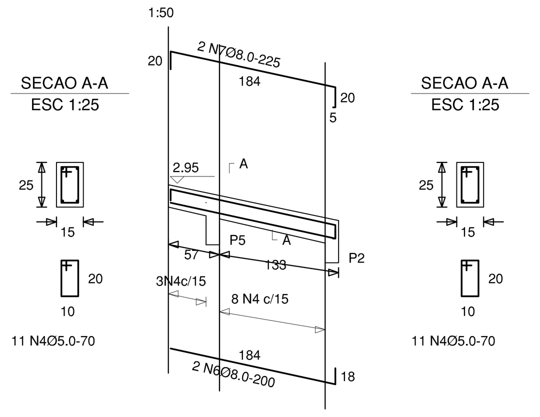

RELACAO DO ACO

V6 V9 V7 2x V8

ACO	N	DIAM.	Q.	UNIT (cm)	C. TOTAL (cm)
50A	2	8.0	4	575	2300
	3	8.0	2	595	1190
	5	8.0	2	571	1142
	6	8.0	6	200	1200
	7	8.0	6	225	1350
60	1	5.0	34	80	2720
	4	5.0	67	70	4690

RESUMO DO ACO

ACO	DIAM.	C. TOTAL (m)	PESO+ 0% (kgf)
CA50A	8.0	71.8	28
CA60	5.0	74.1	12

PESO TOTAL
CA50A 28 kgf
CA60 12 kgf

Vol. concreto total = 1.00 m3
Area de forma total = 12.50 m2

OBS: A ESTRUTURA NOVA DEVERÁ ESTAR DILATADA, NO MÍNIMO 2,0 cm, DA ESTRUTURA EXISTENTE.

CLASSIFICAÇÃO QUANTO A AGRESSIVIDADE AMBIENTAL
(SEGUNDO NBR 6118/2003)

TIPO DE AMBIENTE	AGRESSIVIDADE	RISCO DE DETERIORAÇÃO
URBANA	MODERADA	PEQUENO
CLASSE DE AGRESSIVIDADE	**CONCRETO MÍNIMO**	**COBRIMENTO MÍNIMO**
II	25 MPa	2,5 cm

NOTAS:

01	conferir as medidas in loco.
02	todas as cotas estão em centímetros
03	em caso de dúvidas, consultar o autor do projeto.
04	as medidas referem-se às dimensões acabadas
05	existindo a necessidade de realizar alterações e/ou ajustes durante a obra, deverá haver anuência prévia da fiscalização.
06	todas as alterações processadas em obra deverão ser registradas para efeito de "As Built", e repassadas aos projetistas.
07	em caso de substituição de materiais pelo critério da similaridade, deverá haver autorização prévia da fiscalização.

ESPAÇO RESERVADO P/ OS CARIMBOS DE APROVAÇÃO: PMJ, BOMBEIROS, VIGILÂNCIA SANITÁRIA E FUNDEMA

Assinatura Proprietário: | Assinatura Autor Projeto: | Responsável Execução

Secretário Municipal da Saúde | ENG. RODRIGO HARTMANN DOBNER CREA: 101952-5/ SC

PREFEITURA MUNICIPAL DE JOINVILLE
Secretaria da Saúde
Rua Araranguá, 397 - Bairro América - Joinville SC

Terceirizada:
HELPCON Construções Projetos Serviços
Helpcon Construções Projetos Serviços Ltda.
Rua Conselheiro Lafayete, 190
89.205-350 Joinville - SC
Fone: (047) 3028-6032

Tipo: **PROJETO ESTRUTURAL**
Nome da Obra / Endereço: **UBS JARDIM PARAISO**
Av. Jupiter - Bairro Jardim Paraiso - Joinville SC

Requerente: **FUNDO MUNICIPAL DE SAÚDE**
Proprietário: **PREFEITURA MUNICIPAL DE JOINVILLE**
Autor: **ENG. RODRIGO HARTMANN DOBNER CREA: 101952-5/ SC**

Conteúdo:
LIXO E EXPURGO
NÍVEIS +0,05 E +2,80/+2,45 - LOCAÇÃO E FORMAS
ARMADURA DOS BLOCOS, ESTACAS, PILARES E VIGAS
CORTES

Arq. PLT: | Escala: **Indicada**
Arq.CAD: | Num. Prancha: **ES 08/08**

Revisado por: | Desenhista CAD: **NATASCHA** | Data: **Dezembro/2011** | Classificação: