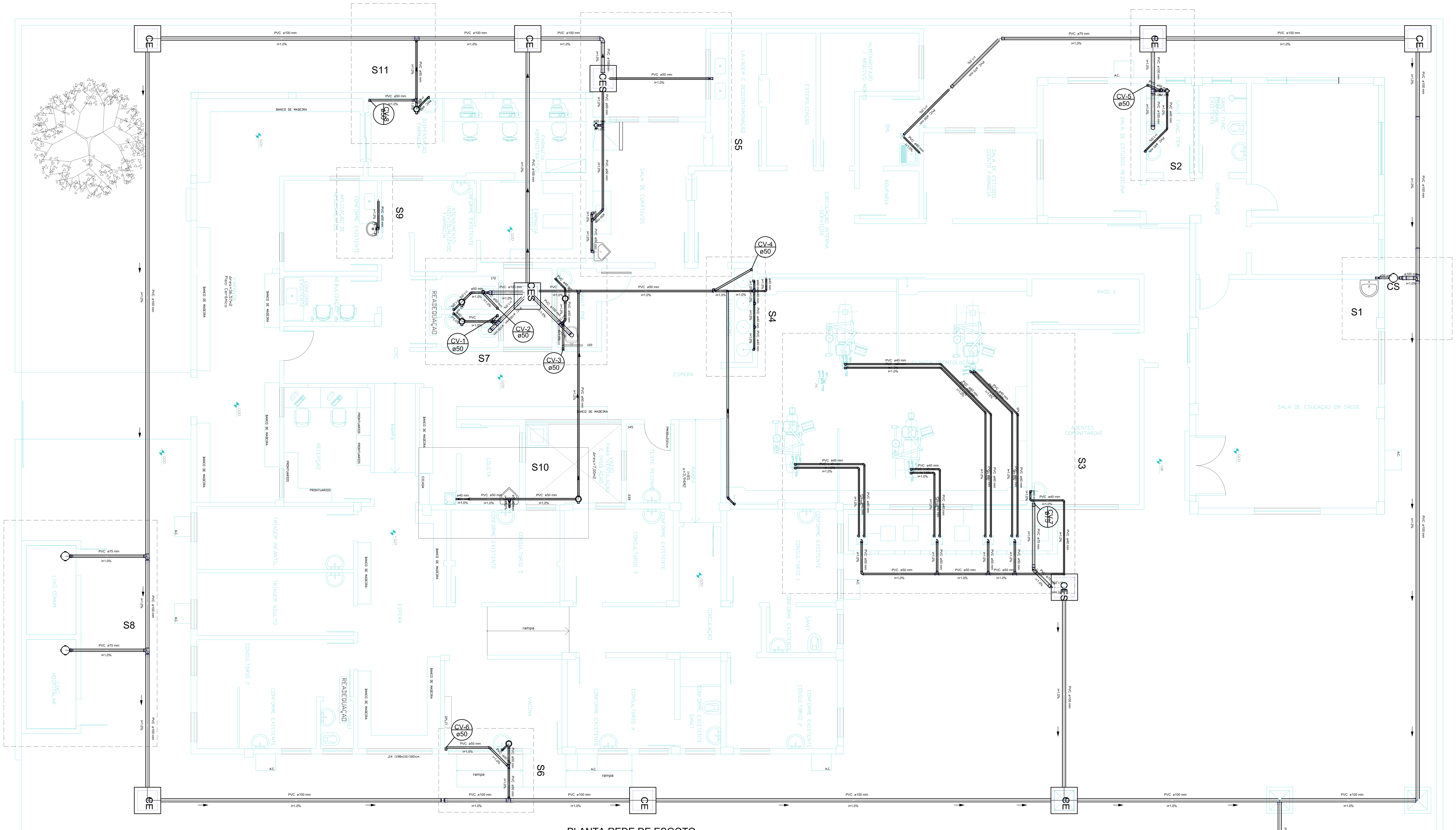

PLANTA REDE DE ESGOTO
ESC. 1:50

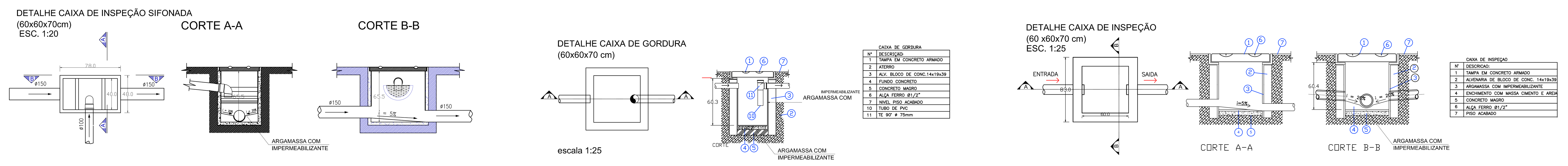

CAIXA DE GORDURA	
Nº	DESCRIÇÃO:
1	TAMPA EM CONCRETO ARMADO
2	ATERRO
3	ALV. BLOCO DE CONC.14x19x39
4	FUNDO CONCRETO
5	CONCRETO MAGRO
6	ALÇA FERRO Ø1/2"
7	NÍVEL PISO ACABADO
10	TUBO DE PVC
11	TE 90° Ø 75mm

CAIXA DE INSPEÇÃO	
Nº	DESCRIÇÃO:
1	TAMPA EM CONCRETO ARMADO
2	ALVENARIA DE BLOCO DE CONC. 14x19x39
3	ARGAMASSA COM IMPERMEABILIZANTE
4	ENCHIMENTO COM MASSA CIMENTO E AREIA
5	CONCRETO MAGRO
6	ALÇA FERRO Ø1/2"
7	PISO ACABADO

NOTAS:

1–AS CAIXAS DE INSPEÇAO EXISTENTES, NOS LOCAIS A SEREM AMPLIADOS, SERAO RETIRADAS, E INUTILIZADAS, SENDO QUE AS LIGAÇOES DOS PONTOS EXISTENTES DEVERAO SER LIGADAS NOVA REDE PROPOSTA.

2–VERIFICAR LIGACOES IN LOCO.

3–PARA MELHOR CLAREZA DA EXECUÇAO DAS TUBULAÇOES DAS REDES DE SUCÇAO E ESGOTO DAS CADEIRAS ODONTOLOGICAS, CONSULTAR PROJETO ESPECIFICO DA REDE DE GASES MEDICINAIS.

NOTAS IMPORTANTES	
1	A TUBULAÇÃO DE PVC DEVERÁ SER DA MARCA TIGRE OU SIMILAR
2	CONVENÇÕES EM PVC PARA ÁGUA FRIA, VER PRANCHAS HIDRÁULICAS;
3	A LOCAÇÃO E ESPECIFICAÇÃO DOS APARELHOS E METAIS SANITÁRIOS DEVERÃO SER CONFERIDAS COM O DETALHAMENTO E ESPECIFICAÇÕES DO PROJETO ARQUITETÔNICO;
4	TODOS OS MATERIAIS, SERVIÇOS E TESTES DEVERÃO ATENDER AS PRESCRIÇÕES DAS NORMAS EDITADAS PELA ABNT (NBR 8160, NBR 7198, NBR 10844, NBR 5626 E AS RESPECTIVAS DE FABRICAÇÃO;
5	A TUBULAÇÃO HORIZONTAL DE ESGOTO SANITÁRIO E DE ÁGUAS PLUVIAIS DEVERÁ TER DECLIVIDADE MÍNIMA 1% PARA DIÂMETROS IGUAIS OU SUPERIORES A 100mm E 2% P/ DIÂMETROS INFERIORES A 100mm SALVO C/ INDIAÇÃO DIFERENTE;
6	OS TUBOS SERÃO FIXADOS À LAJE ATRAVÉS DE FITA GRAVADA DE AÇO SISTEMA WALSYWA ERAFLEX OU SIMILAR;
7	AS TAMPAS DA CAIXA DE INSPEÇÃO E PASSAGEM DEVERÃO SER IDENTIFICADAS CONFORME O SISTEMA QUE PERTENCEM (ESGOTO, ÁGUAS PLUVIAIS E CAIXA DE GORDURA);
8	ANTES DA ENTREGA, O EXECUTOR DEVERÁ PROCEDER AOS ENSAIOS COM ÁGUA, COM AR E COM FUMAÇA, CONFORME O ANEXO G DA NBR 8160, REFERENTE AO ESGOTO;

IMPORTANTE

AS ESPECIFICAÇÕES CONTIDAS NO PROJETO HIDRÁULICO PODERÃO SER SUBSTITUÍDAS POR SIMILARES DESDE QUE ESTA EQUIVALÊNCIA SEJA COMPROVADA ATRAVÉS DE LAUDO DO IPT QUE DEVERÁ SER FORNECIDO PELA EMPRESA E APROVADA PELOS PROFISSIONAIS RESPONSÁVEIS PELO PROJETO.

VERIFICAR MEDIDAS NA OBRA

EM CASO DE DÚVIDAS CONSULTAR A RESPONSÁVEL TÉCNICO PELO PROJETO

NOTAS:	
01	conferir as medidas in loco.
02	todas as cotas estão em centímetros
03	em caso de dúvidas, consultar o autor do projeto
04	as medidas referem-se às dimensões acabadas
05	existindo a necessidade de realizar alterações e/ou ajustes durante a obra, deverá haver anuência prévia da fiscalização.
06	todas as alterações processadas em obra deverão ser registradas para efeito do "As Built", e repassadas aos projetistas
07	em caso de substituição de materiais pelo critério da similaridade, deverá haver autorização prévia da fiscalização

TABELA DE PENAS PARA PLOTAGEM		
No.	cor	espessura da pena
1	vermelho	0.1
2	amarelo	0.2
3	verde	0.3
4	cian	0.4
5	azul	0.5
6	magenta	0.6
7	cor 07 - branco	0.8
8	cor 08 - cinza	1.0
9	cor 30 - laranja	1.2

ESPAÇO RESERVADO P/ OS CARIMBOS DE APROVAÇÃO: PMJ, BOMBEIROS, VIGILÂNCIA SANITÁRIA E FUNDEMA

Assinatura Proprietário:

Assinatura Autor Projeto:

Responsável Execução:

Secretário Municipal da Saúde

ENG. RODRIGO HARTMANN DOBNER
CREA: 101952-5/ SC

PREFEITURA MUNICIPAL DE JOINVILLE
Secretaria da Saúde
Rua Araranguá, 397 - Bairro América - Joinville SC

SUS

Terceirizada:

Helpcon HELPCON Construções Projetos Serviços

Helpcon Construções Projetos Serviços Ltda.
Rua Conselheiro Lafayete, 190
89.205-350 Joinville - SC
Fone: (047) 3028-6032

Tipo: PROJETO SANITÁRIO

Nome da Obra / Endereço: **UNIDADE DE SAUDE JARDIM PARAISO I e II**
Av. Jupiter, Jardim Paraiso - Joinville - SC

Requerente: FUNDO MUNICIPAL DE SAÚDE

Conteúdo: PLANTA BAIXA

Proprietário: PREFEITURA MUNICIPAL DE JOINVILLE

Autor: ENG. RODRIGO HARTMANN DOBNER
CREA: 101952-5/ SC

Arq. PLT:

Escala: Indicada

Arq.CAD:

Núm. Prancha: SAN01/03

Revisado por:

Desenhista CAD: DEIDWI

Data: Setembro/2011

Classificação: