PROJETO ELABORADO COM SOFTWARE CAD LICENCIADO
DIREITOS AUTORAIS DE PROJETO GARANTIDOS POR LEI

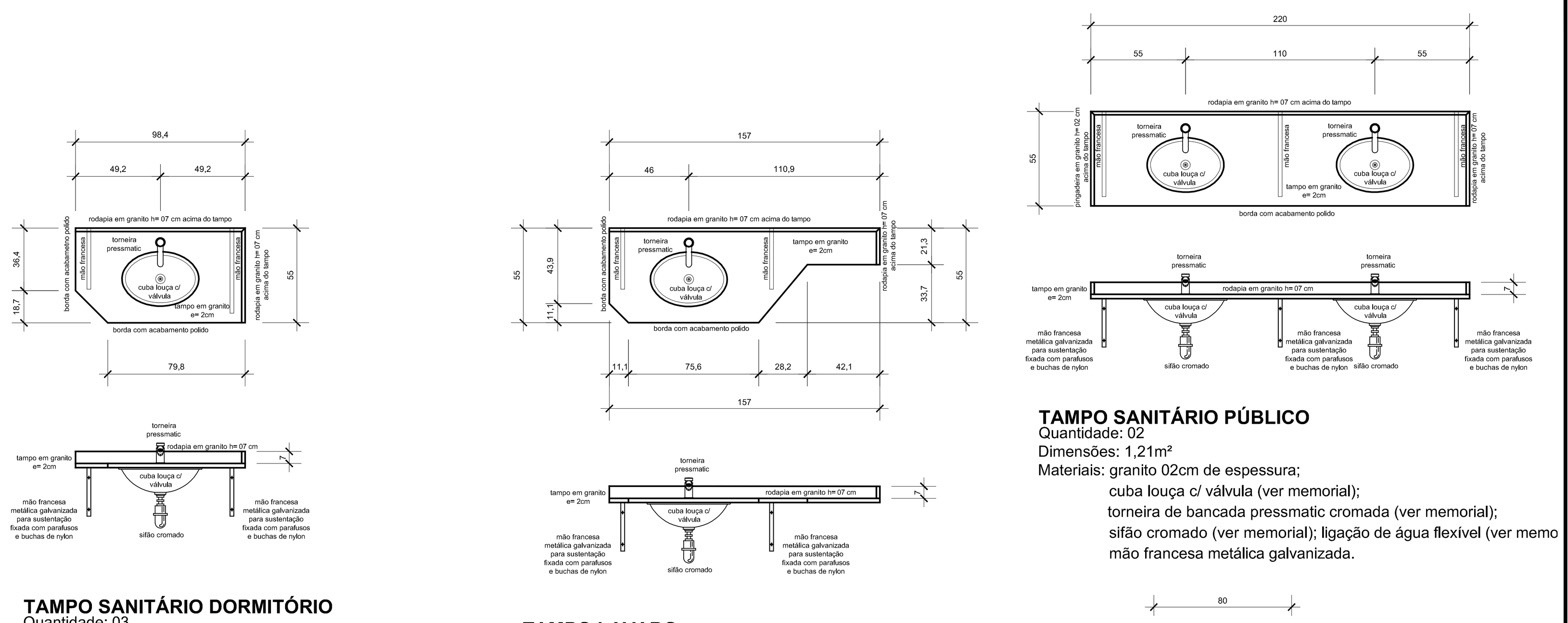

TAMPO SANITÁRIO DORMITÓRIO
Quantidade: 03
Dimensões: 0,52m²
Materiais: granito 02cm de espessura;
cuba louça c/ válvula (ver memorial);
torneira de bancada pressmatic cromada (ver memorial);
sifão cromado (ver memorial);
ligação de água flexível (ver memorial);
mão francesa metálica galvanizada.

TAMPO LAVABO
Quantidade: 01
Dimensões: 0,67m²
Materiais: granito 02cm de espessura;
cuba louça c/ válvula (ver memorial);
torneira de bancada pressmatic cromada (ver memorial);
sifão cromado (ver memorial);
ligação de água flexível (ver memorial);
mão francesa metálica galvanizada.

TAMPO SANITÁRIO PÚBLICO
Quantidade: 02
Dimensões: 1,21m²
Materiais: granito 02cm de espessura;
cuba louça c/ válvula (ver memorial);
torneira de bancada pressmatic cromada (ver memorial);
sifão cromado (ver memorial); ligação de água flexível (ver memo
mão francesa metálica galvanizada.

TAMPO DA COZINHA
Quantidade: 02
Dimensões: 0,24m²
Materiais: granito 02 cm de espessura;

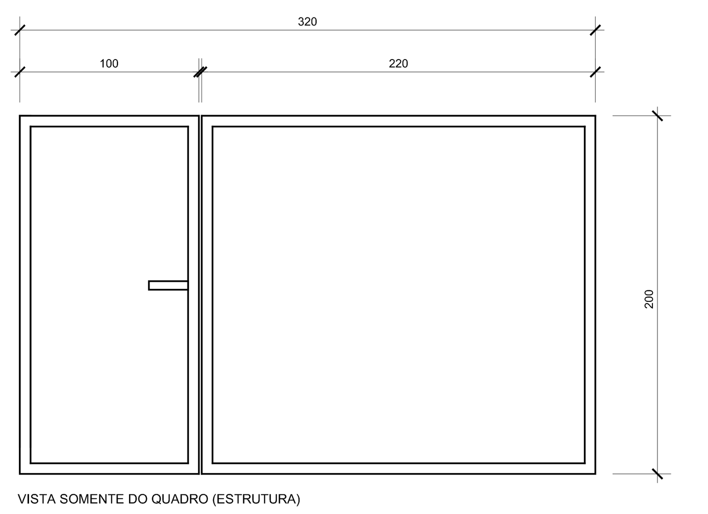
VISTA SOMENTE DO QUADRO (ESTRUTURA)

PT 01

Quantidade: 01
Dimensões: 320 x 200
Tipo: correr
Material: ferro galvanizado e tela soldada (ver memorial)
01 (um) trinco por folha com haste de fechamento e cadeado
Acabamento: quadro (estrutura) com fundo para galvanizados + pintura esmalte cor "cerâmica"; tela soldada já pronta cor "cerâmica"

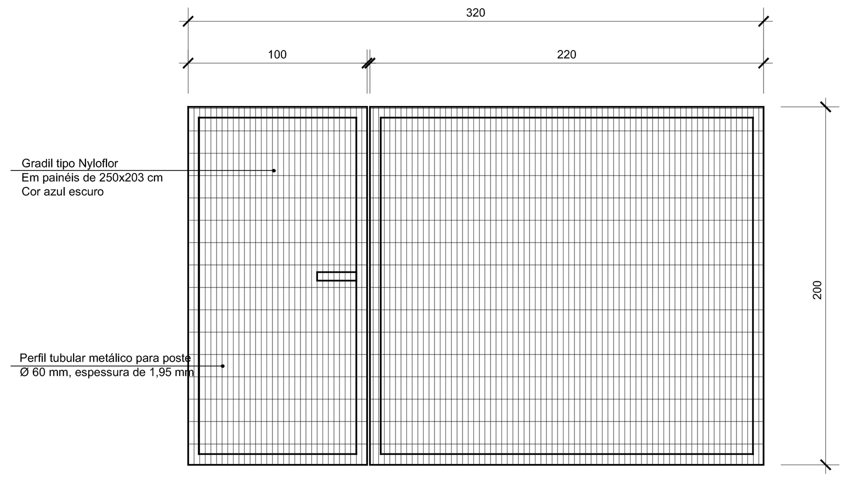

VISTA FRONTAL - COM QUADRO (ESTRUTURA) E TELA

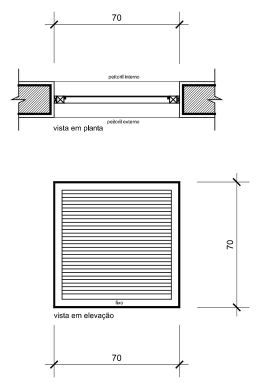

J16
Quantidade: 05
Dimensões: 70 x 70
Tipo: Fixo (01 folha veneziana) + quadro alumínio c/ tela anti-inseto
Material: alumínio natural (linha 30); contra-marco em alumínio natural.

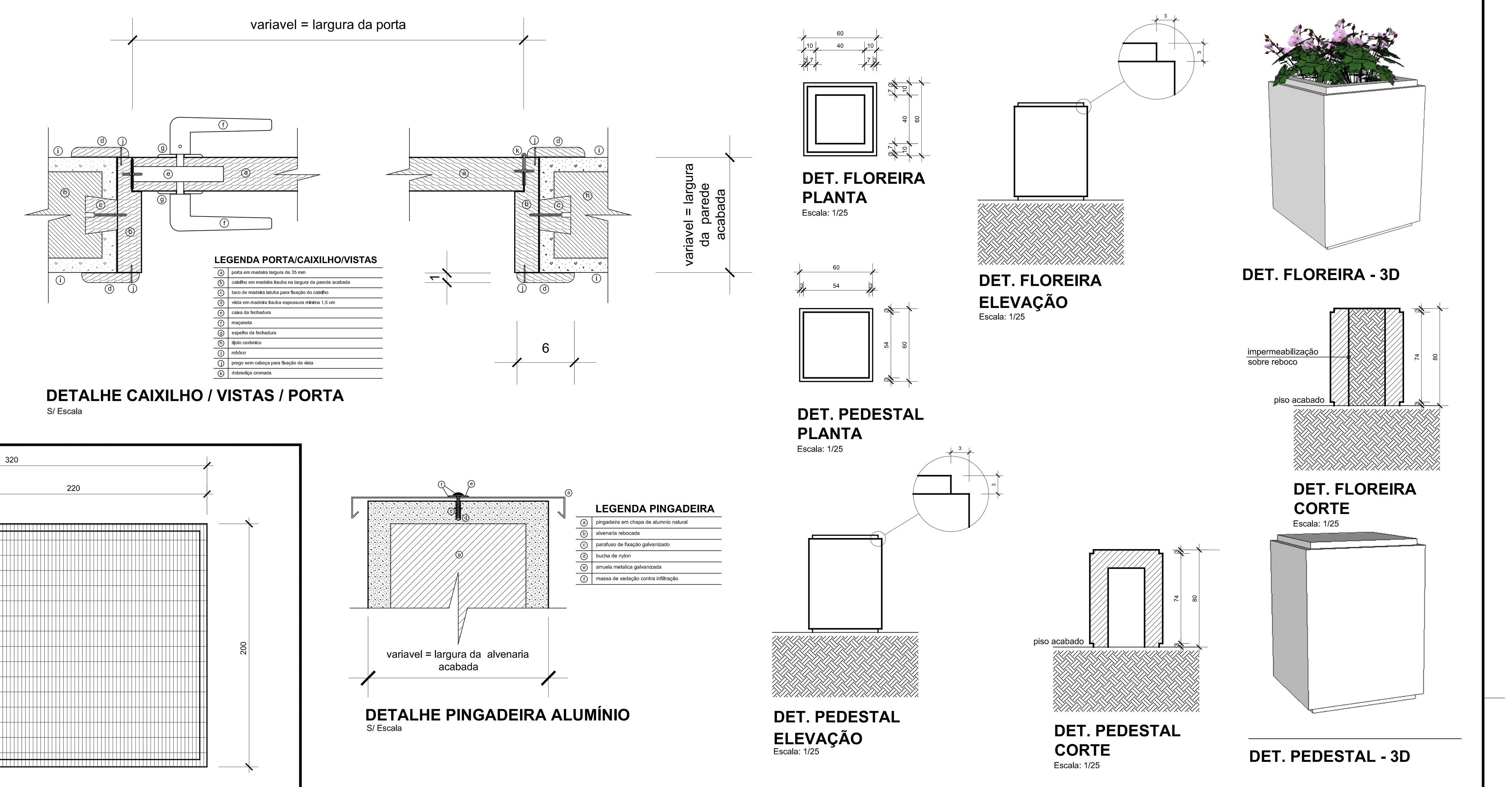

DETALHE CAIXILHO / VISTAS / PORTA
S/ Escala

DETALHE PINGADEIRA ALUMÍNIO
S/ Escala

DET. FLOREIRA PLANTA
Escala: 1/25

DET. FLOREIRA ELEVAÇÃO
Escala: 1/25

DET. FLOREIRA CORTE
Escala: 1/25

DET. FLOREIRA - 3D

DET. PEDESTAL PLANTA
Escala: 1/25

DET. PEDESTAL ELEVAÇÃO
Escala: 1/25

DET. PEDESTAL CORTE
Escala: 1/25

DET. PEDESTAL - 3D

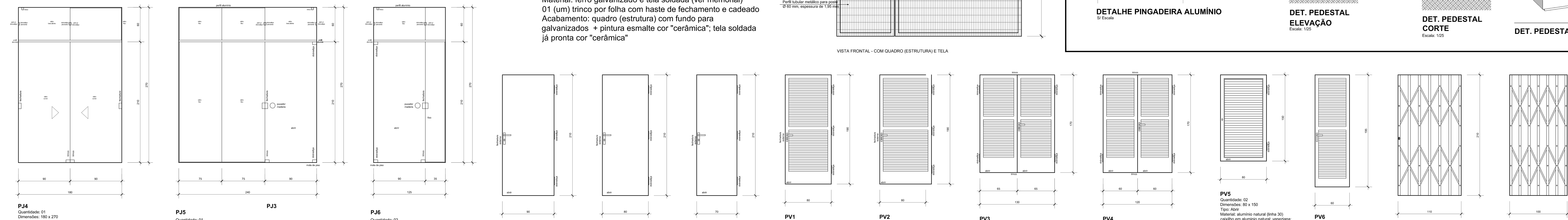

PJ4
Quantidade: 01
Dimensões: 180 x 270
Tipo: Correr (02 folhas independentes) + basculate (01 folha) + bandeira fixa (01 folha)
Material: Vidro temperando incolor 10mm; perfil alumínio; 02 (duas) fechaduras c/ puxador p/ vidro temperado porta correr; 02 (duas) contra fechaduras; 02 (dois) trincos de piso; 02 (dois) dobradiças pivotantes p/ vidro temperado; 02 (dois) pivos p/ dobradiças; 01 (um) trinco p/basculante; 02 (duas) correntes com algolas; 02 (dois) botões de fixação em alvenaria.
Obs. vidro fixado com perfil de alumínio e silicone
Acabamentos: alumínio natural, metas cromados.

PJ5
Quantidade: 01
Dimensões: 105 x 270
Tipo: Correr (02 folhas independentes) + basculate (01 folha) + bandeira fixa (01 folha)
Material: vidro temperado 10mm, liso, incolor, transparente, jateado; 01 (uma) fechadura externa p/ vidro tempetado;
01 (uma) contra fechadura c/ batedor; 01 (um) trinco p/ porta de vidro temperado;
01 (uma) dobradiça superior; 01 (uma) dobradiça inferior; mola de piso embutida
02 (dois) puxadores em madeira redonda, perfis de alumínio e vedação em silicone.
Acabamentos: alumínio natural e metais cromados.

PJ3

PJ6
Quantidade: 02
Dimensões: 125 x 270
Tipo: Abrir + bandeira fixa
Material: vidro temperado 10mm, liso, incolor, transparente, jateado; 01 (uma) fechadura externa p/ vidro tempetado;
01 (uma) contra fechadura c/ batedor; 01 (um) trinco p/ porta de vidro temperado, 01 (uma) dobradiça superior; 01 (uma) dobradiça inferior; mola de piso embutida; 02 (dois) puxadores em madeira redonda. Perfis de alumínio e vedação em silicone.
Acabamentos: alumínio natural e metais cromados.

PM1
Quantidade: 01
Dimensões: 90 x 210
Tipo: Abrir
Material: Madeira, lisa (tipo interna); caixilho e vistas em madeira itauba.
Acabamentos: selador para madeiras + pintura esmalte sintético azul Del Rey

PM2
Quantidade: 01
Dimensões: 80 x 210
Tipo: Abrir
Material: Madeira, lisa (tipo interna); caixilho e vistas em madeira itauba.
Acabamentos: selador para madeiras + pintura esmalte sintético azul Del Rey

PM3
Quantidade: 01
Dimensões: 70 x 210
Tipo: Abrir
Material: Madeira, lisa (tipo interna); caixilho e vistas em madeira itauba.
Acabamentos: selador para madeiras + pintura esmalte sintético azul Del Rey

PV1
Quantidade: 09
Dimensões: 80 x 190 x 20
Tipo: Abrir
Material: alumínio natural (linha 30) caixilho em alumínio natural; veneziana;
01 (uma) fechadura tipo externa;
03 (três) dobradiças.

PV2
Quantidade: 02
Dimensões: 90 x 190 x 20
Tipo: Abrir
Material: alumínio natural (linha 30) caixilho em alumínio natural; veneziana;
01 (uma) fechadura tipo externa;
03 (três) dobradiças.

PV3
Quantidade: 01
Dimensões: 130 x 170
Tipo: Abrir (02 folhas)
Material: alumínio natural (linha 30) caixilho em alumínio natural; veneziana;
01 (uma) fechadura tipo externa;
02 (dois) trincos = piso e teto;
04 (quatro) dobradiças.

PV4
Quantidade: 01
Dimensões: 120 x 170
Tipo: Abrir (02 folhas)
Material: alumínio natural (linha 30) caixilho em alumínio natural; veneziana;
01 (uma) fechadura tipo externa;
02 (dois) trincos = piso e teto
04 (quatro) dobradiças.

PV5
Quantidade: 02
Dimensões: 80 x 150
Tipo: Abrir
Material: alumínio natural (linha 30) caixilho em alumínio natural; veneziana;
01 (uma) fechadura tipo externa;
02 (duas) dobradiças.

PV6
Quantidade: 04
Dimensões: 60 X 195x15
Tipo: Abrir
Material: alumínio natural (linha 30) caixilho em alumínio natural; veneziana;
01 (uma) fechadura tipo externa;
03 (três) dobradiças.
tela mosquiteira interna

PP1
Quantidade: 01
Dimensões: 110 x 210
Tipo: pantográfica
Material: ferro galvanizado; 01 (uma) fechadura tipo externa; trilhos metalicos.
Acabamento: fundo para galvanizados + pintura esmalte sintético, cor azul Del Rey.

PP2
Quantidade: 01
Dimensões: 100 x 210
Tipo: pantográfica
Material: ferro galvanizado; 01 (uma) fechadura tipo externa; trilhos metalicos.
Acabamento: fundo para galvanizados + pintura esmalte sintético, cor azul Del Rey.

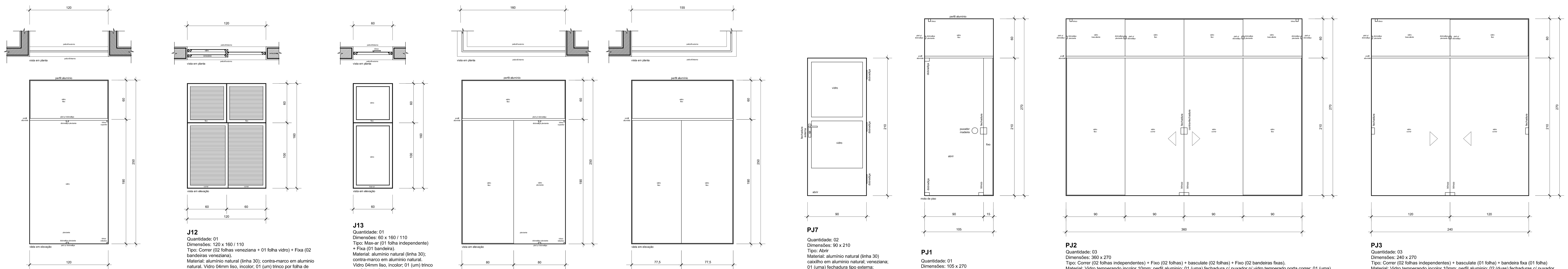

J11
Quantidade: 01
Dimensões: 120 x 250 / 20
Tipo: Pivotante (01 folha independente) + Fixo (01 bandeira).
Material: Vidro temperando incolor 10mm; perfil alumínio
02 (dois) trincos; 02 (duas) dobradiças pivotantes
p/ vidro temperado; 02 (dois) pivos p/ dobradiças
Obs. vidro fixado com perfil de alumínio e silicone

J12
Quantidade: 01
Dimensões: 120 x 160 / 110
Tipo: Correr (02 folhas veneziana + 01 folha vidro) + Fixa (02 bandeiras veneziana).
Material: alumínio natural (linha 30); contra-marco em alumínio natural. Vidro 04mm liso, incolor; 01 (um) trinco por folha de fechamento.
Obs. vidro fixado com baguete alumínio e massa vidraceiro

J13
Quantidade: 01
Dimensões: 60 x 160 / 110
Tipo: Max-ar (01 folha independente) + Fixa (01 bandeira).
Material: alumínio natural (linha 30); contra-marco em alumínio natural.
Vidro 04mm liso, incolor; 01 (um) trinco por folha de fechamento.
Obs. vidro fixado com baguete alumínio e massa vidraceiro

J14
Quantidade: 01
Dimensões: 160 x 250 / 20
Tipo: Pivotante (01 folha independente) +Fixo (01 folha) + Fixo (01 bandeira).
Material: Vidro temperando incolor 10mm; perfil alumínio
02 (dois) trincos; 02 (duas) dobradiças pivotantes
p/ vidro temperado; 02 (dois) pivos p/ dobradiças
Obs. vidro fixado com perfil de alumínio e silicone

J15
Quantidade: 01
Dimensões: 155 x 250 / 20
Tipo:Fixo (02 folhas) + Fixo (02 bandeiras).
Material: Vidro temperando incolor 10mm; perfil alumínio
Obs. vidro fixado com perfil de alumínio e silicone

PJ7
Quantidade: 02
Dimensões: 90 x 210
Tipo: Abrir
Material: alumínio natural (linha 30) caixilho em alumínio natural; veneziana;
01 (uma) fechadura tipo externa;
03 (três) dobradiças.
vidro liso incolor jateado 4mm

PJ1
Quantidade: 01
Dimensões: 105 x 270
Tipo: Abrir + bandeira fixa
Material: vidro temperado 10mm, liso, incolor, transparente, jateado; 01 (uma) fechadura externa p/ vidro tempetado;
01 (uma) contra fechadura c/ batedor;
01 (um) trinco p/ porta de vidro temperado;
01 (uma) dobradiça superior;
01 (uma) dobradiça inferior; mola de piso embutida
02 (dois) puxadores em madeira redonda.
perfis de alumínio e vedação em silicone.
Acabamentos: alumínio natural e metais cromados.

PJ2
Quantidade: 03
Dimensões: 360 x 270
Tipo: Correr (02 folhas independentes) + Fixo (02 folhas) + basculate (02 folhas) + Fixo (02 bandeiras fixas).
Material: Vidro temperando incolor 10mm; perfil alumínio; 01 (uma) fechadura c/ puxador p/ vidro temperado porta correr; 01 (uma) contra fechadura; 02 (dois) trincos; 04 (quatro) dobradiças pivotantes p/ vidro temperado; 04 (quatro) pivos p/ dobradiças; 02 (dois) trincos p/basculante; 02 (duas) correntes com algolas; 02 (dois) botões de fixação em alvenaria
Obs. vidro fixado com perfil de alumínio e silicone
Acabamentos: alumínio natural, metas cromados.

PJ3
Quantidade: 03
Dimensões: 240 x 270
Tipo: Correr (02 folhas independentes) + basculate (01 folha) + bandeira fixa (01 folha)
Material: Vidro temperando incolor 10mm; perfil alumínio; 02 (duas) fechaduras c/ puxador p/ vidro temperado porta correr; 02 (duas) contra fechaduras; 02 (dois) trincos de piso; 02 (dois) dobradiças pivotantes p/ vidro temperado; 02 (dois) pivos p/ dobradiças; 01 (um) trinco p/basculante; 02 (duas) correntes com algolas; 02 (dois) botões de fixação em alvenaria.
Obs. vidro fixado com perfil de alumínio e silicone
Acabamentos: alumínio natural, metas cromados.

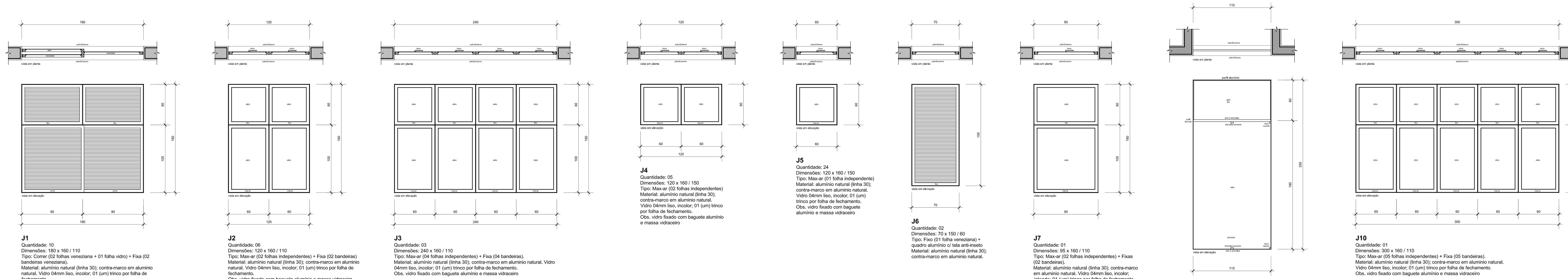

J1
Quantidade: 10
Dimensões: 180 x 160 / 110
Tipo: Correr (02 folhas veneziana + 01 folha vidro) + Fixa (02 bandeiras veneziana).
Material: alumínio natural (linha 30); contra-marco em alumínio natural. Vidro 04mm liso, incolor; 01 (um) trinco por folha de fechamento.
Obs. vidro fixado com baguete alumínio e massa vidraceiro

J2
Quantidade: 06
Dimensões: 120 x 160 / 110
Tipo: Max-ar (02 folhas independentes) + Fixa (02 bandeiras)
Material: alumínio natural (linha 30); contra-marco em alumínio natural. Vidro 04mm liso, incolor; 01 (um) trinco por folha de fechamento.
Obs. vidro fixado com baguete alumínio e massa vidraceiro

J3
Quantidade: 03
Dimensões: 240 x 160 / 110
Tipo: Max-ar (04 folhas independentes) + Fixa (04 bandeiras).
Material: alumínio natural (linha 30); contra-marco em alumínio natural. Vidro 04mm liso, incolor; 01 (um) trinco por folha de fechamento.
Obs. vidro fixado com baguete alumínio e massa vidraceiro

J4
Quantidade: 05
Dimensões: 120 x 160 / 150
Tipo: Max-ar (02 folhas independentes)
Material: alumínio natural (linha 30); contra-marco em alumínio natural.
Vidro 04mm liso, incolor; 01 (um) trinco por folha de fechamento.
Obs. vidro fixado com baguete alumínio e massa vidraceiro

J5
Quantidade: 24
Dimensões: 120 x 160 / 150
Tipo: Max-ar (01 folha independente)
Material: alumínio natural (linha 30); contra-marco em alumínio natural.
Vidro 04mm liso, incolor; 01 (um) trinco por folha de fechamento.
Obs. vidro fixado com baguete alumínio e massa vidraceiro

J6
Quantidade: 02
Dimensões: 70 x 150 / 60
Tipo: Fixo (01 folha veneziana) + quadro alumínio c/ tela anti-inseto
Material: alumínio natural (linha 30); contra-marco em alumínio natural.

J7
Quantidade: 01
Dimensões: 95 x 160 / 110
Tipo: Max-ar (02 folhas independentes) + Fixas (02 bandeiras).
Material: alumínio natural (linha 30); contra-marco em alumínio natural. Vidro 04mm liso, incolor; jateado; 01 (um) trinco por folha de fechamento.
Obs. vidro fixado com baguete alumínio e massa vidraceiro

J8
Quantidade: 01
Dimensões: 115 x 250 / 20
Tipo: Pivotante (01 folha independente) + Fixo (01 bandeira).
Material: Vidro temperando incolor 10mm; perfil alumínio; 02 (dois) trincos; 02 (duas) dobradiças pivotantes p/ vidro temperado; 02 (dois) pivos p/ dobradiças
Obs. vidro fixado com perfil de alumínio e silicone

J10
Quantidade: 01
Dimensões: 300 x 160 / 110
Tipo: Max-ar (05 folhas independentes) + Fixa (05 bandeiras).
Material: alumínio natural (linha 30); contra-marco em alumínio natural.
Vidro 04mm liso, incolor; 01 (um) trinco por folha de fechamento.
Obs. vidro fixado com baguete alumínio e massa vidraceiro

NOTAS GERAIS

01	conferir todas as medidas in loco.
02	todas as cotas encontram-se em centímetros
03	em caso de dúvidas, consultar o(s) autor (es) do (s) projeto (s).
04	as medidas referem-se às dimensões acabadas
05	ocorrendo alterações e/ou ajustes durante a obra, deverá haver anuência prévia da fiscalização.
06	alterações processadas em obra deverão ser registradas para "As Built" e repassadas aos projetistas
07	para substituição de materiais, adotar critério da similaridade, com autorização prévia da fiscalização.

MODIFICAÇÕES/REVISÕES		TABELA PENAS PLOTAGEM	
versão	data	cor	espessura da pena
		vermelho	01
		amarelo	02
		verde	03
		cian	04
		azul	05
		magenta	06
		cor 07 branco	08
		cor 08 cinza	10
		cor 30 laranja	12

ESPAÇO RESERVADO PARA CARIMBOS DE APROVAÇÃO: PMJ; CBVJ; VIGILANCIA SANITARIA E DEMAIS ORGÃOS OFICIAIS

Assinatura Secretário Municipal de Saúde:

Assinatura Autor do Projeto:
Arqº. CELSO POMIN LIBERADO - A 15.901-8 CAU

PREFEITURA DE JOINVILLE
Secretaria da Saúde
Rua Araranguá, 397 - Bairro América - Joinville SC

Setor:
UNIDADE DA GERENCIA ADMINISTRATIVA - FINANCEIRA
Coordenação da Área Administrativa

Nome Obra / Endereço:
UNIDADE DE ACOLHIMENTO - CAPS AD III
Rua Briga da Lopes S/N - Bairro Glória - Joinville SC

Requerente: **GERENCIA SERVIÇOS DE REFERÊNCIA**
Proprietário: **FUNDO MUNICIPAL DE SAÚDE**

Tipo de Projeto: **ARQUITETÔNICO**

Categoria: ○ Lay-Out ○ Estudo Preliminar ○ Anteprojeto ◉ Executivo ○ Aprovação Alvará PMJ
Intervenção: ◉ Construção Nova ○ Reforma ○ Regularização ○ Ampliação ○ Adequação

Autores: **Arquiteto CELSO POMIN LIBERADO A 15.901-8 CAU**

Conteúdo:
- IMPLANTAÇÃO GERAL
- IMPLANTAÇÃO - COTAS e NÍVEIS
- LOCALIZAÇÃO

Co-Autores:

Data: **Novembro / 2016** | Escala: **INDICADA** | Cod. do Projeto: **UBSF04-01-03-16**
CAD: | Revisado: **Celso** | Cod. Barras:
Arq. PLT: **UBSF04-01-03-16-PLT** | Arq. CAD: **UBSF04-01-03-16-DWG**
Num./Prancha: **18/20**

A0 = 841 x 1189 mm = 1,00 m2
PAPEL RECICLÁVEL