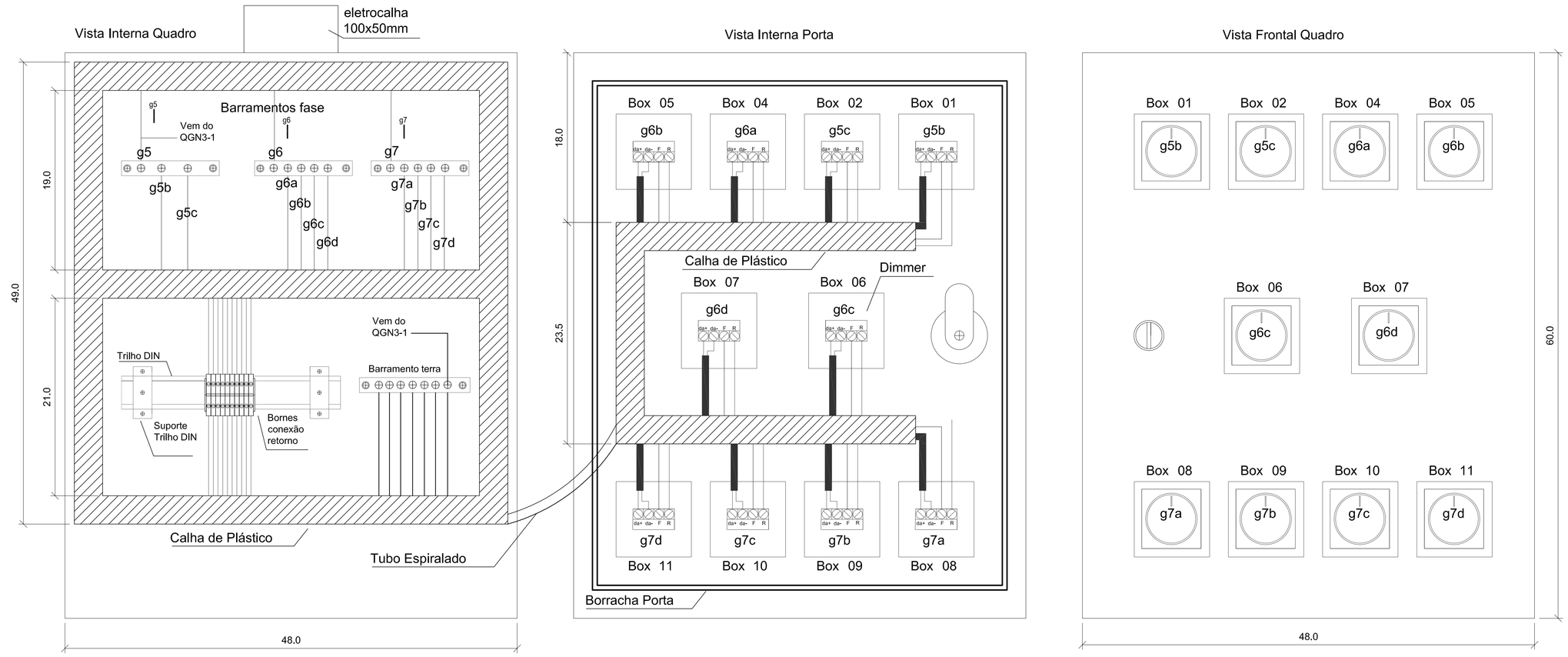

QUADRO COMANDO ILUMINAÇÂO 01 - BOX 01 a 11

Escala 1/2.5

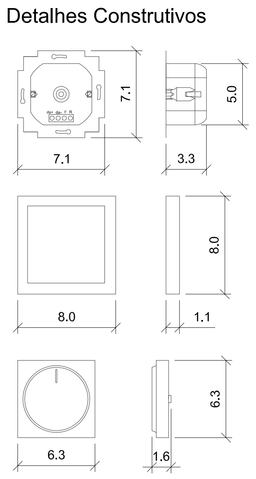

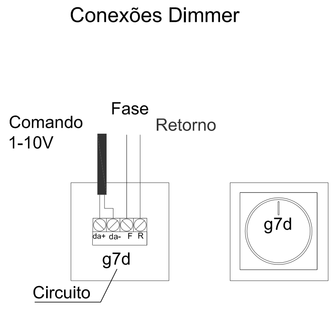

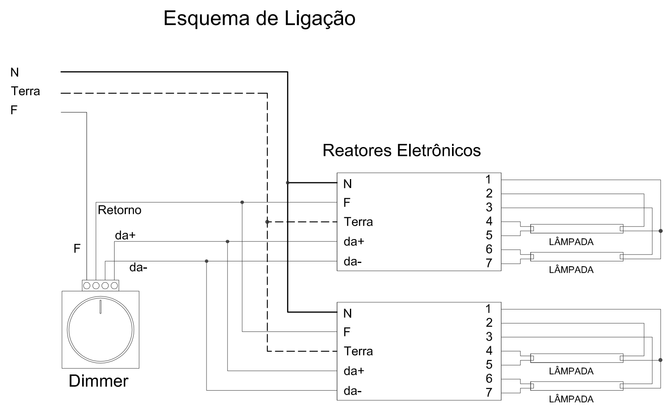

DETALHE DIMMER

Escala 1/2.5

Proprietário: PREFEITURA MUNICIPAL DE JOINVILLE HOSPITAL MUNICIPAL SÃO JOSÉ	Autor Projeto: Murilo Renato Schiessel Engenheiro Eletricista CREA/SC 028806-9	Responsável Execução: Engenheiro Eletricista CREA/SC

IPPUJ

FUNDAÇÃO INSTITUTO DE PESQUISA E PLANEJAMENTO PARA O DESENVOLVIMENTO SUSTENTÁVEL DE JOINVILLE
Av. Hermann August Lepper, 10 - Joinville, SC - CEP 89.221-901
Tel. (47)3431-3301 - Fax (47)3432-7333 - projetos.ippuj@joinville.sc.gov.br

PROJETO ELÉTRICO

Nome da Obra / Endereço: HOSPITAL MUNICIPAL SÃO JOSÉ - CEDUG
AV. GETÚLIO VARGAS, 238 - ANITA GARIBALDI

Requerente: HOSPITAL MUNICIPAL SÃO JOSÉ

Proprietário: PREFEITURA MUNICIPAL DE JOINVILLE

Autores: Engenheiro Eletricista Murilo Renato Schiessel - CREA/SC 028806-90-0

Co-Autores:

Conteúdo:
- QUADRO CONTROLE ILUMINAÇÃO
BOX 01 A 11
- DETALHES DIMMER
- ESQUEMA DE LIGAÇÃO

Data: 26/08/2015
Escala: 1/2.5
Arq. PLT: Shmsj-ceugE3u6quad-01-A1
Arq.CAD: Shmsj-ceugE3u6
Num. Prancha: EL 01/02

Realizado por: M.R.S.
Desenhista CAD: Leandro
Modificação: