PROJETO ELABORADO COM SOFTWARE CAD LICENCIADO
DIREITOS AUTORAIS DE PROJETO GARANTIDOS POR LEI

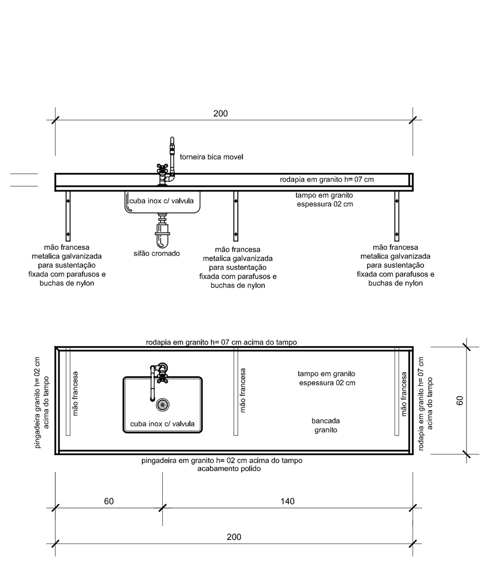

TAMPO PIA DA COPA
Quantidade: 01
Dimensões: (2,00 x 0,60)= 1,20 m²
Materiais: granito 02 cm de espessura;
cuba inox c/ válvula (ver memorial);
torneira cromada (ver memorial);
sifão cromado (ver memorial);
ligação de água flexível (ver memorial).
mão francesa metalica galvanizada

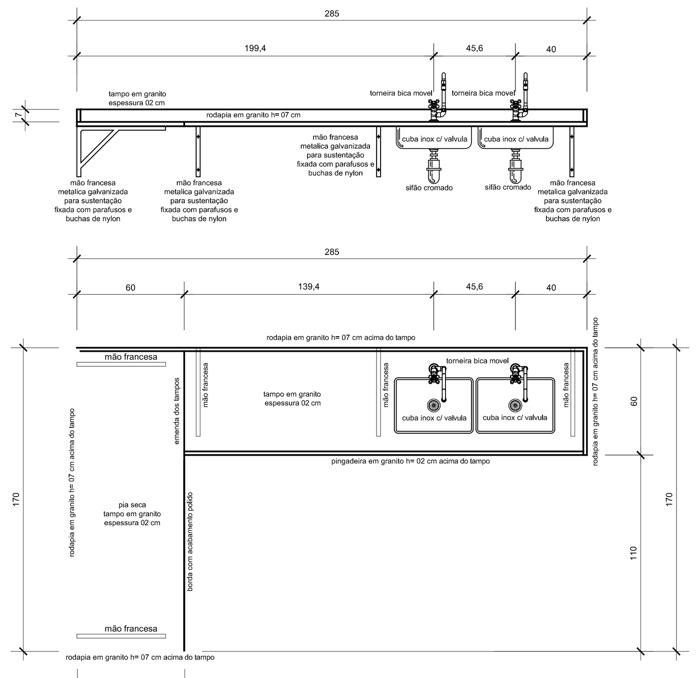

TAMPO BANCADA LAVAÇÃO
Quantidade: 01
Dimensões: (1,10 x 0,60) + (2,85 x 0,60) = 2,37m²
Materiais: granito 02 cm de espessura;
cuba inox c/ válvula (ver memorial);
torneira cromada bica móvel (ver memorial);
sifão cromado (ver memorial);
ligação de água flexível (ver memorial);
mão francesa metálica galvanizada.

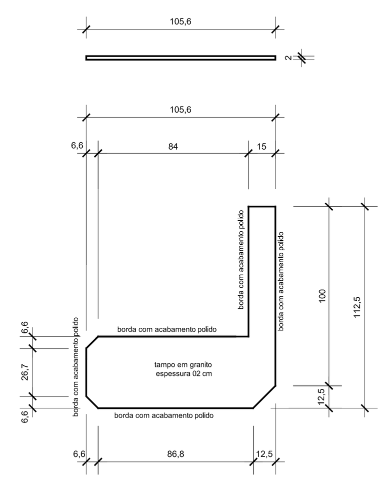

TAMPO PASSADOR DISPENSARIO
Quantidade: 01
Dimensões: 0,52m²
Materiais: granito 02 cm de espessura;

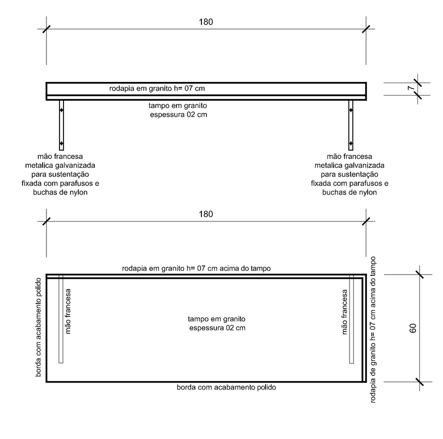

TAMPO BANCADA VACINAS
Quantidade: 01
Dimensões: 1,80 x 0,60 = 1,08m²
Materiais: granito 02 cm de espessura;
mão francesa metálica galvanizada.

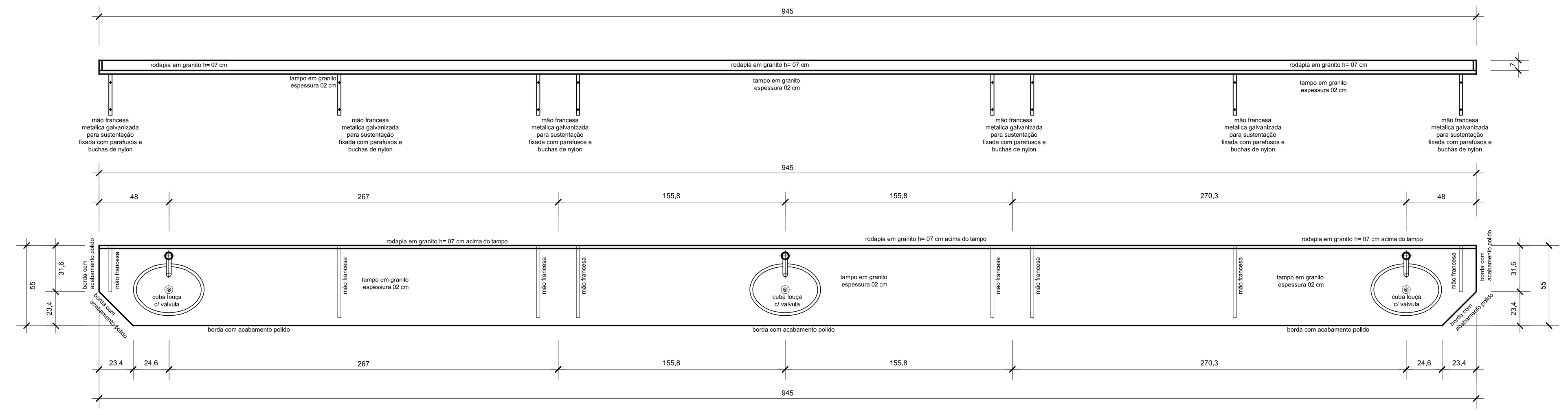

TAMPO BANCADA CONSULTÓRIO ODONTOLÓGICO
Quantidade: 01
Dimensões: (4,95 x 0,55)= 2,73 m²
Materiais: granito 02 cm de espessura;
cuba louça c/ válvula (ver memorial);
torneira cromada (ver memorial);
sifão cromado (ver memorial);
ligação de água flexível (ver memorial).
mão francesa metalica galvanizada

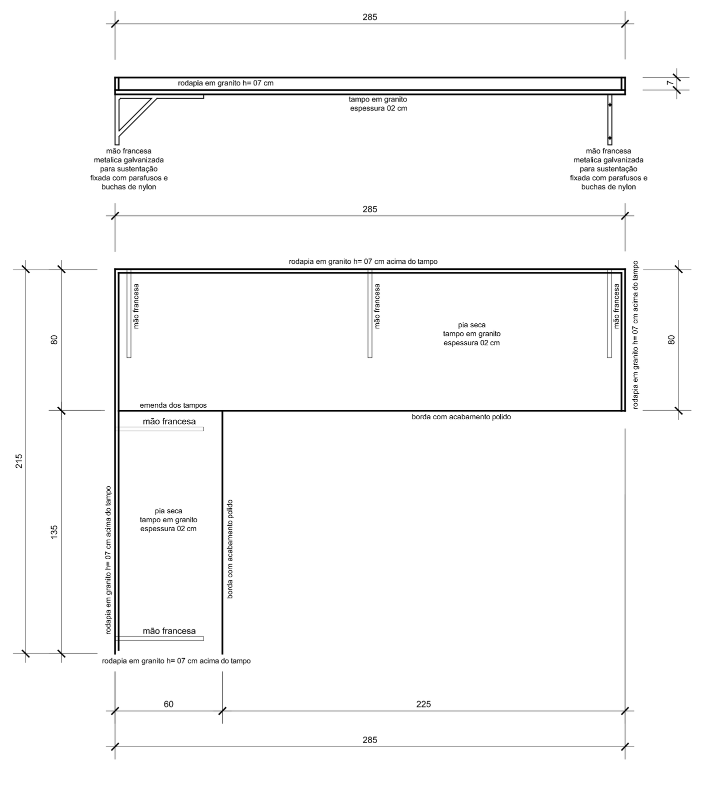

TAMPO BANCADA ESTERILIZAÇÃO
Quantidade: 01
Dimensões: (1,35 X 0,60) + (2,85 X 0,80) = 3,09 m²
Materiais: granito 02 cm de espessura;
mão francesa metálica galvanizada.

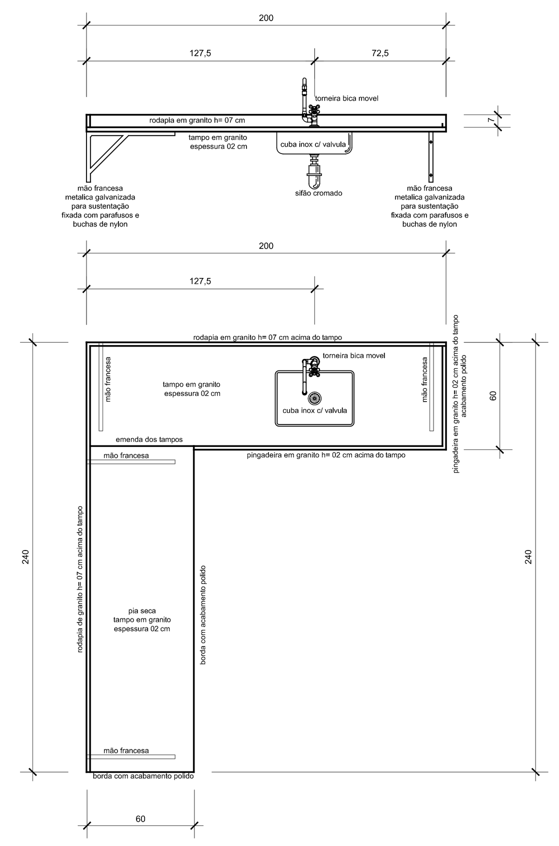

TAMPO BANCADA COLETA
Quantidade: 01
Dimensões: (2,00 x 0,60) + (1,80 x 0,60)= 2,28m²
Materiais: granito 02 cm de espessura;
cuba inox c/ válvula (ver memorial);
torneira cromada bica móvel (ver memorial);
sifão cromado (ver memorial);
ligação de água flexível (ver memorial);
mão francesa metálica galvanizada.

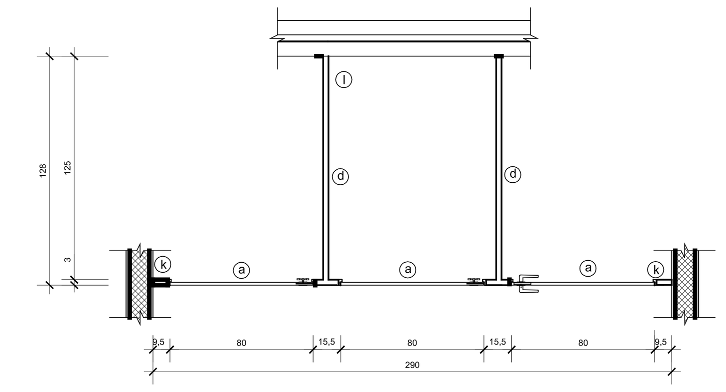

DET. DIVISÓRIA GRANITO SANIT. PUBLICO FEMININO PLANTA
Escala: 1/25

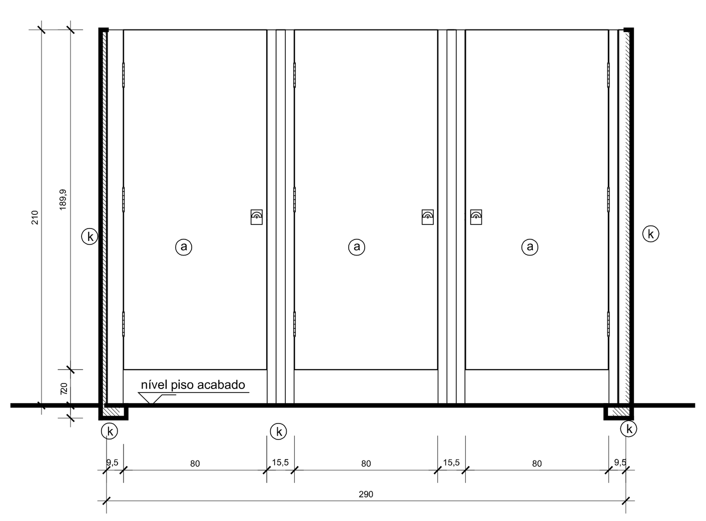

DET. DIVISÓRIA GRANITO SANIT. PUBLICO FEMININO ELEVAÇÃO FRONTAL
Escala: 1/25

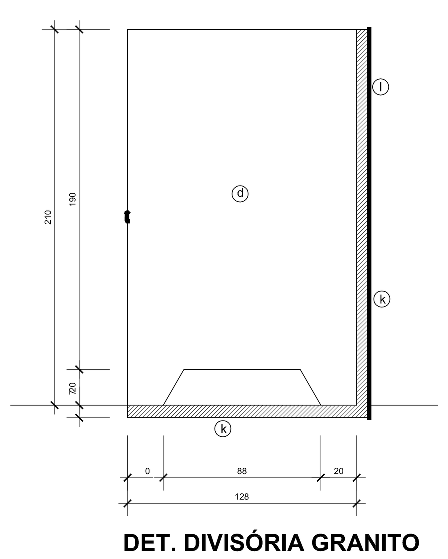

DET. DIVISÓRIA GRANITO SANIT. PUBLICO FEMININO ELEVAÇÃO LATERAL
Escala: 1/25

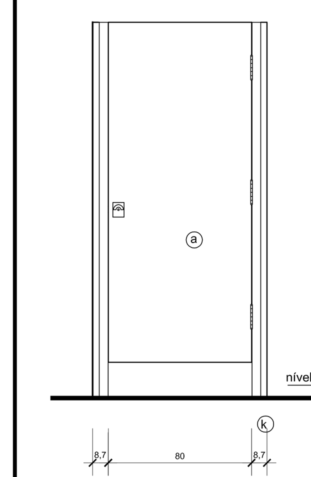

DET. DIVISÓRIA GRANITO SANIT. PUBLICO MASCULINO ELEVAÇÃO FRONTAL
Escala: 1/25

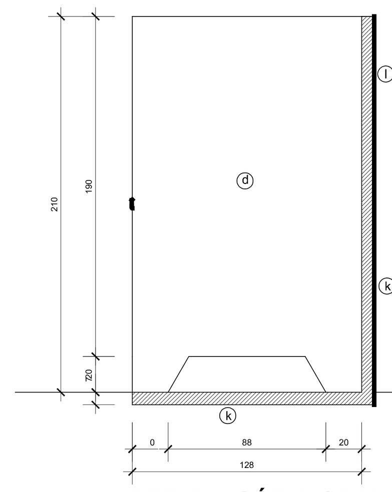

DET. DIVISÓRIA GRANITO SANIT. PUBLICO MASCULINO - LATERAL
Escala: 1/25

LEGENDA DIVISORIA SANITARIO

a	porta em madeira largura de 35 mm (ver det. de esquadrias)
b	caixilho em perfil metalico galvanizado + fundo p/galvanizado + pintura
c	revestimento interno da porta em laminado formica
d	divisória em garnilite cinza, polida em ambos os lados h=2,10 m
e	caixa da fechadura
f	trinco tipo "livre/ocupado" / ou fechadura p/ aluminio (conforme o caso)
g	espelho da fechadura
h	parafuso galvanizado com bucha de nylon
i	dobradiça cromada
j	porta veneziana aluminio (ver det. de esquadrias)
k	trecho (hachurado) embutido na alvenaria/piso para fixação da divisória
l	face polida da divisória que encosta na esquadria, sobre o peitoril

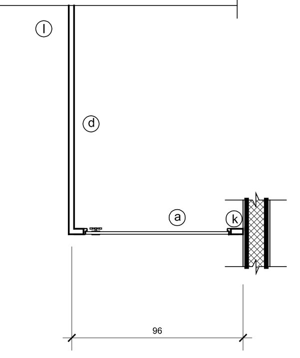

DET. DIVISÓRIA GRANITO SANITARIO PUBLICO MASCULINO PLANTA
Escala: 1/25

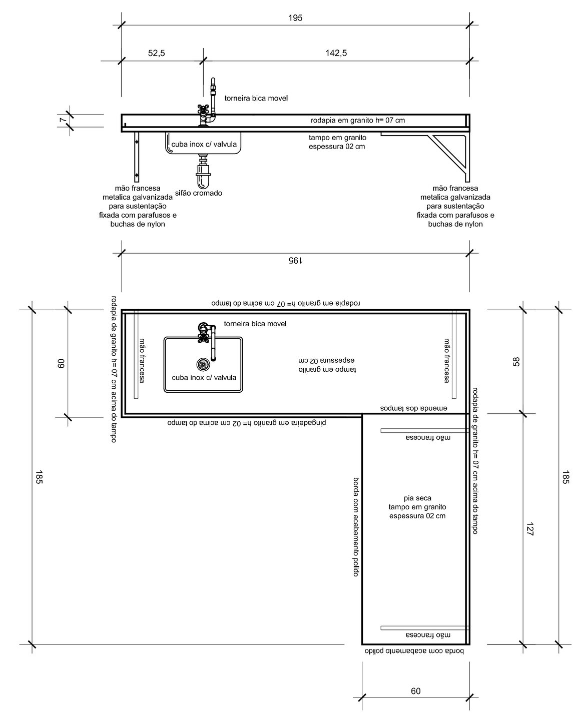

TAMPO BANCADA CURATIVOS
Quantidade: 01
Dimensões: (1,95 x 0,60) + (1,85 x 0,60) = 2,28m²
Materiais: granito 02 cm de espessura;
cuba inox c/ válvula (ver memorial);
torneira cromada bica móvel (ver memorial);
sifão cromado (ver memorial);
ligação de água flexível (ver memorial);
mão francesa metálica galvanizada.

NOTAS GERAIS

01	conferir todas as medidas in loco.
02	todas as cotas encontram-se em centimetros
03	em caso de dúvidas, consultar o(s) autor (es) do (s) projeto (s).
04	as medidas referem-se às dimensões acabadas
05	ocorrendo alterações e/ou ajustes durante a obra, deverá haver anuência prévia da fiscalização.
06	alterações processadas em obra deverão ser registradas para "As Built" e repassadas aos projetistas
07	para substituição de materiais, adotar critério da similaridade, com autorização prévia da fiscalização.

MODIFICAÇÕES/REVISÕES		TABELA PENAS PLOTAGEM	
versão	data	cor	espessura da pena
		vermelho	01
		amarelo	02
		verde	03
		cian	04
		azul	05
		magenta	06
		cor 07 branco	08
		cor 08 cinza	10
		cor 30 laranja	12

ESPAÇO RESERVADO PARA CARIMBOS DE APROVAÇÃO: PMJ; CBVJ; VIGILANCIA SANITARIA E DEMAIS ORGÃOS OFICIAIS

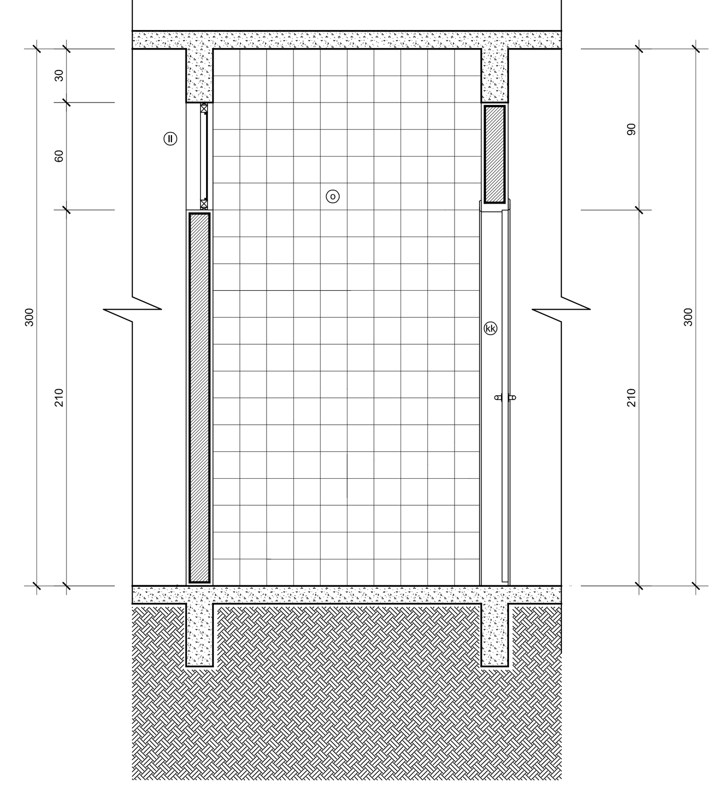

DET. SANIT. CONSULTÓRIOS - ELEVAÇÃO 04
Escala: 1/25

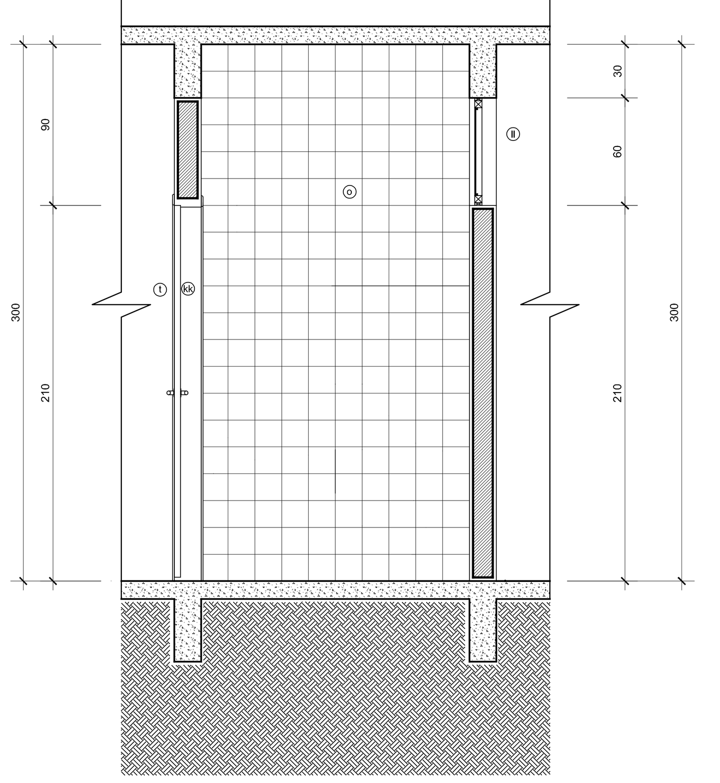

DET. SANIT. CONSULTÓRIOS - ELEVAÇÃO 05
Escala: 1/25

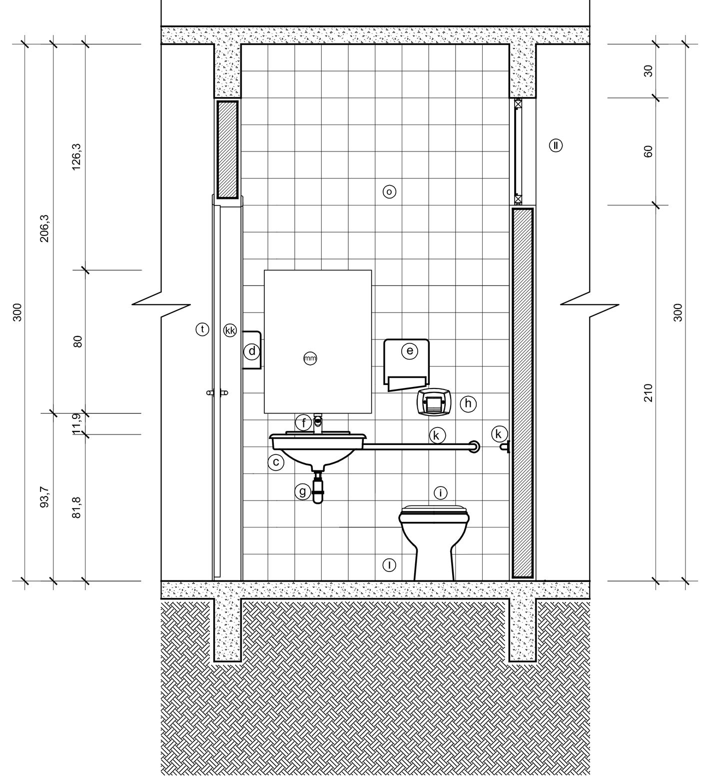

DET. SANIT. CONSULTÓRIOS - ELEVAÇÃO 02
Escala: 1/25

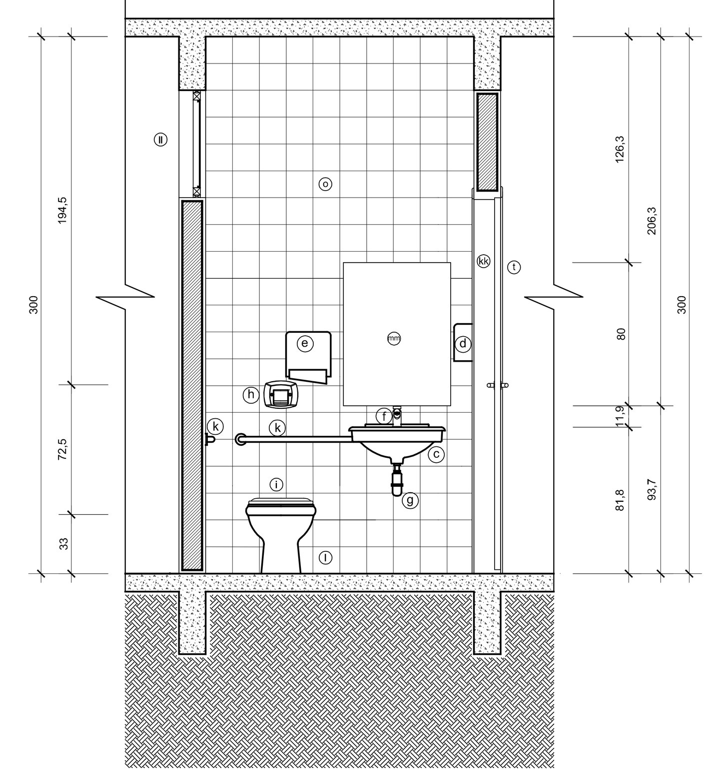

DET. SANIT. CONSULTÓRIOS - ELEVAÇÃO 06
Escala: 1/25

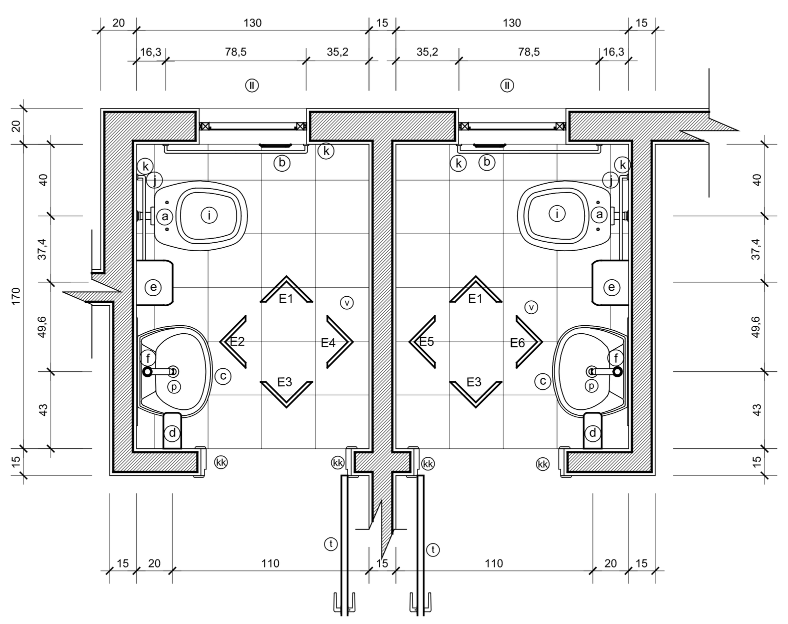

DET. SANIT. CONSULTÓRIOS - PLANTA BAIXA
Escala: 1/25

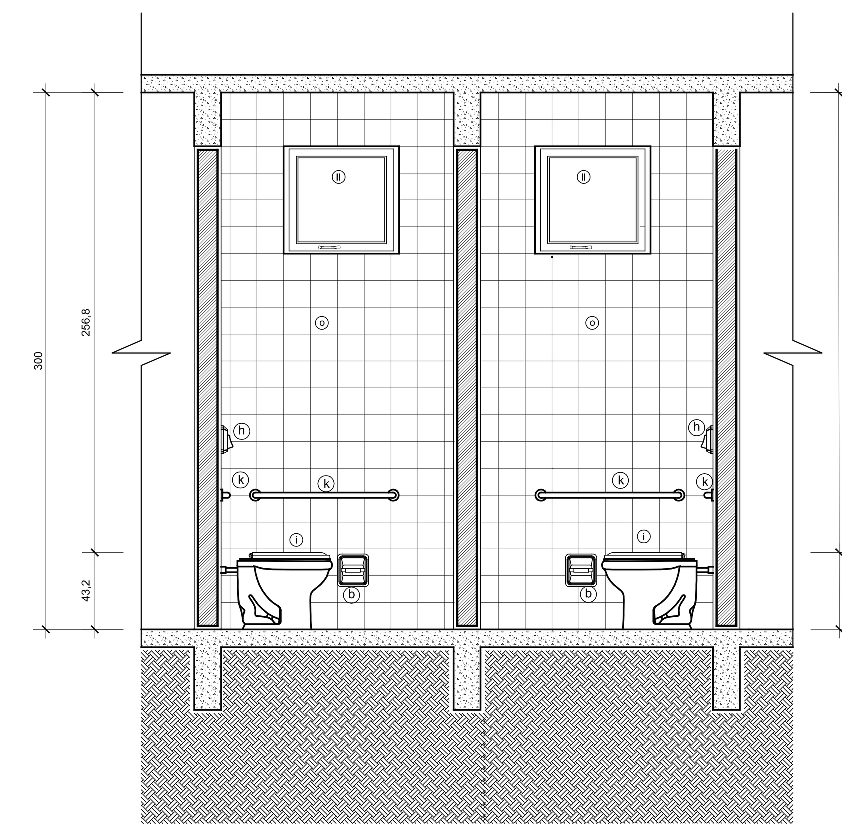

DET. SANIT. CONSULTÓRIOS - ELEVAÇÃO 01
Escala: 1/25

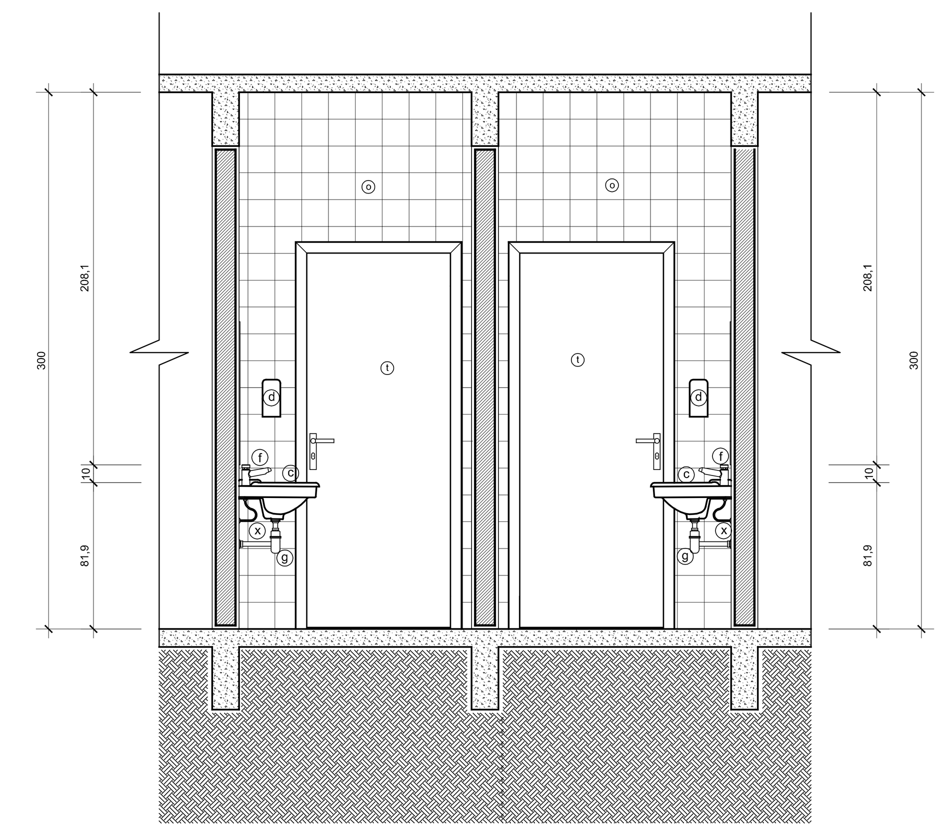

DET. SANIT. CONSULTÓRIOS - ELEVAÇÃO 03
Escala: 1/25

LEGENDA SANITÁRIOS / A.S. / COPA

a	vaso sanitário em louça na cor barnca branca
b	papeleira de embutir na parede em louça na cor branca
c	lavatório em louça na cor branca, suspenso e sem coluna
d	saboneteira líquida suspensa
e	dispenser para papel toalha
f	torneira cromada tipo "pressmatic" acabamento metal cromado
g	sifão cromado
h	válvula de descarga c/registro e acionamento em botão metal cromado
i	assento plástico com tampa - cor branco
j	tubo de ligação em metal cromado
k	barra de apoio em tubo de aço galvanizado com Ø3cm
l	base em alvenaria para acessibilidade
m	divisória granito
n	mictório em louça cor branca
o	revestimento paredes em azulejo cor branco 15x15 cm, rejunte branco
p	válvula de lavatório em metal cromado com tampa plastica
q	cabide em louça cor barca
r	saboneteira de embutir na parede em louça cor banca
s	chuveiro elétrico, acabamento em termoplástico na cor banca
t	porta lisa em madeira pintura fundo + esmalte sintético cor azul escuro
u	porta veneziana em alumínio natural
v	piso cerâmico 30x30 cm, PEI 5, cor cinza claro, rejunte cinza escuro
w	tubo de ligação para chuveiro, em termoplástico na cor branca
x	flexível para ligação de água em acabamento externo malha metálica
y	válvula para mictório tipo "pressmatic" acabamento metal cromado
z	tanque em louça cor branco, com coluna
aa	torneira metal cromado, tipo "de parede" para tanque
bb	válvula de tanque em metal cromado com tampa plastica
cc	piso cerâm. 30x30 cm antiderrapante, cor cinza claro, rejunte cinza escuro
dd	soleira de granito cinza andorinha, espessura 2cm
ee	porta em aluminio natural
ff	bancada de granito (ver detalhamento em separado)
gg	esquadria em ferro galvanizado (ver detalhe em separado)
hh	cuba inox para pia
ii	válvula inox para cuba de pia
jj	suporte metálico galvanizado com pintura fundo + esmalte sintético
kk	torneira de pia (de bancada) metálica cromada, bica movel
ll	caixilho/vistas porta em madeira itaúba - esmalte sintético azul escuro
mm	esquadria em alumínio natural (ver detalhe em separado)
nn	espelho 60 x 80 cm
oo	trocador

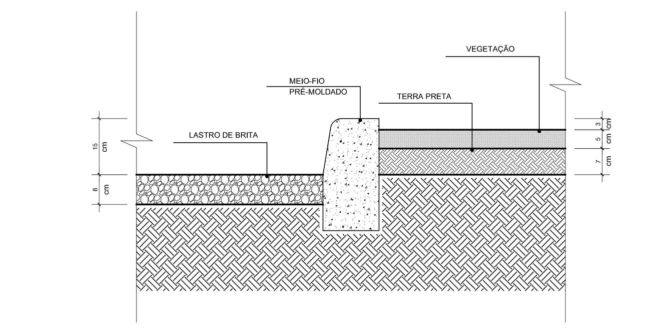

DET. PASSEIO - MEIO FIO - CANTEIRO
S/ Escala

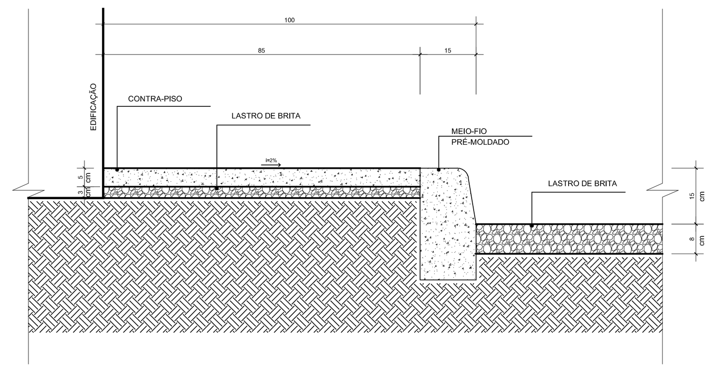

DET. PASSEIO - MEIO FIO - BRITA
S/ Escala

Assinatura Secretário Municipal de Saúde:

Assinatura Autor do Projeto:
Arqº. CELSO POMIN LIBERADO - A 15.901-8 CAU

PREFEITURA DE JOINVILLE
Secretaria da Saúde
Rua Araranguá, 397 - Bairro América - Joinville SC

Setor: **UNIDADE DA GERENCIA ADMINISTRATIVA - FINANCEIRA**
Coordenação da Área Administrativa

Nome Obra / Endereço: **UBSF BAKITAS**
Rua São Vicente S/N - Bairro Boa Vista - Joinville SC

Requerente: **GERENCIA ATENÇÃO BÁSICA**
Proprietário: **FUNDO MUNICIPAL DE SAÚDE**

Tipo de Projeto: **ARQUITETÔNICO**

Categoria: ○ Lay-Out ○ Estudo Preliminar ○ Anteprojeto ◉ Executivo ○ Aprovação Alvará PMJ
Intervenção: ◉ Construção Nova ○ Reforma ○ Regularização ○ Ampliação ○ Adequação

Autores: **Arquiteto CELSO POMIN LIBERADO A 15.901-8 CAU**
Co-Autores:

Conteúdo:
- DETALHE SANITÁRIOS CONSULTÓRIOS
- DETALHE BANCADAS
- DETALHE DIVISÓRIAS GRANITO
- DETALHE PADRÃO MEIO FIO

Data: Agosto / 2016	Escala: INDICADA	Cod. do Projeto: UBSF04-01-03-16	Num./Prancha: **14/15**
CAD:	Revisado: Celso	Cod. Barras:	
Arq. PLT: UBSF04-01-03-16-PLT	Arq. CAD: UBSF04-01-03-16-DWG		

PAPEL RECICLÁVEL
A0 = 841 x 1189 mm = 1,00 m2