Estacas
E2 à E44

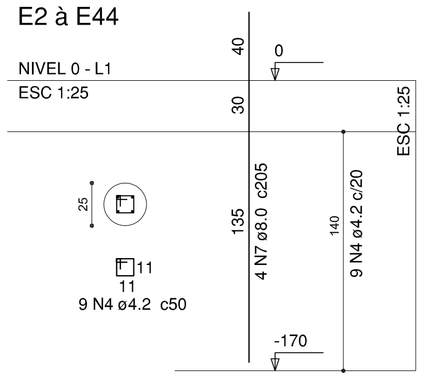

VB1=VB2 (20 x 30)
ESC 1:50

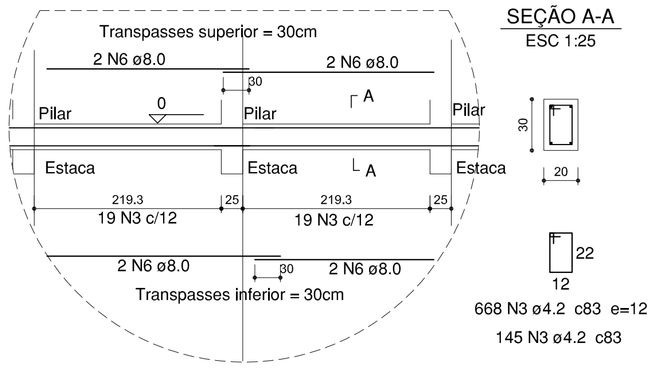

SEÇÃO A-A
ESC 1:25

668 N3 ø4.2 c83 e=12
145 N3 ø4.2 c83

P1 à P45

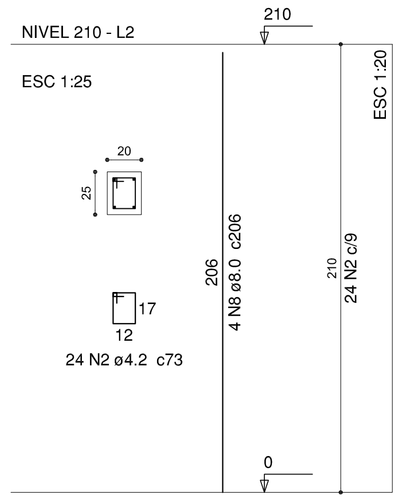

V1=V2 (9 x 20)
ESC 1:50

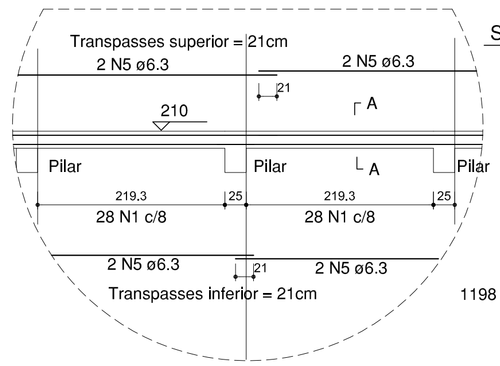

SEÇÃO A-A
ESC 1:25

1198 N1 ø4.2 c41 e=8

Relação do aço

AÇO	N	DIAM (mm)	QUANT (Barras)	UNIT (cm)	C.TOTAL (cm)
CA60	1	4.2	1198	41	49118
	2	4.2	1080	73	78840
	3	4.2	813	83	67479
	4	4.2	301	50	15050
CA50	5	6.3	corrido	43280	43280
	6	8.0	corrido	116990	116990
	7	8.0	172	205	35260
	8	8.0	180	206	37080

Resumo do aço

AÇO	DIAM (mm)	C.TOTAL (m)	PESO + 10 % (kg)
CA50	6.3	432.8	116.5
	8.0	1169.9	507.8
CA60	4.2	2156.7	258.0

PESO TOTAL (kg)	
CA50	624.2
CA60	258.0

Volume de concreto (C-30) excluindo estacas = 12.93 m³
Área de forma = 181.18 m²
Estacas d=25cm / 43 un / prof= 1.4m / Volume concreto= 2.95 m³

VOLUMES INFRA ESTRUTURA
Volume de escavação = 9.46 m³
Area de apiloamento fundo =31.5 m2
Volume de concreto magro = 0,95 m³

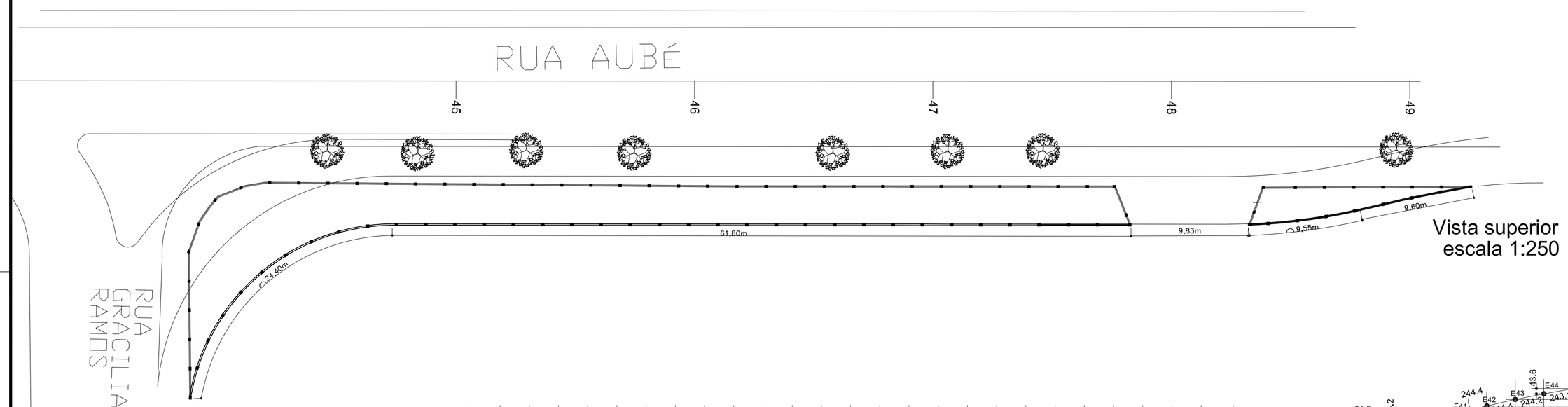

Vista superior
escala 1:250

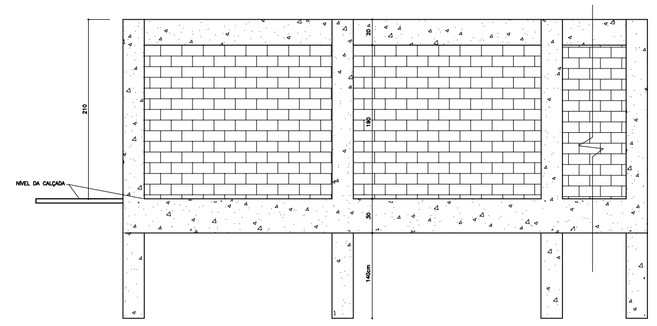

Perfil genérico
escala 1:50

-O EXECUTOR DA OBRA DEVERÁ ESTUDAR TODO ESTE PROJETO ANTES DE INICIAR A EXECUÇÃO, BEM COMO TODOS OS PROJETOS DESTA OBRA.

-O RESPONSÁVEL PELA EXECUÇÃO DEVERÁ CONFERIR AS MEDIDAS NO LOCAL COMPARANDO COM AS MEDIDAS DO PROJETO ARQUITETONICO, CERTIFICANDO-SE DA SATISFATÓRIA COMPATIBILIDADE ENTRE OS PROJETOS E O LOCAL DE EXECUÇÃO.

-O ENGENHEIRO PROJETISTA ESTARÁ À DISPOSIÇÃO PARA QUALQUER ESCLARECIMENTO E APOIO TÉCNICO EM QUALQUER FASE DA OBRA. PORTANTO, EM CASO DE DUVIDA NÃO DEIXE DE CONSULTAR O ENGENHEIRO

-OS ESPAÇAMENTOS DETERMINADOS NESTE PROJETO DEVERÃO SER FEITOS COM ESPAÇADORES INDUSTRIALIZADOS

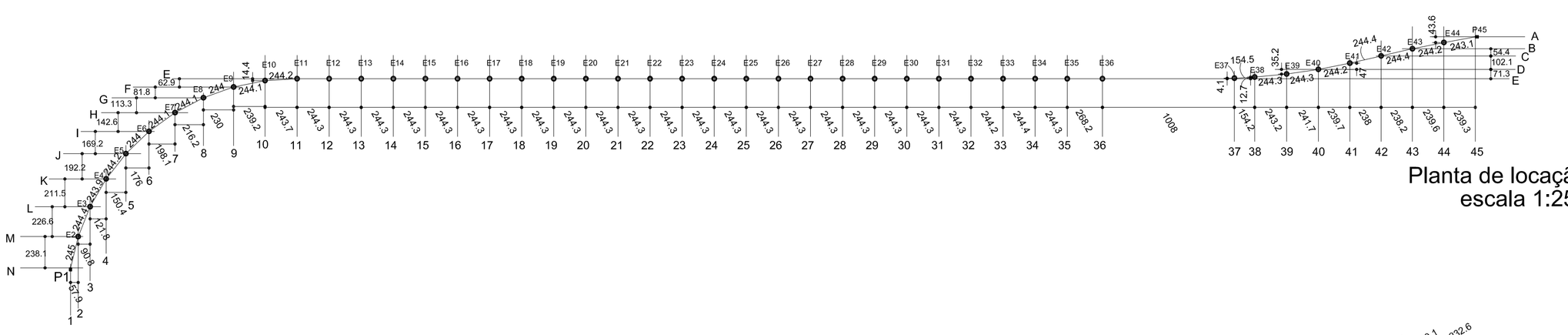

Planta de locação
escala 1:250

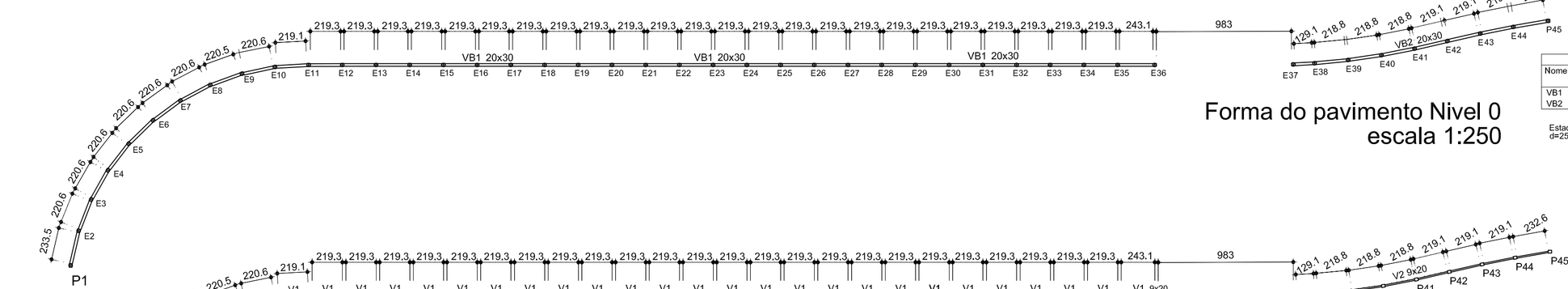

Forma do pavimento Nivel 0
escala 1:250

Vigas			
Nome	Seção (cm)	Elevação (cm)	Nivel (cm)
VB1	20x30	0	0
VB2	20x30	0	0

Estacas
d=25cm

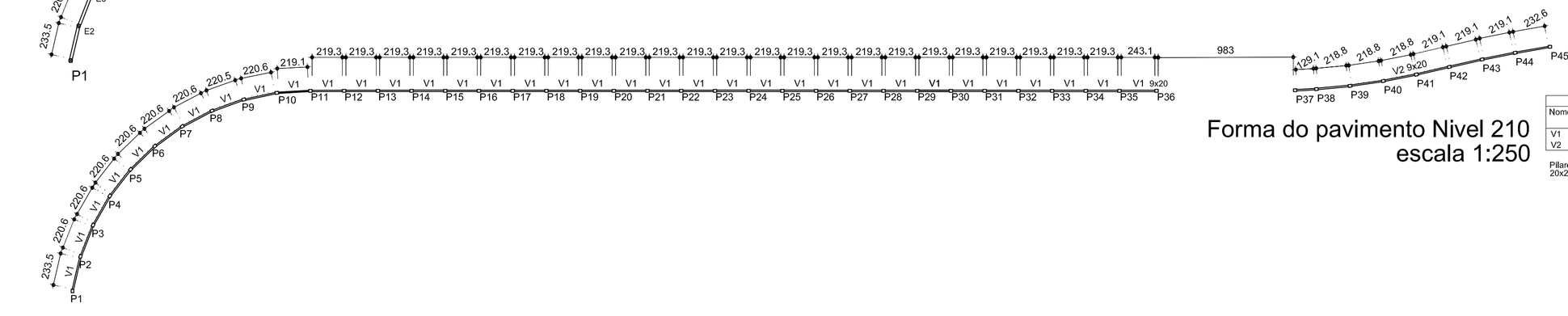

Forma do pavimento Nivel 210
escala 1:250

Vigas			
Nome	Seção (cm)	Elevação (cm)	Nivel (cm)
V1	20x30	0	210
V2	20x30	0	210

Pilares
20x25

Características dos materiais

fck (kgf/cm²)	Ecs (kgf/cm²)	fct (kgf/cm²)	Abatimento (cm)
300	260716	29	5.00

Dimensão máxima do agregado = 5 mm

PREFEITURA MUNICIPAL DE JOINVILLE

SECRETARIA DE INFRAESTRUTURA URBANA
UNIDADE DE BANCO DE PROJETOS

Projeto:
PAC 2 - Mobilidade Médias Cidades - Rua Aubé
Projeto de obras complementares - Muro Celesc

Conteúdo:
PROJETO DE ESTRUTURA - MURO CELESC
Locação estacas; Formas; Detalhes

Autores:
Autor:: Ass.:
ALEXANDRE SMORE SILVA CREA: 42,999-7

Co-Autor: Ass.:

Requerente:
SEINFRA

Escala:
Indicada

Desenhista CAD:
Alexandre

Código:
UBP/Muro Celesc

Data:
08/2019

Número Prancha:
ÚNICA

Nota: Para o Código do Projeto Define-se:
1 grupo - Executora do Projeto;
2 grupo - Secretaria. Fundação entre outros;
3 grupo - Tipo de Projeto;
4 grupo - Nome do Projeto (5 letras)
5 grupo - Numero do Projeto;
6 grupo - Revisão / Ano.