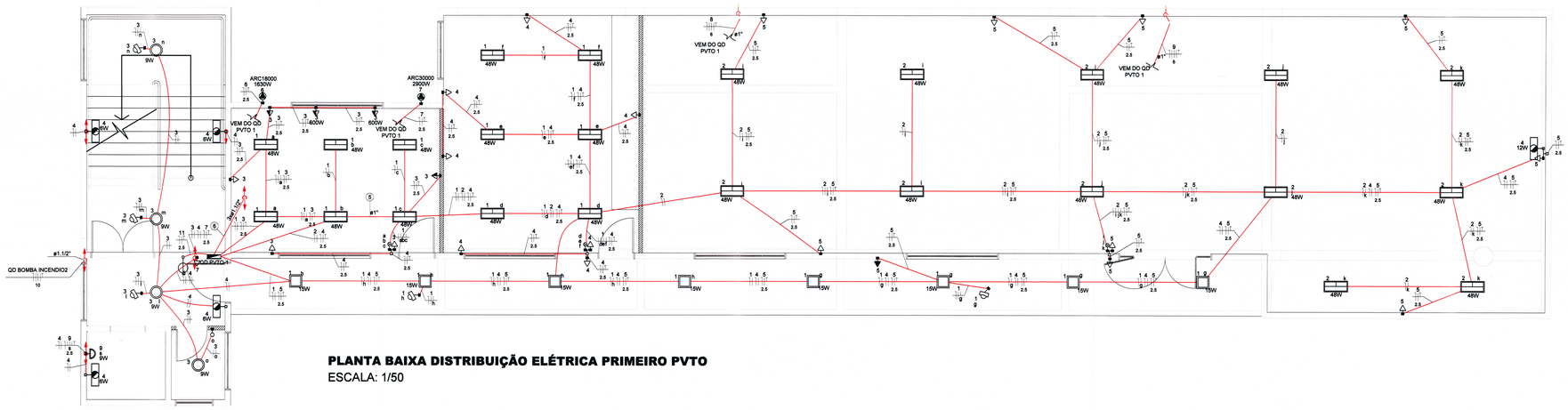

PLANTA BAIXA DISTRIBUIÇÃO ELÉTRICA PRIMEIRO PVTO

ESCALA: 1/50

Quadro de Cargas (QD PVTO-1)

Circuito	Descrição	Esquema	Método de inst.	Tensão (V)	Pot. total. (VA)	Pot. total. (W)	Fases	Pot. - R (W)	Pot. - S (W)	Pot. - T (W)	FP	FCA	Ir' (A)	Seção (mm2)	Icc (kA)	Disj (A)	dV total (%)
1	ILUM LAB MOLHADO/SECO/CORREDOR	F+N+T	B1	220 V	1080	1080	R	1080			1.00	0.70	7.0	1.5	3	10	3.22
2	ILUM DEPÓSITO	F+N+T	B1	220 V	960	960	R	960			1.00	0.70	6.2	1.5	3	10	4.52
3	TUG LAB MOLHADO	F+N+T	B1	220 V	1889	1700	T			1700	0.90	0.70	10.8	2.5	3	10	3.58
4	TUG LAB SECO/CORREDOR	F+N+T	B1	220 V	778	700	R	700			0.90	0.70	5.1	2.5	3	10	3.44
5	TUG DEPÓSITO/CORREDOR	F+N+T	B1	220 V	1111	1000	S		1000		0.90	1.00	5.1	2.5	3	10	4.19
6	AR COND LAB MOLHADO	F+N+T	B1	220 V	1811	1630	T			1630	0.90	1.00	8.2	2.5	3	10	3.55
7	AR COND LAB SECO	F+N+T	B1	220 V	3222	2900	S		2900		0.90	1.00	14.6	2.5	3	16	4.05
8	AR COND DEPÓSITO 1	3F+N+T	B1	380/220 V	6278	5650	R+S+T	1883	1883	1883	0.90	1.00	9.5	6	3	20	3.42
9	AR COND DEPÓSITO 2	3F+N+T	B1	380/220 V	6278	5650	R+S+T	1883	1883	1883	0.90	1.00	9.5	6	3	20	3.56
10	Reserva	F+N+T	B1	220 V	500	500	R	500			1.00	1.00	2.3	2.5	3	10	0.00
11	TUG COMUNICAÇÃO	F+N+T	B1	220 V	111	100	R	100			0.90	1.00	0.5	2.5	3	10	3.16
TOTAL					24018	21870	R+S+T	7107	7667	7097							

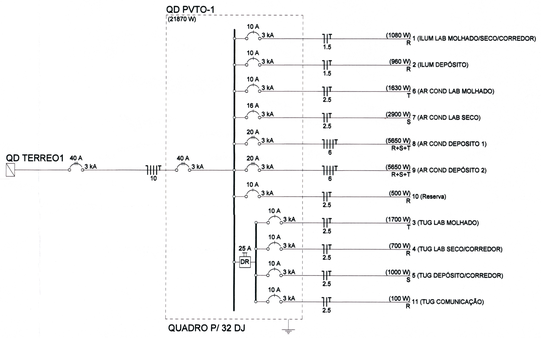

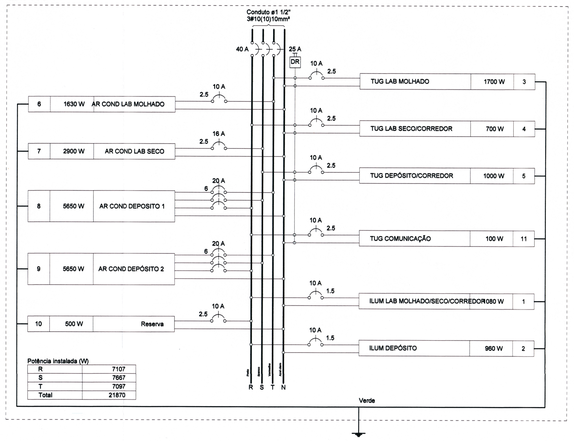

Potência instalada (W)

R	7107
S	7667
T	7097
Total	21870

LEGENDA

TOMADA 100W - POTÊNCIAS DIFERENTES INDICADAS Altura = 0,30m - 1,10m - 2,20m	ELETRODUTO NO TETO OU PAREDE Ø3/4" DIÂMETROS DIFERENTES INDICADOS
1 TECLA SIMPLES & 1 TOMADA - 1,10m do piso 1 TECLA PARALELA & 1 TOMADA	ELETRODUTO NO PISO Ø3/4" DIÂMETROS DIFERENTES INDICADOS
QUADRO DE DISTRIBUIÇÃO - CONFORME PROJETO	PAFLON PRETO 17x17 DE SOBREPOR LED - 9W, TEMPERATURA DA COR 4000K - POTÊNCIAS DIF. INDICADAS
INTERRUPTOR SIMPLES UMA - DUAS - TRÊS -QUATRO TECLAS	MOTOR ELÉTRICO - CONFORME PROJETO
PAFLON 22x22 DE SOBREPOR PRETO, LED - 15W, TEMPERATURA DA COR 3000K	ALINHAMENTO VERTICAL DOS PONTOS - TOMADA BAIXA E INTERRUPTOR - TOMADA BAIXA E MEDIA
TOMADA DE USO ESPECÍFICO - Altura = 0,30m - 1,10m - 2,20m	ALINHAMENTO VERTICAL DOS PONTOS - TOMADA MEDIA E ALTA - TOMADA BAIXA E ALTA
TOMADA 2P+T NO PISO - NO TETO	LUMINÁRIA PRETA DE PAREDE - 9 W h=1,8m - POTÊNCIAS DIFERENTES INDICADAS
PAFLON DE SOBREPOR - 22x22 18W - PRETA 3000K - POTÊNCIAS DIF. INDICADAS	ELETRODUTO DE LIGAÇÃO ENTE PVTOS PVTO ACIMA - ABAIXO - ACIMA E ABAIXO
ESPERA PARA ALIMENTAÇÃO, COMUNICAÇÃO, CABEAMENTO E SEGURANÇA	DR - DIFERENCIAL RESIDUAL - NUMERO DE POLOS CONFORME DIAGRAMA
DISJUNTOR - MONOPOLAR, BIPOLAR E TRIPOLAR - CAPACIDADE: VER DIAGRAMA	CONDUTORES: NEUTRO - FASE - TERRA BITOLA DOS CONDUTORES: VER DIAGRAMA
MEDIDOR DIRETO DE ENERGIA PADRÃO CELESC	INDICAÇÃO DE ATERRAMENTO
SENSOR DE PRENSENÇA NO TETO	ESPERA PARA ILUMINAÇÃO DE EMERGÊNCIA
CAIXA PVC TAMPA CEGA TETO - 4x4" E 4x2"	CAIXA DE PASSAGEM NO PISO DIM. INDICADA
PAFLON DE SOBREPOR - 60x60 48W - PRETA 6000K - POTÊNCIAS DIF. INDICADAS	CAIXA DE PASSAGEM NO PISO DIM. INDICADA
LUMINÁRIA DE TETO TIPO TRILHO, 4m, PRETO LED - 3420 W - TEMPERATURA DE COR 3000K	LUMINÁRIA DE TETO DE SOBREPOR TUBULAR LED - POTÊNCIAS INDICADAS

COLORAÇÃO DA ISOLAÇÃO DOS CONDUTORES:

- FASE R: PRETO
- FASE S: BRANCO OU CINZA
- FASE T: VERMELHO
- NEUTRO: AZUL CLARO
- TERRA: VERDE-AMARELO OU VERDE
- RETORNO: AMARELO

OBSERVAÇÕES SOBRE OS CONDUTORES:

UTILIZAR CONDUTORES COM ISOLAÇÃO EPR 0,6/ 1kV PARA ALIMENTAÇÃO DOS QUADROS DE DISTRIBUIÇÃO E CIRCUITOS ENTERRADOS

UTILIZAR CONDUTORES COM ISOLAÇÃO PVC 450/ 750 V PARA DISTRIBUIÇÃO ELÉTRICA INTERNA, SALVO ORIENTAÇÃO EM PROJETO

SIGLAS USUAIS EM TUE's PRESENTES NESTE PROJETO.

ARC12.000: CONDENSADORA DE AR DE 12.000 BTU'S - POTÊNCIA CONFORME PROJETO

ARC18.000: CONDENSADORA DE AR DE 18.000 BTU'S - POTÊNCIA CONFORME PROJETO

ARC22.000: CONDENSADORA DE AR DE 22.000 BTU'S - POTÊNCIA CONFORME PROJETO

ARC30.000: CONDENSADORA DE AR DE 30.000 BTU'S - POTÊNCIA CONFORME PROJETO

ARC60.000: CONDENSADORA DE AR DE 60.000 BTU'S - POTÊNCIA CONFORME PROJETO

FOG4: FOGÃO DE INDUÇÃO 4 BOCAS - POTÊNCIA CONFORME PROJETO

TUB: TUBULARES LED

OBSERVAÇÕES DE PROJETO:

NOTA 1: TODAS AS TOMADAS DE USO GERAL SÃO DO TIPO 2P+T, **250V/10A, SALVO INDICAÇÕES EM PROJETO.**

NOTA 2: OS CONDUTORES NÃO INDICADOS EM PLANTA SÃO DE **#1,5MM²**

NOTA 3: OS ELETRODUTOS NÃO DIMENSIONADOS EM PLANTA BAIXA SÃO **Ø3/4" - PVC.**

NOTA 4: **OS CIRCUITOS ESPECÍFICOS PARA CHUVEIROS ELÉTRICOS** DEVEM SER **ÚNICOS** NO ELETRODUTO, SEM COMPARTILHAR ELETRODUTO COM OUTROS CIRCUITOS.

NOTA 5: OS CIRCUITOS ESPECÍFICOS PARA CONDICIONADORES DE AR DEVEM TER NO **MÁXIMO TRÊS CIRCUITOS** POR ELETRODUTO

NOTA 6: ELETRODUTOS ENTERRADOS NO SOLO DEVEM ESTAR A UMA PROFUNDIDADE MÍNIMA DE 50 CM.

NOTA 7: AS COTAS ESTÃO EM CENTÍMETROS.

NOTA 8: QUAISQUER ALTERAÇÕES DO PROJETO DEVEM TER AUTORIZAÇÃO POR ESCRITO DO PROJETISTA, QUAISQUER ALTERAÇÕES DURANTE A EXECUÇÃO SERÁ DE RESPONSABILIDADE DO RESPONSÁVEL TÉCNICO PELA EXECUÇÃO.

Associação de Municípios do Nordeste do Estado de Santa Catarina

89.204-635 - JOINVILLE - SC - Rua Max Colin, 1843 - América - Fone: 0**47 433-3927
ASSESSORIA E COORDENADORIA DE PLANEJAMENTO URBANO, MUNICIPAL E REGIONAL
home page : www.amunesc.org.br CREA SC 48.825-4

TRABALHO CUSTEADO ATRAVÉS DA ASSOCIAÇÃO DE MUNICÍPIOS DO NORDESTE DE SANTA CATARINA

PROJETO DISTRIBUIÇÃO ELÉTRICA

OBRA: AMPLIAÇÃO MUSEU ARQUEOLÓGICO SAMBAQUI

ENDEREÇO: RUA DONA FRANCISCA, 600 - CENTRO - JOINVILLE

PROPRIETÁRIO: PREFEITURA MUNICIPAL DE JOINVILLE — Adriano Bornschein Silva, Prefeito de Joinville

ASS: PROPRIETÁRIO — Assinado de forma digital por DIEGO SANTOS:04072325746 Dados: 2021.01.13 09:23:31 -03'00' — ENG ELETRICISTA DIEGO SANTOS - CREA 123.938-7/SC

CONTEÚDO: PLANTA BAIXA ELÉTRICA SEGUNDO PVTO, DIAGRAMA UNIFILARE E MULTIFILAR

ESCALA:	DATA:	
1:50	11/01/2021	ELE 03/05

DESENHO: DIEGO — ELABORAÇÃO: DIEGO — RV00

Projeto do Distribuição Elétric
SEI 21.0.037405-7 / pg. 3