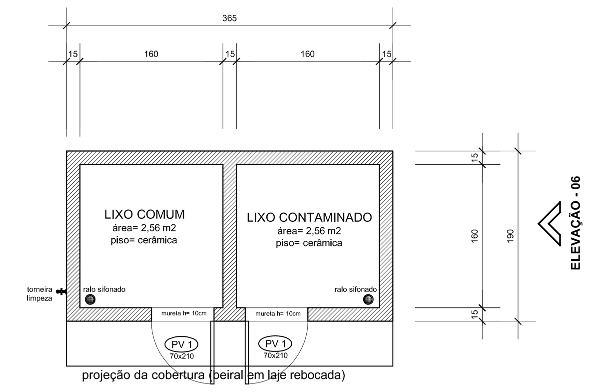

DETALHE LIXOS (PLANTA BAIXA)
Escala: 1/50

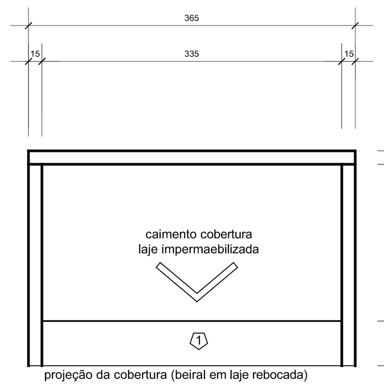

DETALHE LIXOS (COBERTURA)
Escala: 1/50

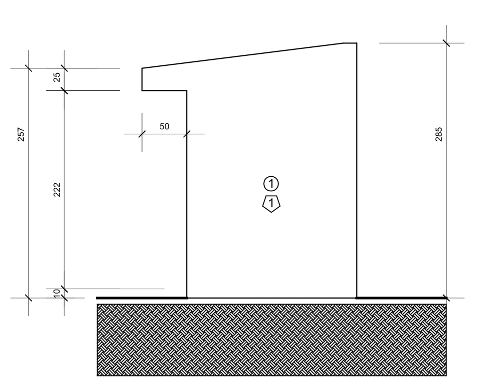

DETALHE LIXOS (ELEVAÇÃO 06)
Escala: 1/50

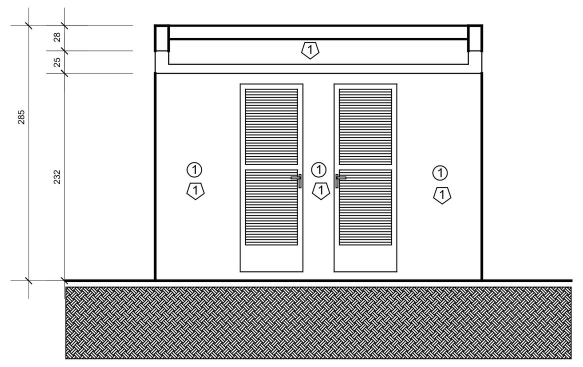

DETALHE LIXOS (ELEVAÇÃO 05)
Escala: 1/50

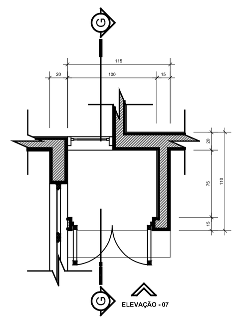

DETALHE COMPRESSOR (PLANTA BAIXA)
Escala: 1/50

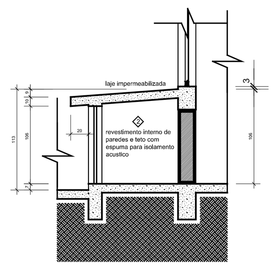

DETALHE COMPRESSOR (CORTE G.G.)
Escala: 1/50

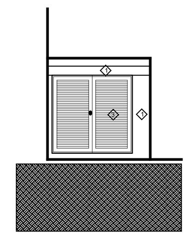

DETALHE COMPRESSOR (ELEVAÇÃO 07)
Escala: 1/50

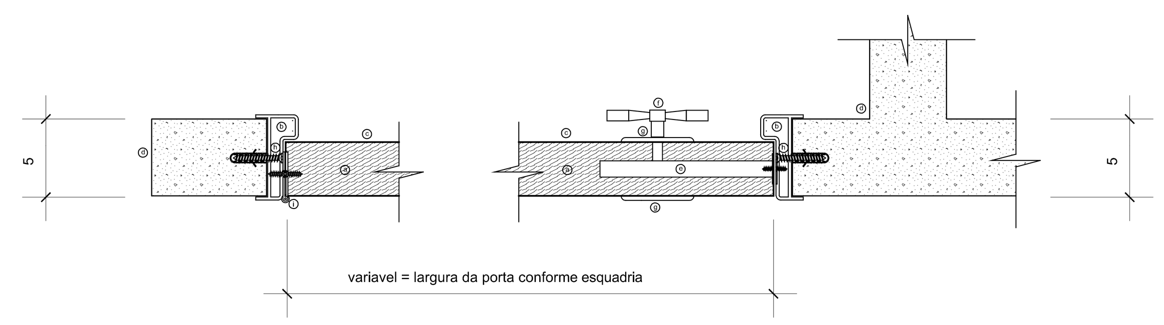

DETALHE PORTA/CAIXILHO DAS DIVISÓRIAS SANITÁRIOS
S/ Escala

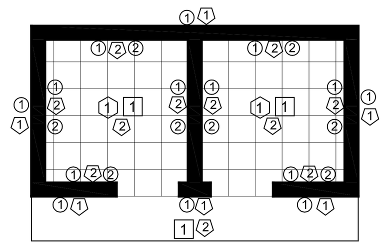

DETALHE LIXOS (ACABAMENTOS)
Escala: 1/50

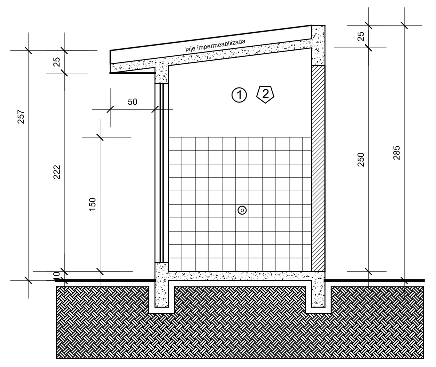

DETALHE LIXOS (CORTE TRANSVERSAL)
Escala: 1/50

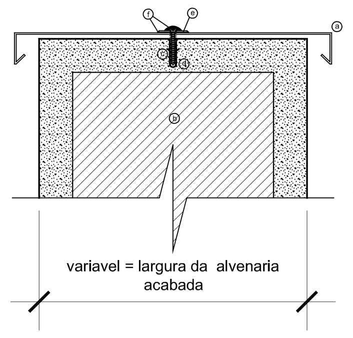

DETALHE PINGADEIRA PLATIBANDA
S/ Escala

LEGENDA PINGADEIRA

a	pingadeira em chapa de aluminio natural
b	alvenaria rebocada
c	parafuso de fixação galvanizado
d	bucha de nylon
e	arruela metálica galvanizada
f	massa de vedação contra infiltração

DETALHE LETREIRO FACHADA
S/ Escala

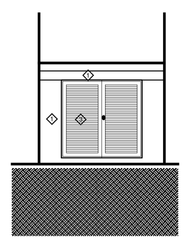

DETALHE COMPRESSOR (ELEVAÇÃO 08)
Escala: 1/50

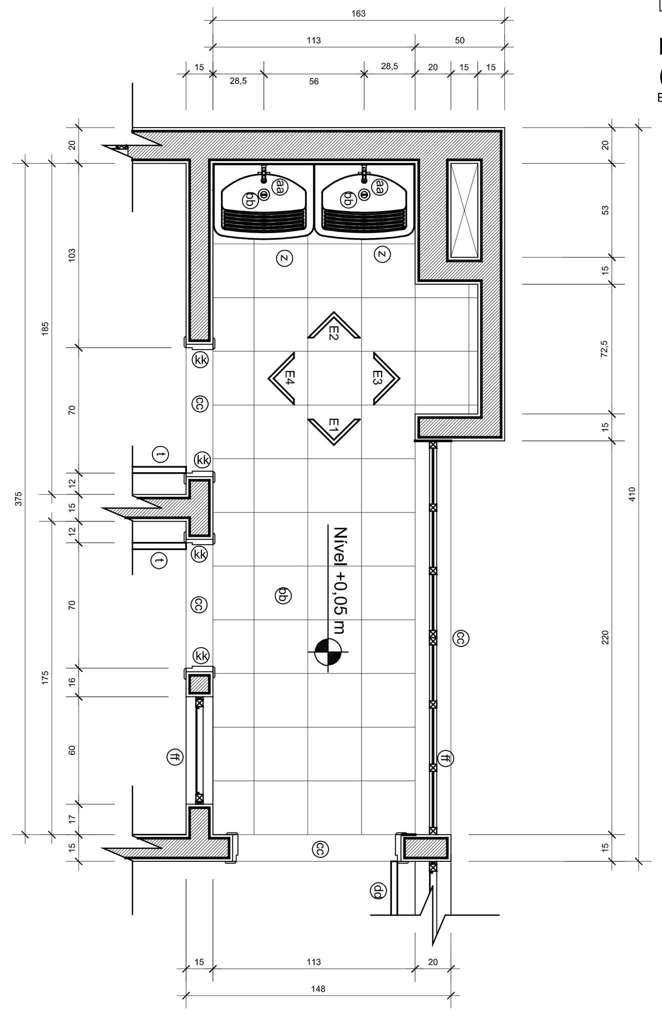

DETALHE A.S. (PLANTA BAIXA)
Escala: 1/25

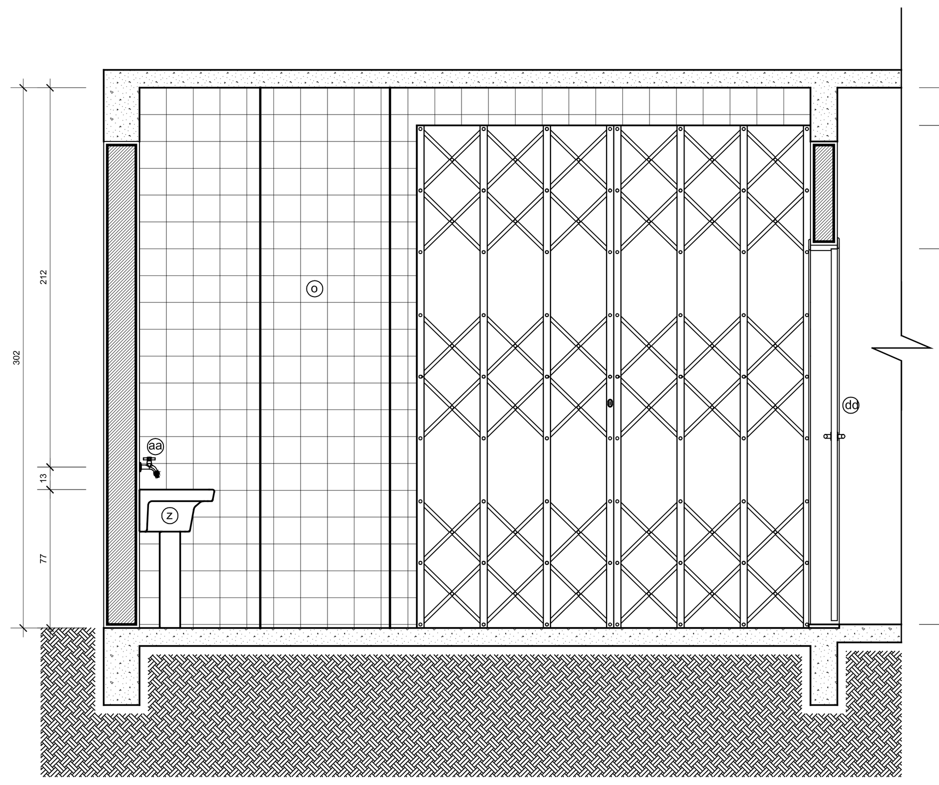

DETALHE A.S. (ELEVAÇÃO 03)
Escala: 1/25

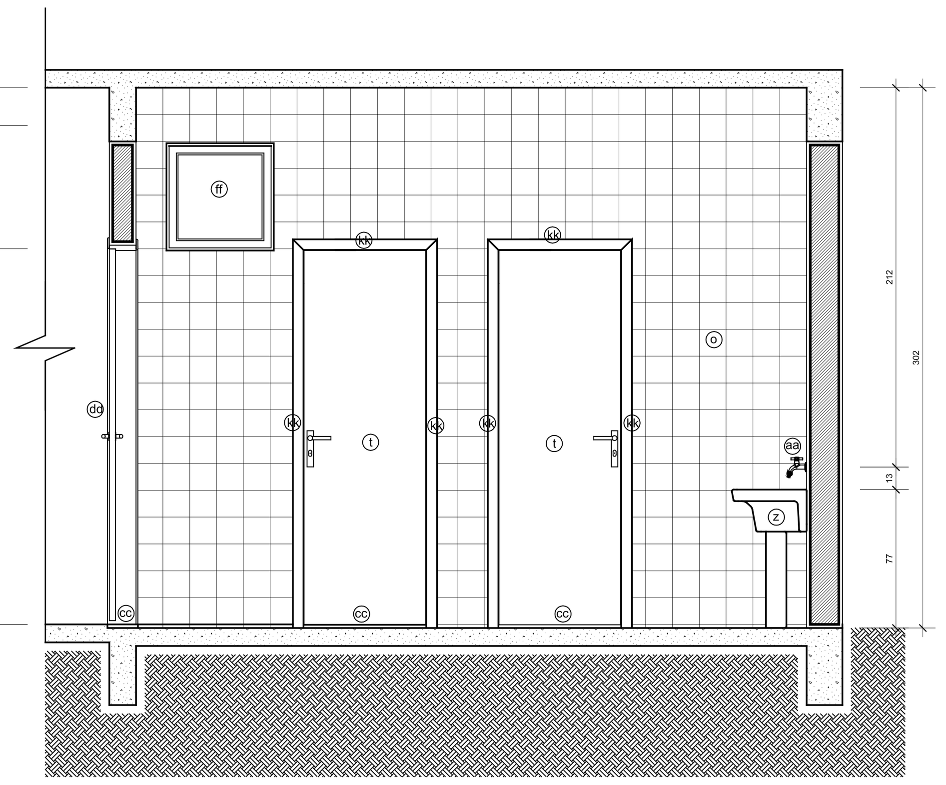

DETALHE A.S. (ELEVAÇÃO 04)
Escala: 1/25

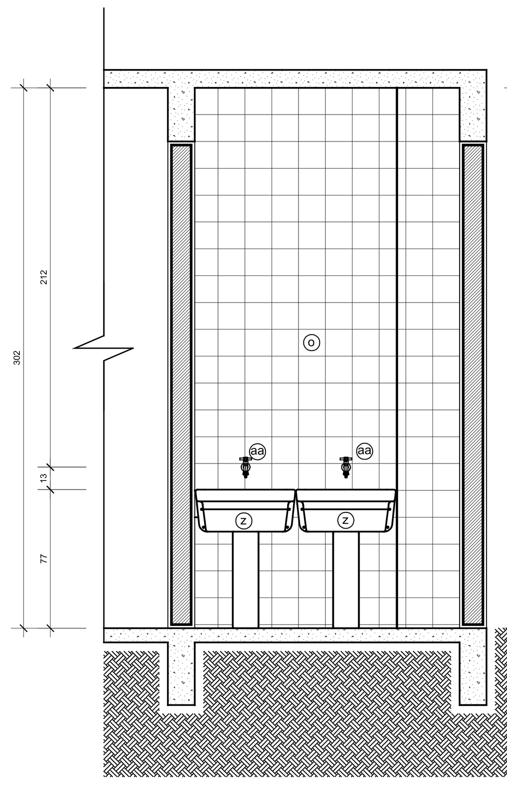

DETALHE A.S. (ELEVAÇÃO 02)
Escala: 1/25

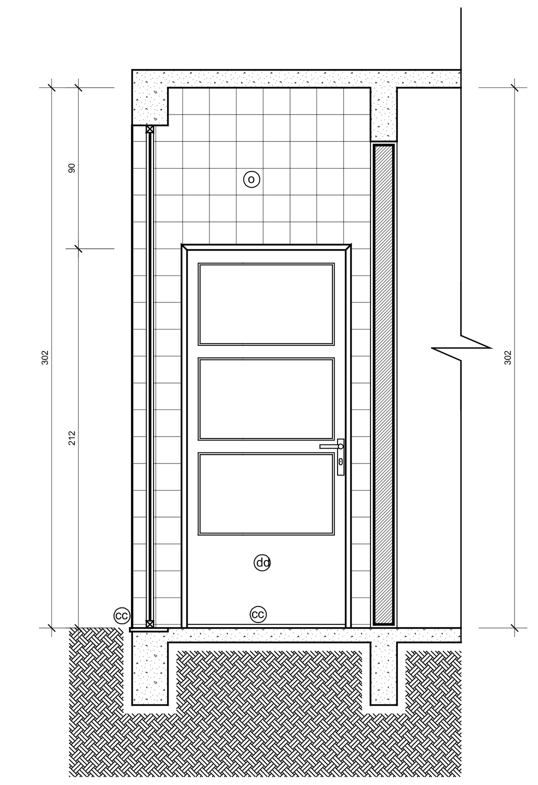

DETALHE A.S. (ELEVAÇÃO 01)
Escala: 1/25

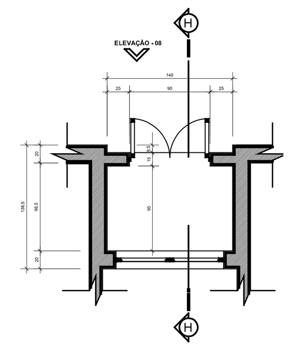

DETALHE COMPRESSOR (PLANTA BAIXA)
Escala: 1/50

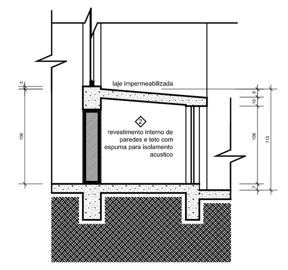

DETALHE COMPRESSOR (CORTE H.H.)
Escala: 1/50

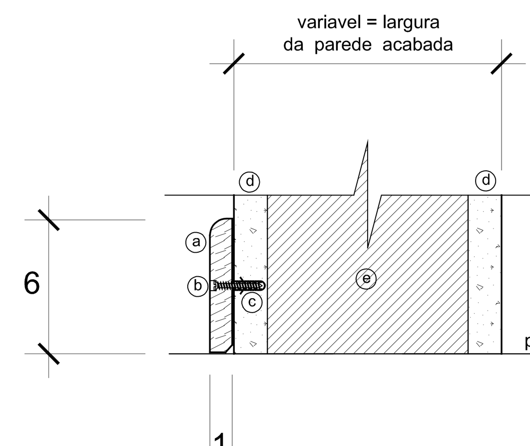

DETALHE RODAPÉ
S/ Escala

LEGENDA SANITÁRIOS / A.S. / COPA

a	vaso sanitário em louça na cor bamca branca
b	papeleira de embutir na parede em louça na cor branca
c	lavatório em louça na cor branca, suspenso e sem coluna
d	saboneteira líquida suspensa
e	dispenser para papel toalha
f	torneira cromada tipo "pressmatic" acabamento metal cromado
g	sifão cromado
h	válvula de descarga c/registro e acionamento em botão metal cromado
i	assento plástico com tampa - cor branco
j	tubo de ligação em metal cromado
k	barra de apoio em tubo de aço galvanizado com Ø3cm
l	base em alvenaria para acessibilidade
m	divisória granilite, acabamento lixado liso, pintura acrílica cor azul escuro
n	mictório em louça cor branca
o	revestimento paredes em azulejo cor branco 15x15 cm, rejunte branco
p	válvula de lavatório em metal cromado com tampa plastica
q	cabide em louça cor banca
r	saboneteira de embutir na parede em louça cor banca
s	chuveiro eletrico, acabamento em termoplastico na cor banca
t	porta lisa em madeira pintura fundo + esmalte sintético cor azul escuro
u	porta veneziana ferro galvaniz.; pintura fundo + esmalte cor azul escuro
v	piso cerâmico 30x30 cm, PEI 5, cor cinza claro, rejunte cinza escuro
w	tubo de ligação para chuveiro, em termoplastico na cor branca
x	flexivel para ligação de água em acabamento externo malha metalica
y	válvula para mictório tipo "pressmatic" acabamento metal cromado
z	tanque em louça cor branca; com coluna
aa	torneira metal cromado, tipo "de parede" para tanque
bb	válvula de tanque em metal cromado com tampa plastica
bb	piso cerâm. 30x30 cm antiderrapante, cor cinza claro, rejunte cinza escuro
cc	soleira de granito cinza andorinha, espessura 2cm
dd	porta em ferro galvanizado/vidro, pintura esmalte sintetico cor azul escuro
ee	bancada de granito (ver detalhamento em separado)
ff	esquadria em ferro galvanizado (ver detalhe em separado)
gg	cuba inox para pia
hh	válvula inox para cuba de pia
ii	suporte metálico galvanizado com pintura fundo + esmalte sintetico
jj	torneira de pia (de bancada) metalica cromada, bica movel

LEGENDA DET. RODAPÉ MADEIRA

a	rodapé em madeira latuba
b	parafuso galvanizado
c	bucha de nylon
d	reboco
e	tijolo cerâmico

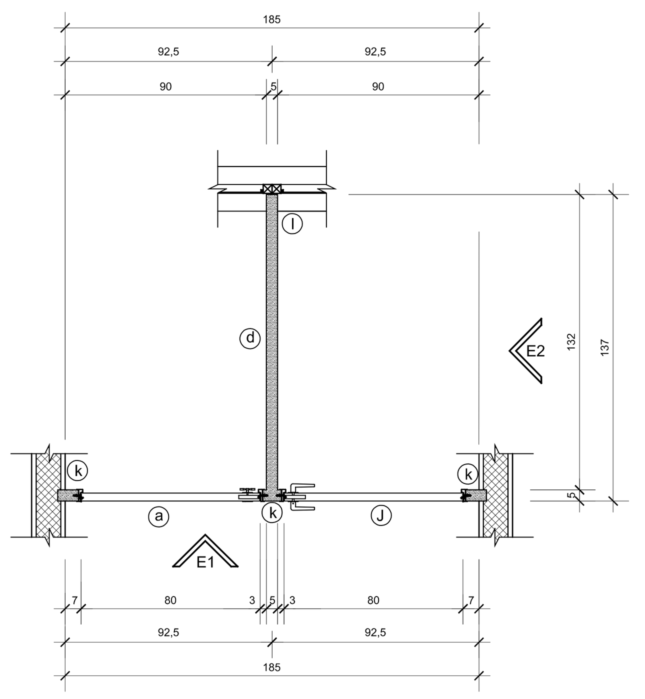

DET. DIVISÓRIA SANIT. FUNC. MASC. (PLANTA BAIXA)
Escala: 1/20

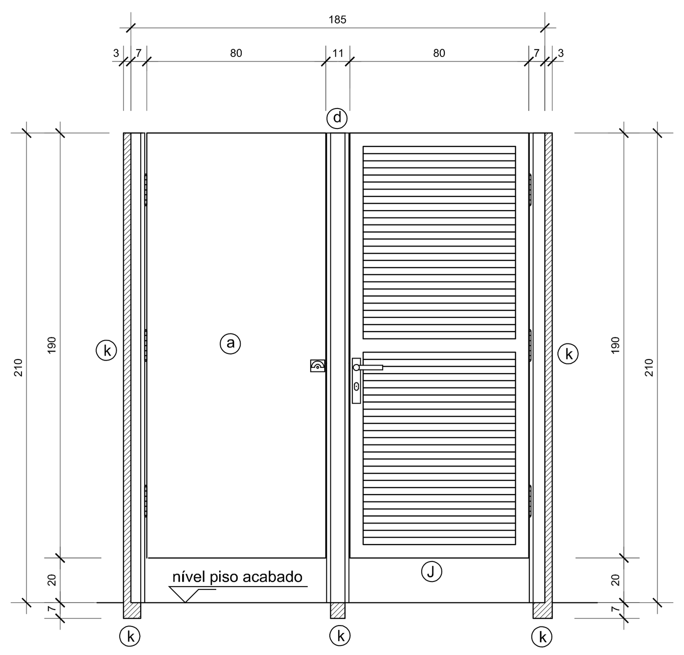

DET. DIVISÓRIA SANIT. FUNC. MASC. (ELEVAÇÃO 01)
Escala: 1/20

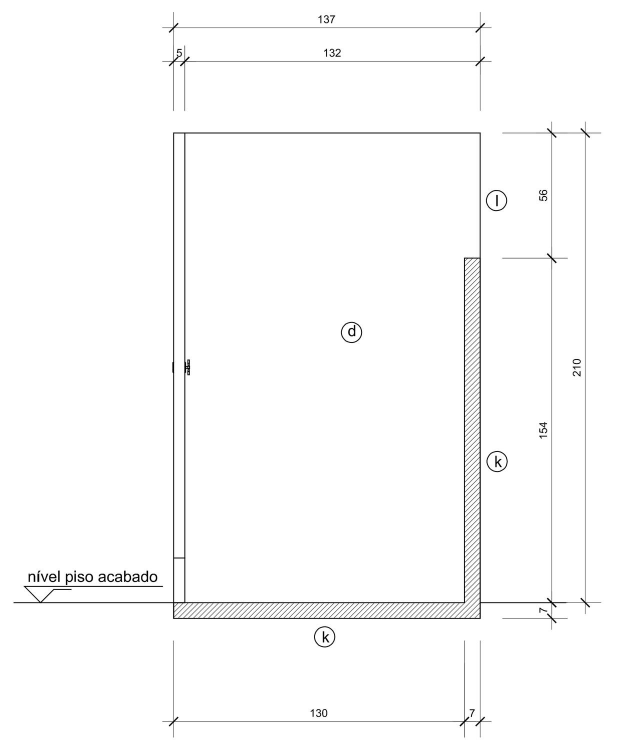

DET. DIVISÓRIA SANIT. FUNC. MASC. (ELEVAÇÃO 02)
Escala: 1/20

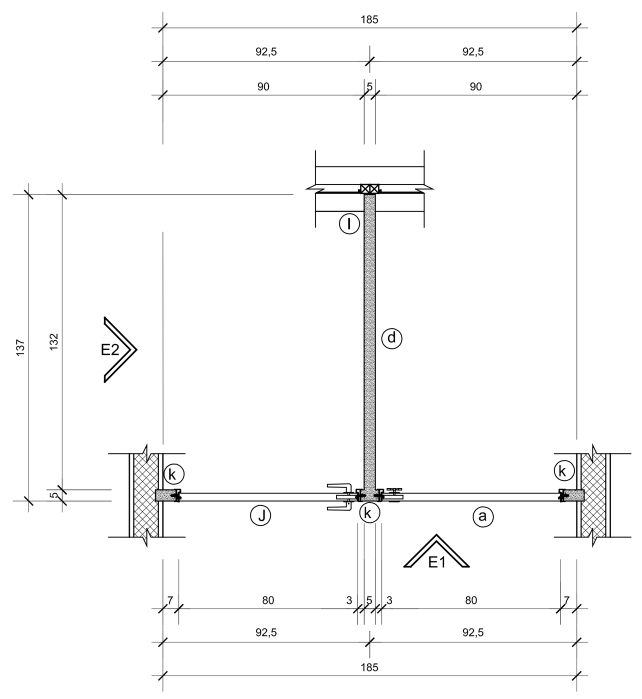

DET. DIVISÓRIA SANIT. FUNC. FEM. (PLANTA BAIXA)
Escala: 1/20

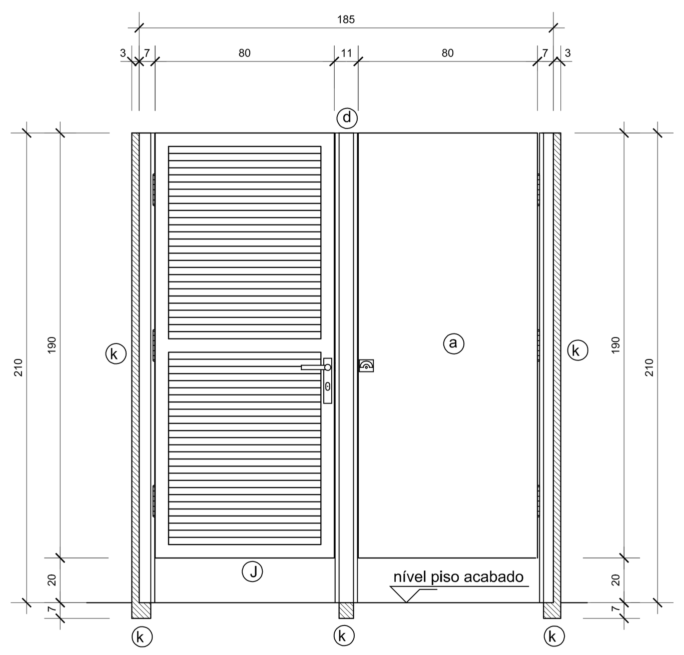

DET. DIVISÓRIA SANIT. FUNC. FEM. (ELEVAÇÃO 01)
Escala: 1/20

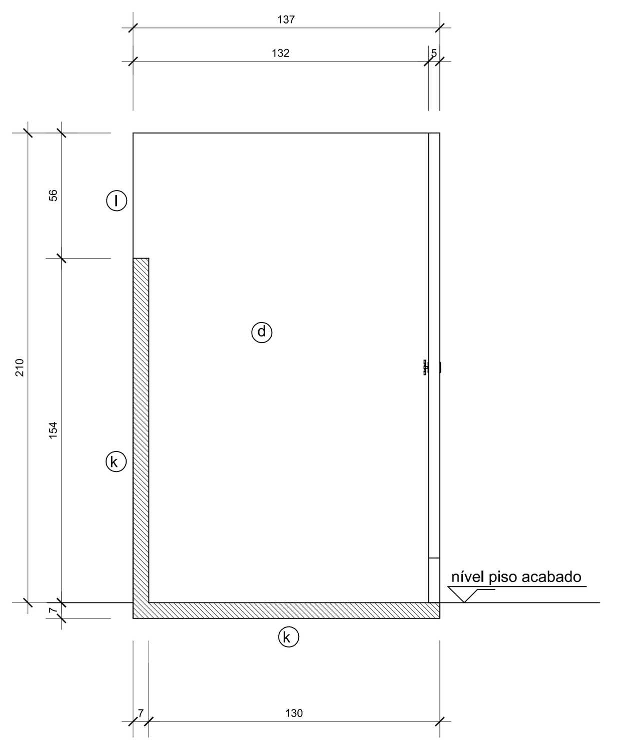

DET. DIVISÓRIA SANIT. FUNC. FEM. (ELEVAÇÃO 02)
Escala: 1/20

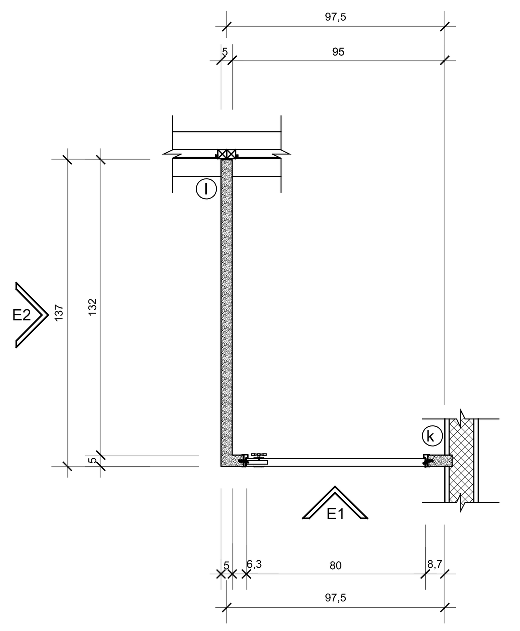

DET. DIVISÓRIA SANIT. PÚB. MASC. (PLANTA BAIXA)
Escala: 1/20

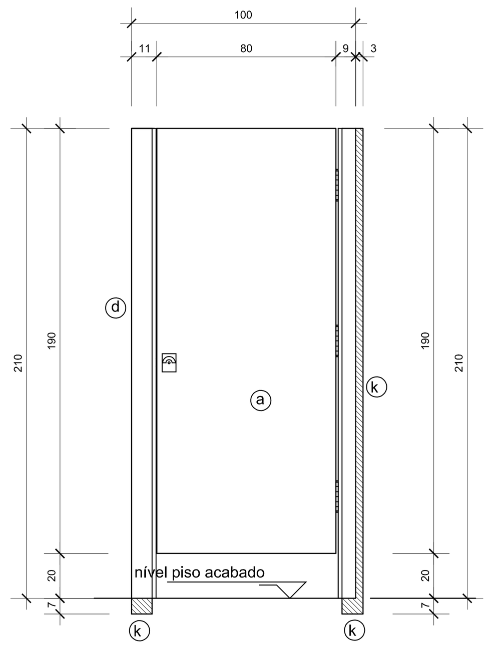

DET. DIVISÓRIA SANIT. PÚB. MASC. (ELEVAÇÃO 01)
Escala: 1/20

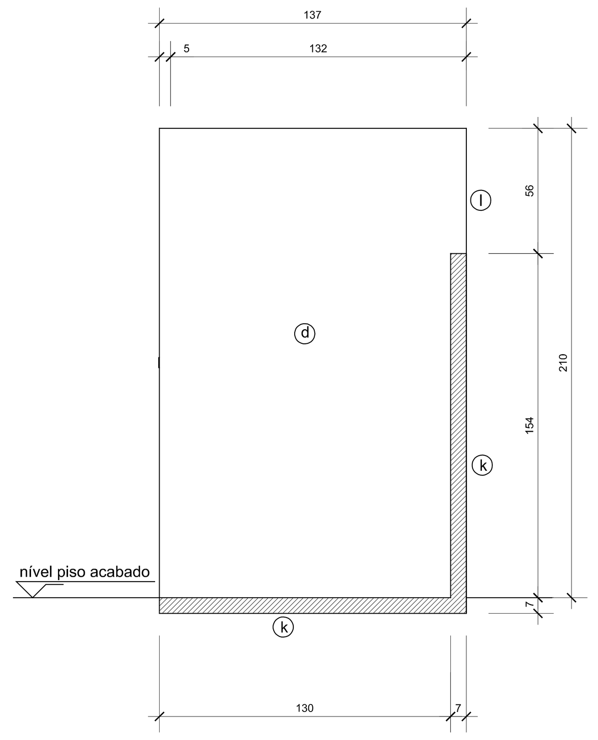

DET. DIVISÓRIA SANIT. PÚB. MASC. (ELEVAÇÃO 02)
Escala: 1/20

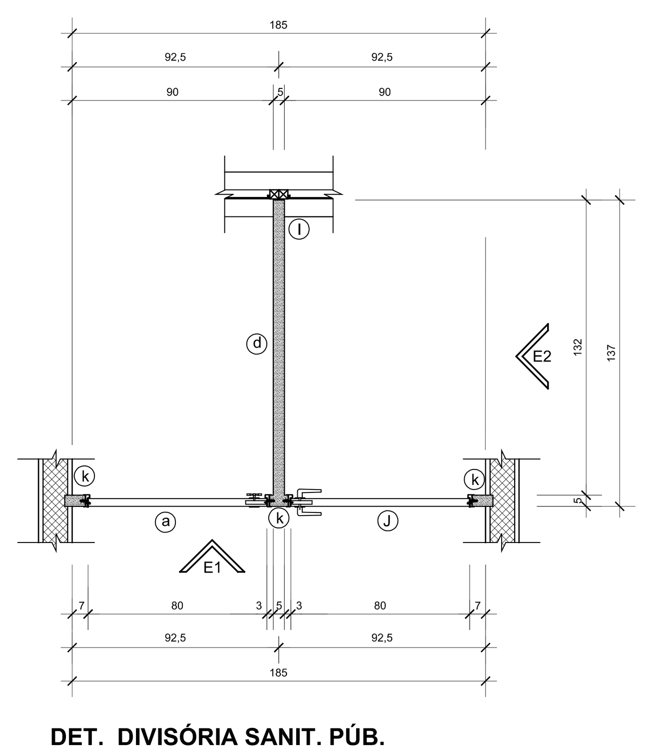

DET. DIVISÓRIA SANIT. PÚB. FEM. (PLANTA BAIXA)
Escala: 1/20

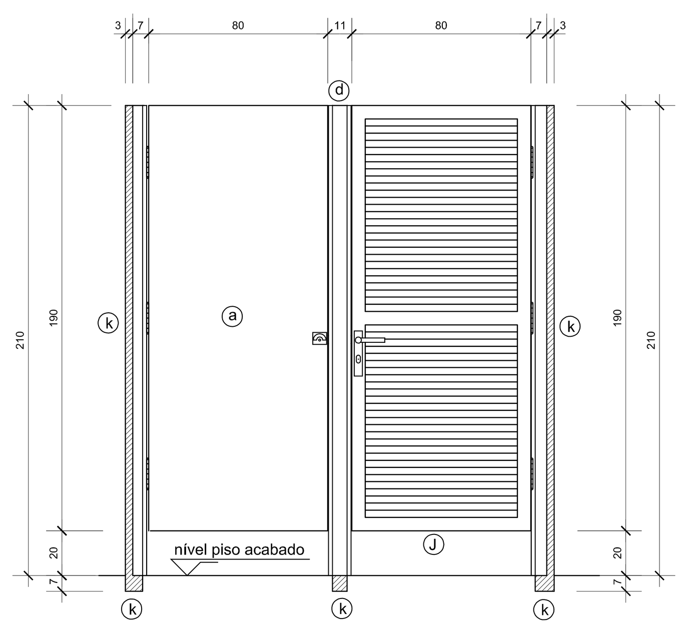

DET. DIVISÓRIA SANIT. PÚB. FEM. (ELEVAÇÃO 01)
Escala: 1/20

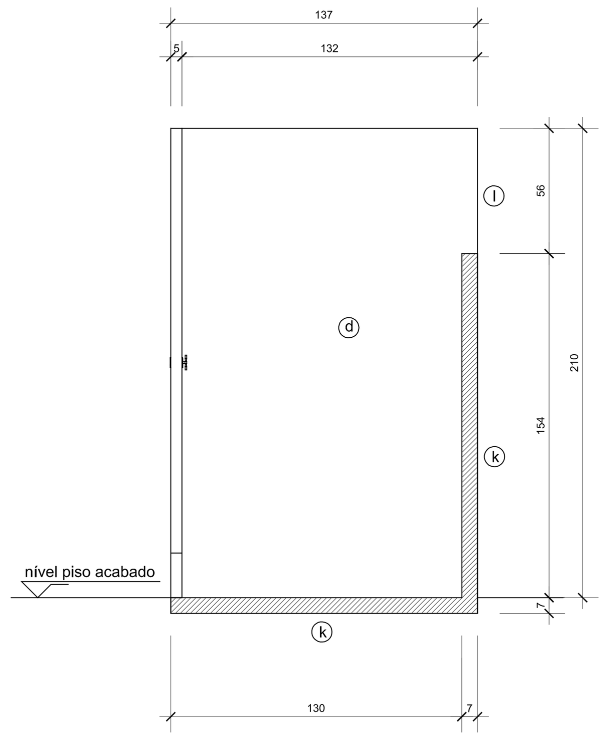

DET. DIVISÓRIA SANIT. PÚB. FEM. (ELEVAÇÃO 02)
Escala: 1/20

LEGENDA DIVISORIA SANITARIO

a	porta em madeira largura de 35 mm (ver det. de esquadrias)
b	caixilho em perfil metalico galvanizado + fundo p/galvanizado + pintura
c	revestimento interno da porta em laminado formica
d	divisória em garnilite cinza, polida em ambos os lados h=2,10 m
e	caixa da fechadura
f	trinco tipo "livre/ocupado" / ou fechadura p/ aluminio (conforme o caso)
g	espelho da fechadura
h	parafuso galvanizado com bucha de nylon
i	dobradiça cromada
j	porta veneziana aluminio (ver det. de esquadrias)
k	trecho (hachurado) embutido na alvenaria/piso para fixação da divisória
l	face polida da divisória que encosta na esquadria, sobre o peitoril

NOTAS GERAIS

01	conferir todas as medidas in loco.
02	todas as cotas encontram-se em centímetros
03	em caso de dúvidas, consultar o(s) autor (es) do (s) projeto (s).
04	as medidas referem-se às dimensões acabadas
05	ocorrendo alterações e/ou ajustes durante a obra, deverá haver anuência prévia da fiscalização.
06	alterações processadas em obra deverão ser registradas para "As Built" e repassadas aos projetistas
07	para substituição de materiais, adotar critério da similaridade, com autorização prévia da fiscalização.

MODIFICAÇÕES/REVISÕES

versão	data
01	janeiro 2013
02	junho 2013
03	agosto 2013
04	setembro 2013

TABELA PENAS PLOTAGEM

cor	espessura da pena
vermelho	01
amarelo	02
verde	03
cian	04
azul	05
magenta	06
cor 07 branco	08
cor 08 cinza	10
cor 30 laranja	12

ESPAÇO RESERVADO PARA CARIMBOS DE APROVAÇÃO: PMJ, CBVJ, VIGILANCIA SANITARIA E DEMAIS ORGÃOS OFICIAIS

Assinatura Secretário Municipal de Saúde:

Assinatura Autor do Projeto:

Arq. Celso Pomin Liberado - CAU 31.903-1

PREFEITURA DE JOINVILLE
Secretaria da Saúde
Rua Araranguá, 397 - Bairro América - Joinville SC

Setor: UNIDADE DA GERENCIA ADMINISTRATIVA - FINANCEIRA
Coordenação da Área Administrativa

Nome Obra / Endereço: **UBSF ULYSSES GUIMARÃES**
Rua Cidade de Barretos S/N - Bairro Ulysses Guimarães - Joinville SC

Requerente: GERENCIA SERVIÇOS DE REFERENCIA
Proprietário: FUNDO MUNICIPAL DE SAÚDE

Tipo de Projeto: **ARQUITETÔNICO**

Categoria: ○ Lay-Out ○ Estudo Preliminar ○ Anteprojeto ◉ Executivo ○ Aprovação Alvará PMJ
Intervenção: ◉ Construção ○ Reforma ○ Regularização ○ Ampliação ○ Adequação

Autores: ARQUITETO CELSO POMIN LIBERADO
CAU 31.903-1

Co-Autores:

Conteúdo:
- DETALHE ÁREA DE SERVIÇO
- DETALHE DIVISÓRIAS SANITÁRIOS
- DETALHE LIXOS
- DETALHE COMPRESSORES (ABRIGOS)
- DETALHE LETREIRO FACHADA
- DETALHE RODAPÉ
- DETALHE PINGADEIRA PLATIBANDA
- DETALHE CAIXILHO PORTAS

Data:	agosto / 2013	Escala:	INDICADA	Cod. do Projeto:	UB02-01-03-13
CAD:	CPL	Revisado:	Celso	Cod. Barras:	
Arq. PLT:	UB02-01-03-13-PLT	Arq. CAD:	UB02-01-03-13-DWG	Num./Prancha:	08/13

A0 = 841 x 1189 mm = 1,00 m2

PAPEL RECICLÁVEL