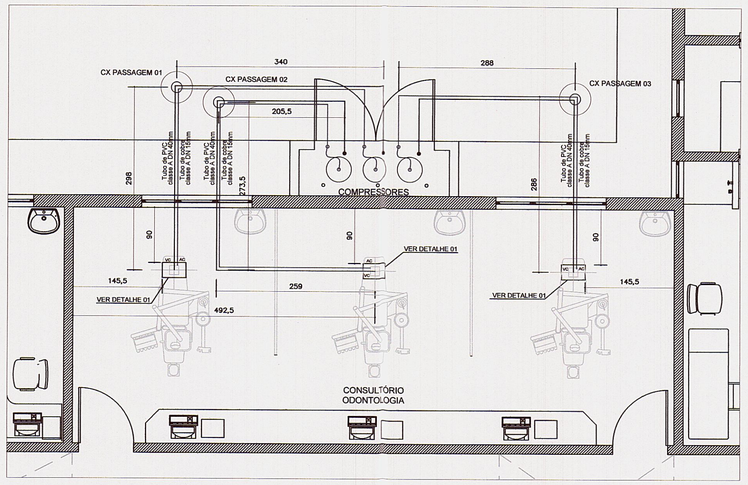

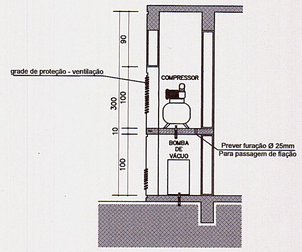

CORTE ESQUEMATICO
Escala: 1/50

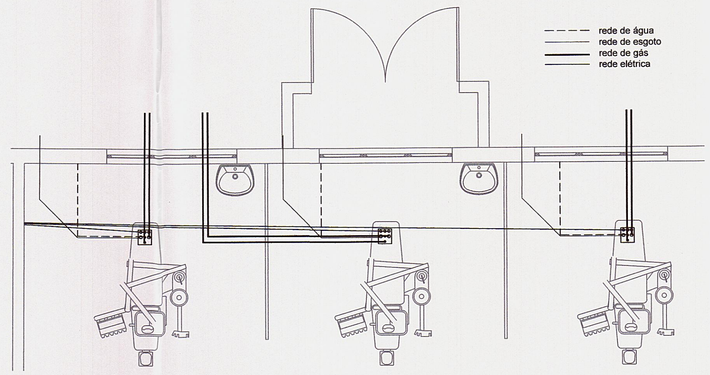

ESQUEMA DETALHE SAÍDAS - VER PROJETO ESPECÍFICO
Sem Escala

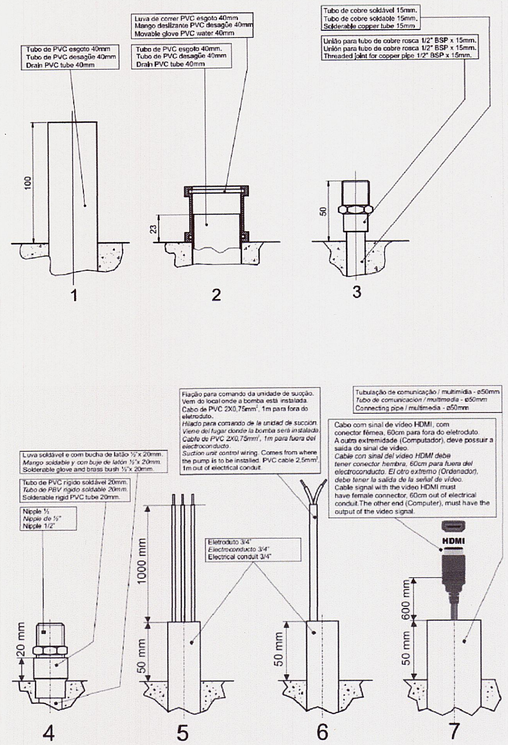

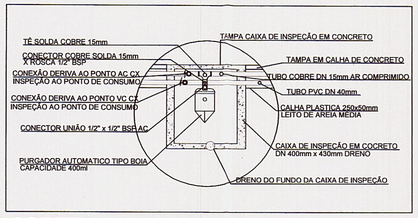

CORTE AA
CAIXA DE PASSAGEM DRENO
Escala: 1/25

DETALHE CAIXA DE PASSAGEM
Escala: S/Esc.

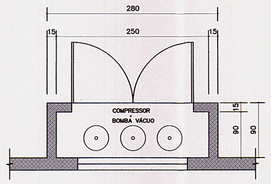

PLANTA BAIXA - COMPRESSOR
Escala: 1/50

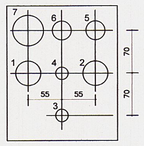

DETALHE 01
GABARITO PARA MARCAÇÃO DA TUBULAÇÃO
Escala: 1/50

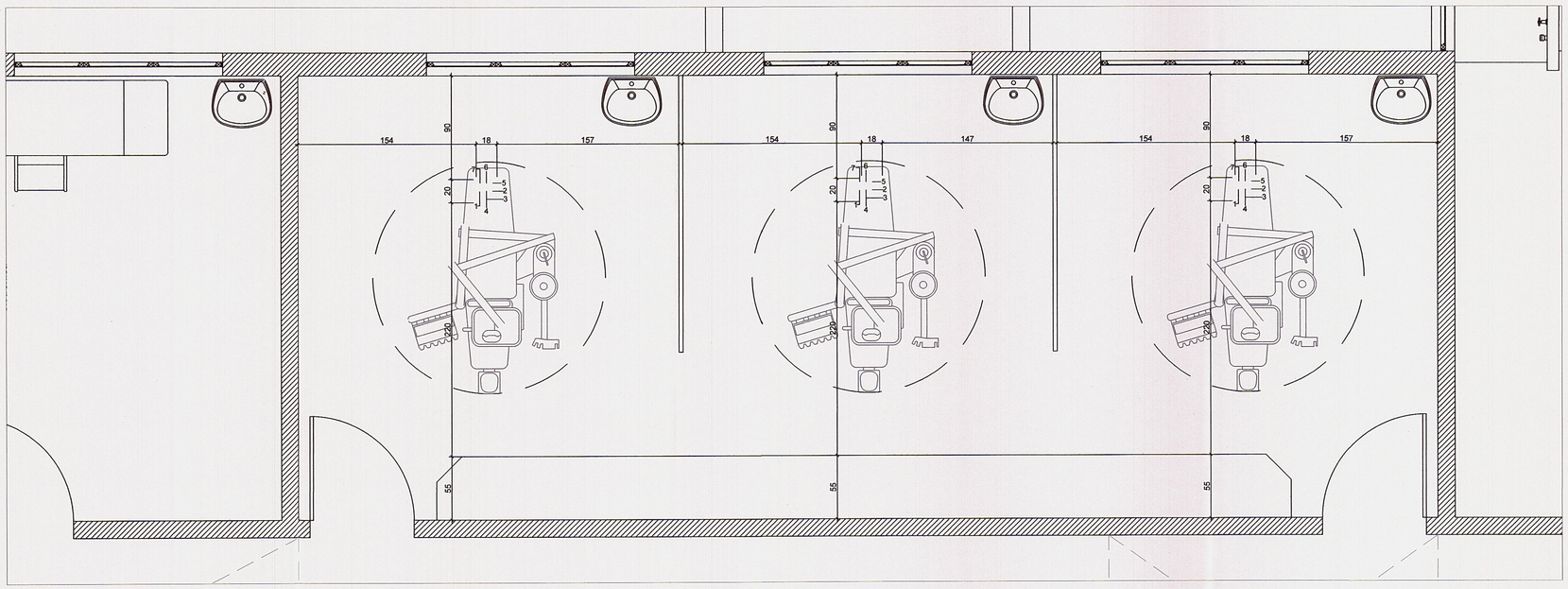

PLANTA BAIXA - LAYOUT CADEIRAS ODONTOLÓGICAS
Escala: 1/25

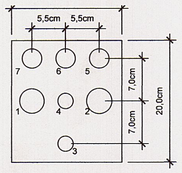

LEGENDA
1. Conexão para esgoto - 40mm
2. Conexão para sucção - 40mm
3. Conexão de ar - 25mm
4. Conexão de água - 25mm
5. Alimentação elétrica do conjunto - eletroduto 1"
6. Comando elétrico - unidade de sucção - eletroduto 1"
7. Tubulação de comunicação/multimídia - eletroduto 1"

DETALHE CAIXA DE INSTALAÇÕES
Escala: 1/5

REV.	DESCRIÇÃO	DATA
B	AJUSTES DAS LOCAÇÕES DE EQUIPAMENTOS	04/09/2020
A	EMISSÃO INICIAL	31/07/2020

CLIENTE
FUNDO MUNICIPAL DE SAÚDE DE JOINVILLE

NOTAS:
1) QUALQUER ALTERAÇÃO DEVE SER APROVADA PELA EQUIPE DE FISCALIZAÇÃO E AINDA PROVIDENCIADO O PROJETO AS-BUILT PARA DOCUMENTAÇÃO DAS MODIFICAÇÕES.

ELABORAÇÃO
Plataforma engenharia
PLATAFORMA ENGENHARIA LTDA
CNPJ: 24.765.579/0001-41
CREA/SC : 143.289-7
RUA BENTO GONÇALVES, 186
CEP: 89.216-110
COMERCIAL@PLATAFORMA.ENG.BR
TELEFONE: (47) 3085-7701

RESP. TÉC. LUCAS PROCÓPIO DE SOUZA
CREA/SC 175.482-0
PREFEITURA MUNICIPAL DE JOINVILLE
SECRETARIA DA SAÚDE
Fabiano da Rosa
Diretor Administrativo
Matrícula 41271
MUNICÍPIO DE JOINVILLE

EMPREENDIMENTO / ENDEREÇO
UNIDADE BÁSICA DE SAÚDE DA FAMÍLIA - PARQUE JOINVILLE
RUA WILLI SCHOSSLAND ESQ. COM RUA AQUÁRIO , S/Nº - AVENTUREIRO/JLL/SC

REFERÊNCIA
PROJETO DE GASES MEDICINAIS

FOLHA: PGAS 01/01

ESCALA	ARQUIVO	FOLHA	VERSÃO	DATA
INDICADA	0282-PMJ-PRO-PGAS-02-01-B	A1 (841 x 594mm)	REV. B	04/09/2020

É PROIBIDA NA FORMA DA LEI A REPRODUÇÃO TOTAL OU PARCIAL DESTE DESENHO BEM COMO SUA COMUNICAÇÃO A TERCEIROS SEM AUTORIZAÇÃO DO AUTOR - D.L. 7906

Projeto Gases Medicinais - 1 prancha (7294877) SEI 20.0.110709.2 / pg. 1