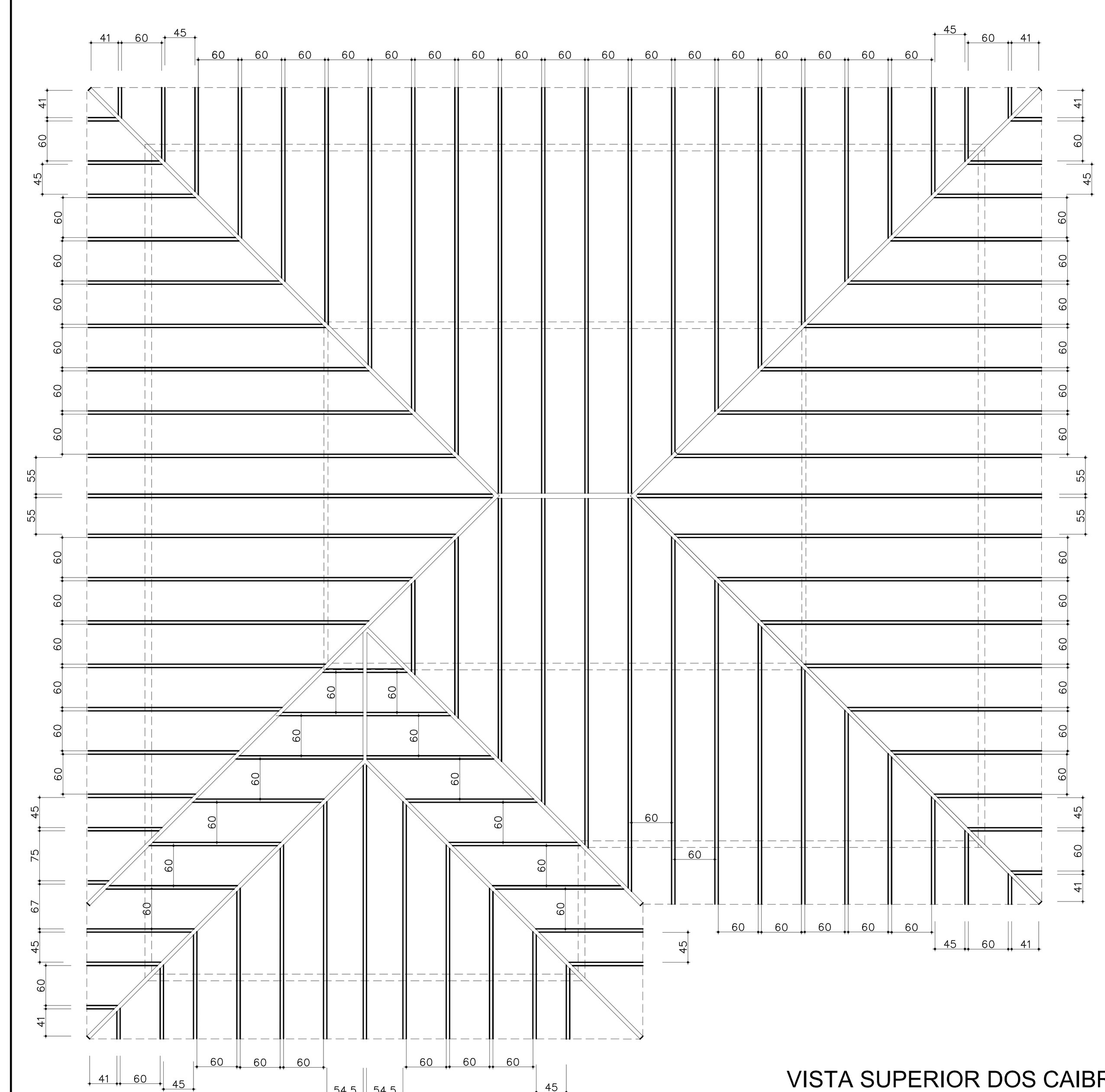

VISTA SUPERIOR DOS CAIBROS
ESC 1:50

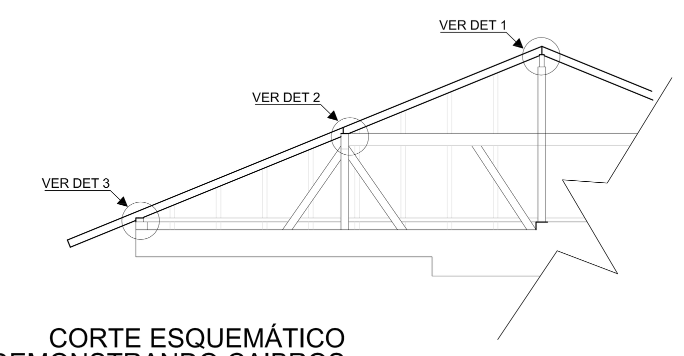

CORTE ESQUEMÁTICO
DEMONSTRANDO CAIBROS
ESC 1:50

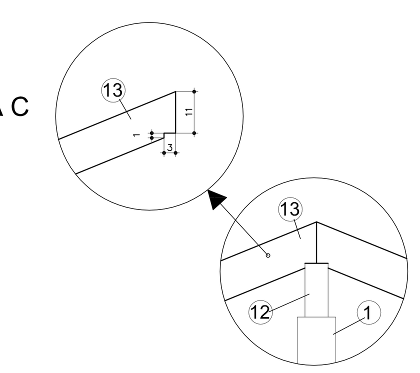

DETALHE 1
APOIO CAIBRO EM TERÇA C
ESC 1:10

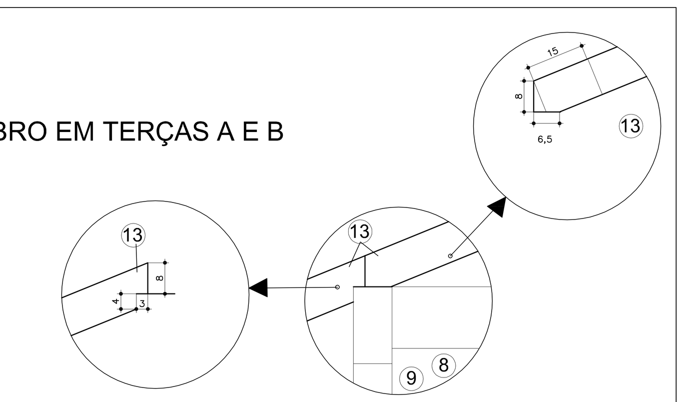

DETALHE 2
APOIO CAIBRO EM TERÇAS A E B
ESC 1:10

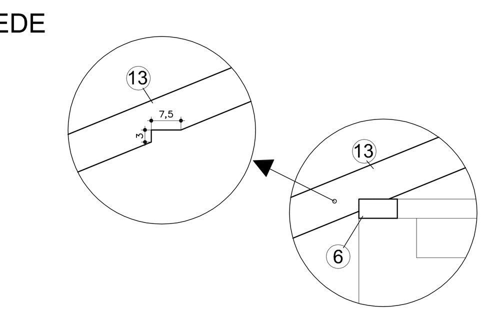

DETALHE 3
APOIO CAIBRO EM PAREDE
ESC 1:10

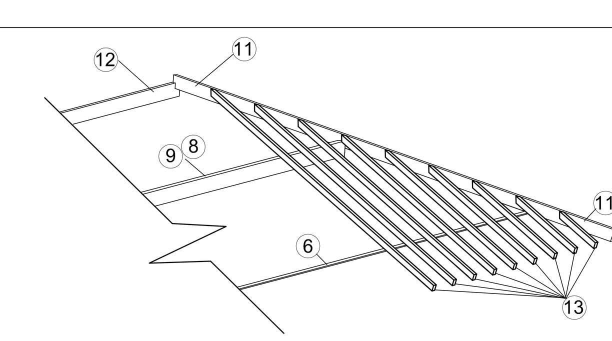

AS JUNÇÕES DOS CAIBROS COM OS EPIGÕES SERÃO DE TAL FORMA QUE ESTEJAM NO MESMO NÍVEL SUPERIOR

ESQUEMA PERSPECTIVA
CAIBROS EM SEUS APOIOS
SEM ESC

TABELA DAS MADEIRAS

REFERENCIA	NOME DA PEÇA	DIMENSÃO
1	Pontalete	10X10
2	Apoio do Cavalete	6x12
3	Viga de Apoio do Pontalete	8x20
4	Viga apoio barrotes	10x20
5	Barrotes caixa dagua	5x10
6	Apoio na paredes	10x5
7	Trava de cavalete	5x5
8	Terça A	10x20
9	Terça B	6x16
10	Mão Francesa	6x12
11	Espigão	6x16
12	Terça C	6x16
13	Caibros	5x10

-O RESPONSÁVEL PELA EXECUÇÃO DEVERÁ CONFERIR AS MEDIDAS NO LOCAL COMPARANDO COM AS MEDIDAS DO PROJETO ARQUITETÔNICO, CERTIFICANDO-SE DA SATISFATÓRIA COMPATIBILIDADE ENTRE OS PROJETOS E O LOCAL DE EXECUÇÃO.

-O ENGENHEIRO PROJETISTA ESTARÁ À DISPOSIÇÃO PARA QUALQUER ESCLARECIMENTO E APOIO TÉCNICO EM QUALQUER FASE DA OBRA, PORTANTO, EM CASO DE DÚVIDA NÃO DEIXE DE CONSULTAR O ENGENHEIRO

IPPUJ
FUNDAÇÃO INSTITUTO DE PESQUISA E PLANEJAMENTO PARA O DESENVOLVIMENTO SUSTENTÁVEL DE JOINVILLE
Av. Hermann August Lepper, 10 – Joinville, SC – CEP 89.221-901
Tel. (47)3431-3301 – Fax (47)3422-7333 – projetos.ippuj@joinville.sc.gov.br

PROJETO DE ESTRUTURA DE MADEIRA

Nome da Obra / Endereço: REFORMA DA UNIDADE DE PISCICULTURA
Rodovia SC 301, Km 0 – Distrito de Pirabeiraba

Requerente: FUNDAÇÃO MUNICIPAL 25 DE JULHO
Proprietário: PREFEITURA MUNICIPAL DE JOINVILLE
Autores: ENG. ALEXANDRE SMORE SILVA
CREA SC 42999-7
Co-Autores:

Conteúdo: ESTRUTURA MADEIRA DO TELHADO
Caibros

Data: 11/2013
Escala: indicado
Arq. PLT: JretteSma_05-A1.plt
Arq.CAD: JretteSma
Núm. Prancha: Sma 05/05
Revisado por:
Desenhista CAD:
Modificação: 0