PROJETO ELABORADO COM SOFTWARE CAD LICENCIADO

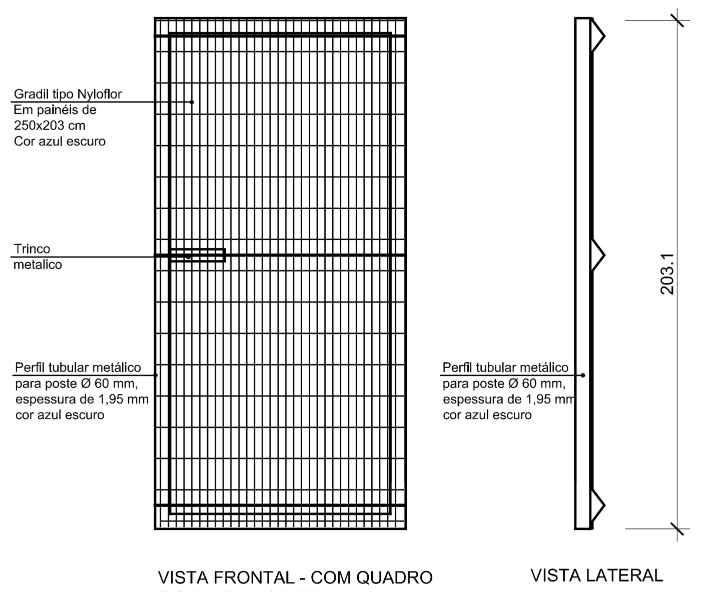

PT 01

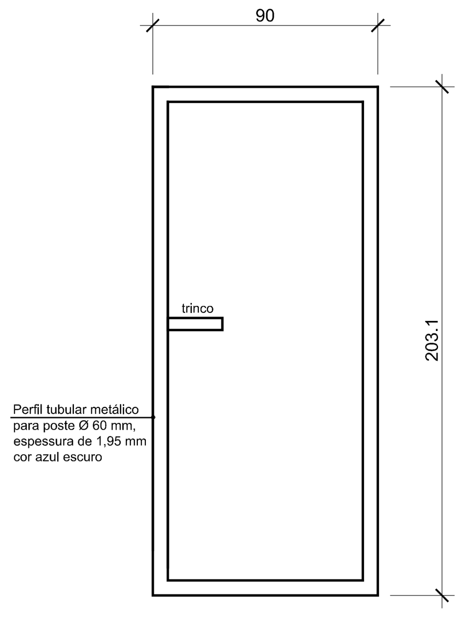

PT 01
Quantidade: 01
Dimensões: 90 x 203
Tipo: abrir
Material: ferro galvanizado e tela soldada (ver memorial)
01 (um) trinco por folha com haste de fechamento e cadeado
Acabamento: quadro (estrutura) com fundo para galvanizados + pintura esmalte; tela soldada já pronta cor azul escuro

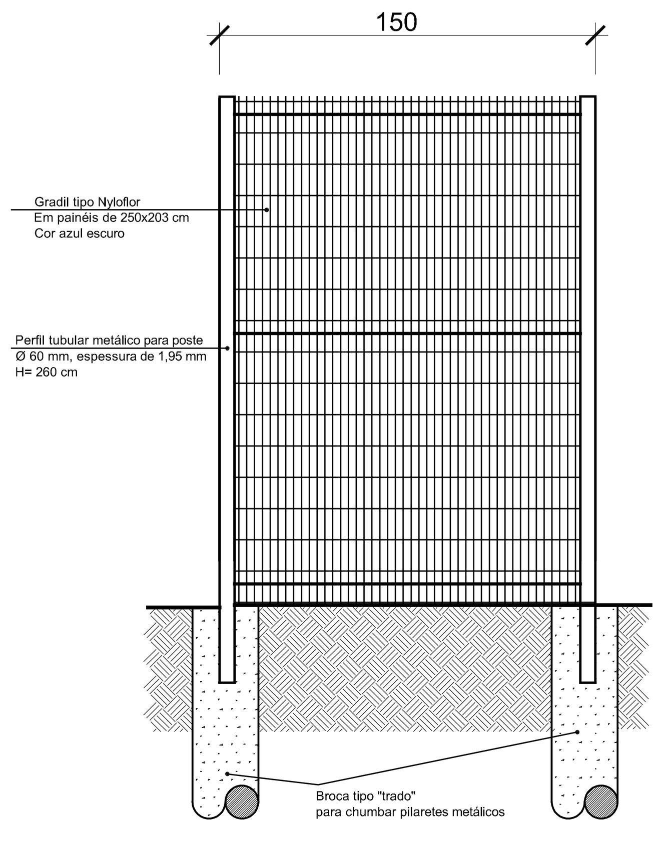

DET. PADRÃO CERCA
S/ Escala

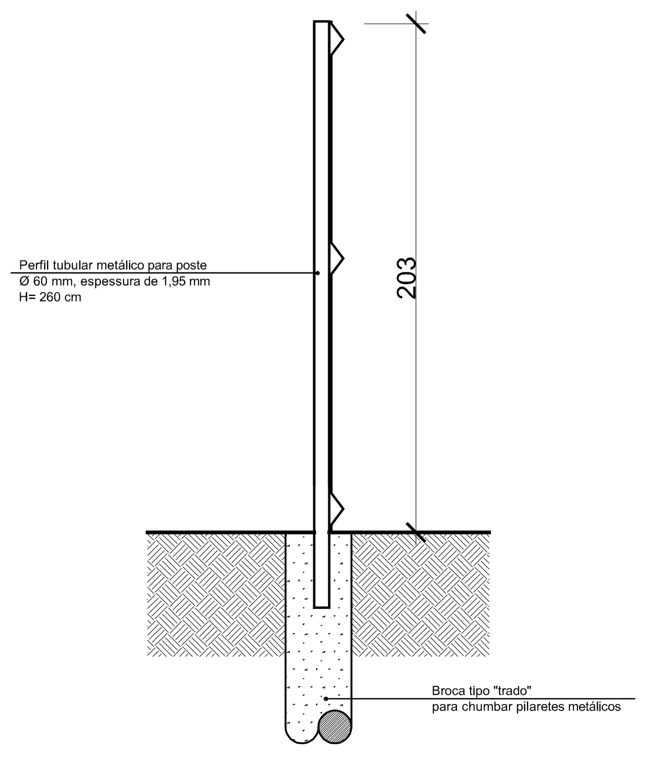

DET. PADRÃO CERCA
S/ Escala

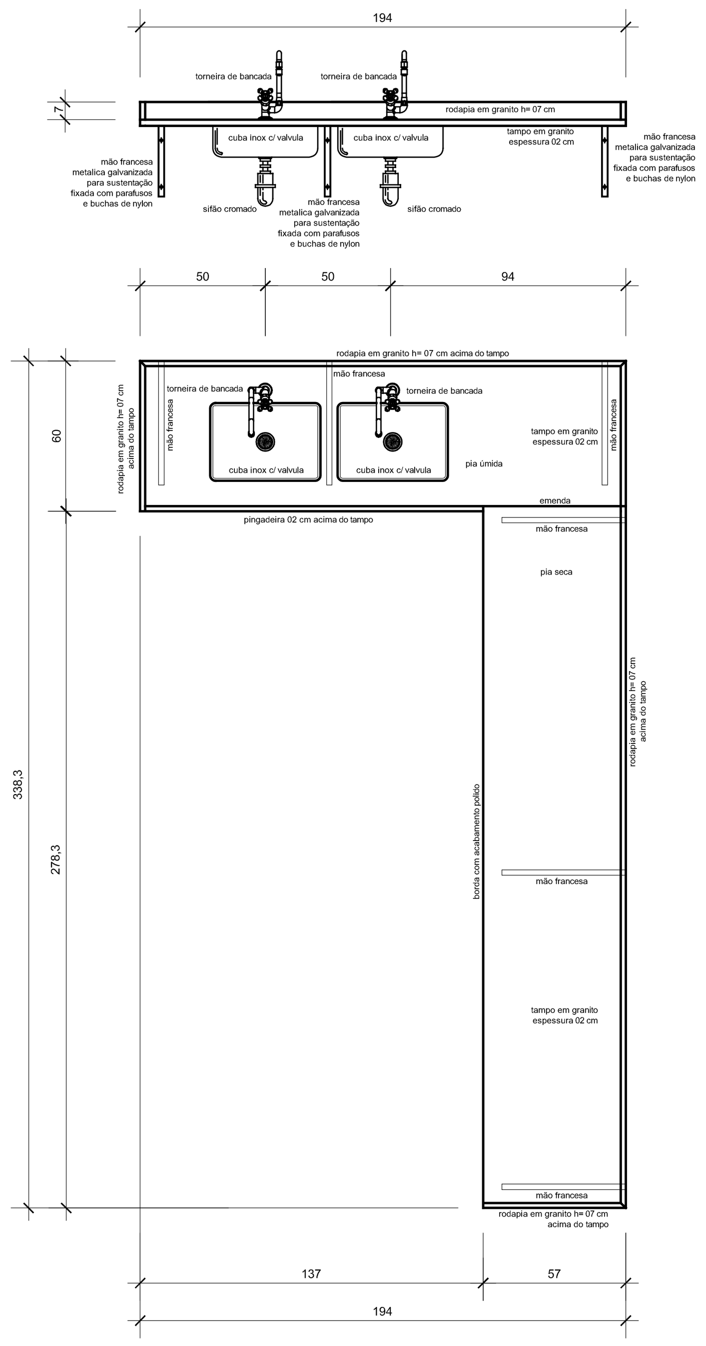

TAMPO BANCADA LAVAÇÃO
Quantidade: 01
Dimensões: 194 x 60 (0,84m2) + 2,78 x 57 (1,58m2)
Materiais: granito 02 cm de espessura;
cuba inox c/ válvula (ver memorial);
torneira cromada (ver memorial);
sifão cromado (ver memorial);
ligação de água flexível (ver memorial).
mão francesa metalica galvanizada

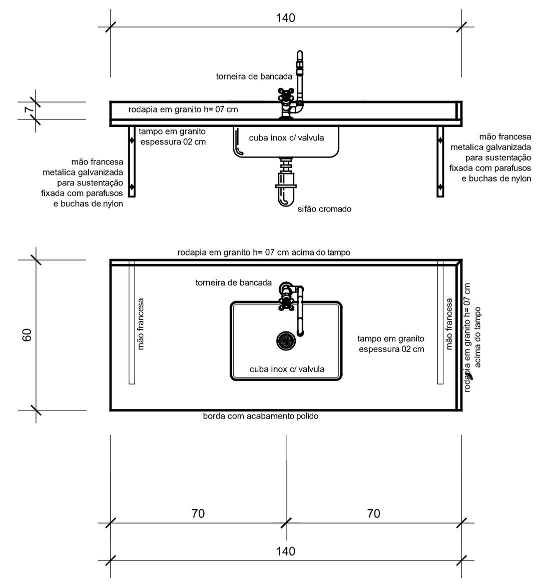

TAMPO BANCADA CURATIVOS
Quantidade: 01
Dimensões: 140 x 60 (0,84m2)
Materiais: granito 02 cm de espessura;
cuba inox c/ válvula (ver memorial);
torneira cromada (ver memorial);
sifão cromado (ver memorial);
ligação de água flexível (ver memorial).
mão francesa metalica galvanizada

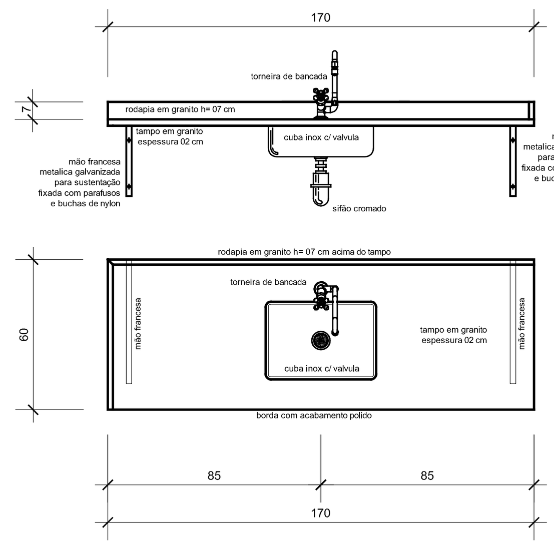

TAMPO BANCADA SALA COLETA/ INALAÇÃO/VACINAS
Quantidade: 03
Dimensões: 170 x 60 (1,02 m2)
Materiais: granito 02 cm de espessura;
cuba inox c/ válvula (ver memorial);
torneira cromada (ver memorial);
sifão cromado (ver memorial);
ligação de água flexível (ver memorial).
mão francesa metalica galvanizada

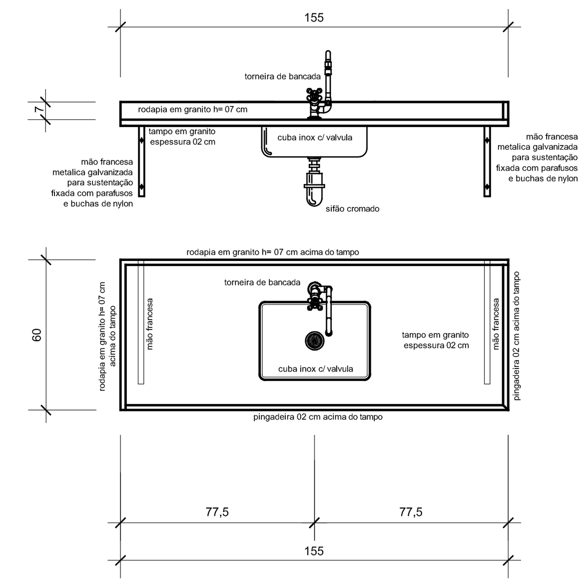

TAMPO BANCADA CURATIVOS
Quantidade: 01
Dimensões: 155 x 60 (0,93 m2)
Materiais: granito 02 cm de espessura;
cuba inox c/ válvula (ver memorial);
torneira cromada (ver memorial);
sifão cromado (ver memorial);
ligação de água flexível (ver memorial).
mão francesa metalica galvanizada

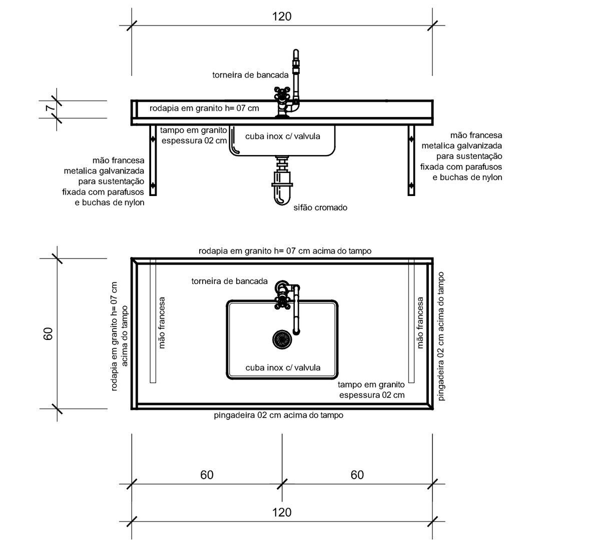

TAMPO BANCADA COPA
Quantidade: 01
Dimensões: 120 x 60 (0,72m2)
Materiais: granito 02 cm de espessura;
cuba inox c/ válvula (ver memorial);
torneira cromada (ver memorial);
sifão cromado (ver memorial);
ligação de água flexível (ver memorial).
mão francesa metalica galvanizada

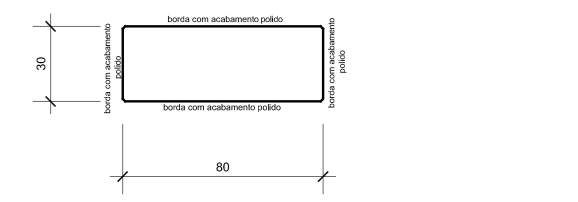

TAMPO LAVAÇÃO/ESTERILIZ.
Quantidade: 02
Dimensões: 80 x 30 (0,24m2)
Materiais: granito 02 cm de espessura.

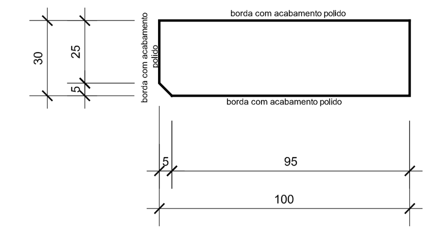

TAMPO DISP. MEDICAMENTOS
Quantidade: 01
Dimensões: 100 x 30 (0,30m2)
Materiais: granito 02 cm de espessura.

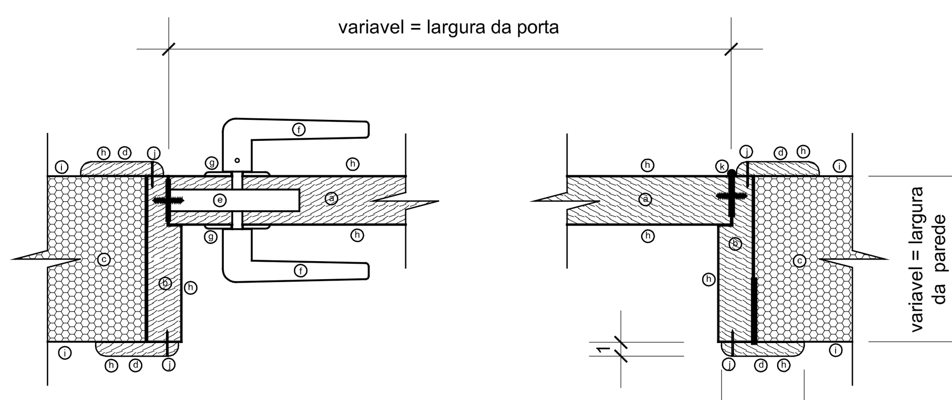

DET. PORTA / CAIXILHO / VISTAS
S/ Escala

DET. LETREIRO FACHADA
S/ Escala

	NOTAS GERAIS
01	conferir todas as medidas in loco.
02	todas as cotas encontram-se em centímetros
03	em caso de dúvidas, consultar o(s) autor (es) do (s) projeto (s).
04	as medidas referem-se às dimensões acabadas
05	ocorrendo alterações e/ou ajustes durante a obra, deverá haver anuência prévia da fiscalização.
06	alterações processadas em obra deverão ser registradas para "As Built" e repassadas aos projetistas
07	para substituição de materiais, adotar critério da similaridade, com autorização prévia da fiscalização.

MODIFICAÇÕES/REVISÕES		TABELA PENAS PLOTAGEM	
versão	data	cor	espessura da pena
		vermelho	01
		amarelo	02
		verde	03
		cian	04
		azul	05
		magenta	06
		cor 07 branco	08
		cor 08 cinza	10
		cor 30 laranja	12

ESPAÇO RESERVADO PARA CARIMBOS DE APROVAÇÃO: PMJ; CBVJ; VIGILANCIA SANITARIA E DEMAIS ORGÃOS OFICIAIS

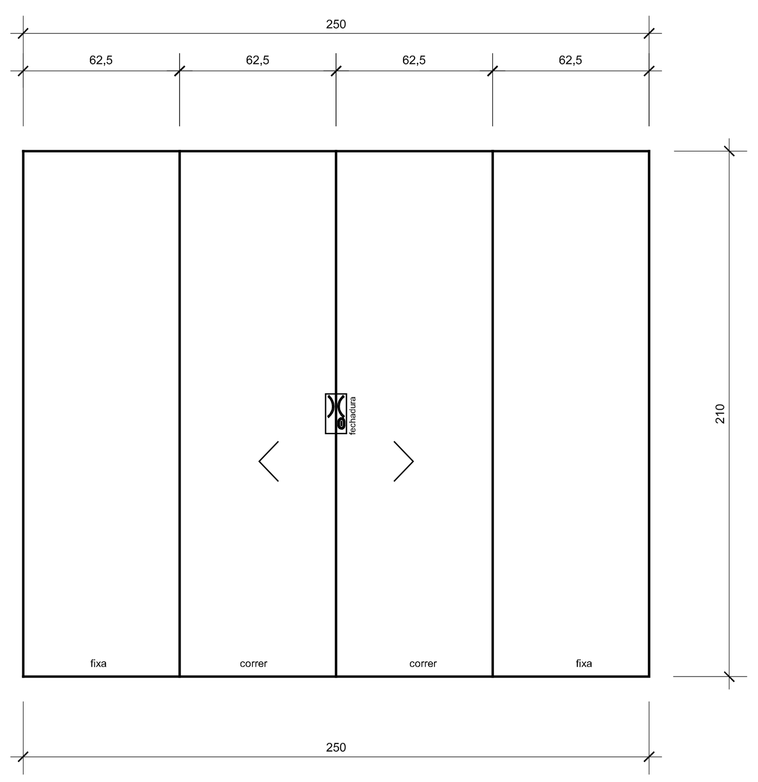

PJ1
Quantidade: 01
Dimensões: 250 x 210
Tipo: correr
Material: vidro temperado inclolor 10 mm
01 fechadura tipo externa; 02 trincos (piso e teto)
Acabamento: fechaduras e trincos cor branca

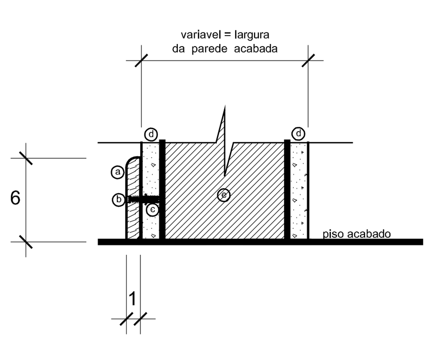

LEGENDA DET. RODAPÉ MADEIRA
- a rodapé em madeira itauba
- b parafuso galvanizado
- c bucha de nylon
- d reboco
- e tijolo cerâmico

DET. RODAPÉ MADEIRA
S/ Escala

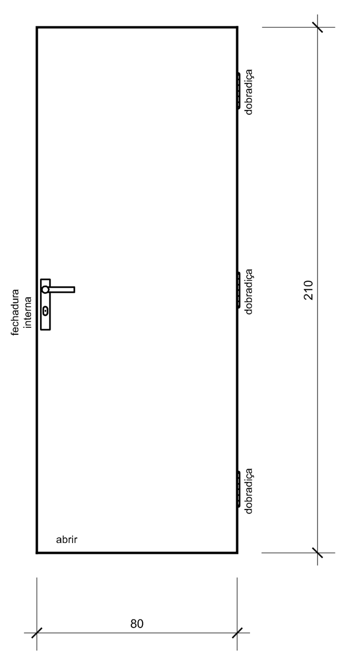

P2
Quantidade: 33
Dimensões: 80 x 210
Tipo: abrir
Material: madeira (tipo interna lisa)
01 fechadura tipo interna/banheiro;
03 dobradiças cromadas
caixilho em madeira itauba
Acabamento: selador para madeiras + pintura esmalte sintetico azul escuro

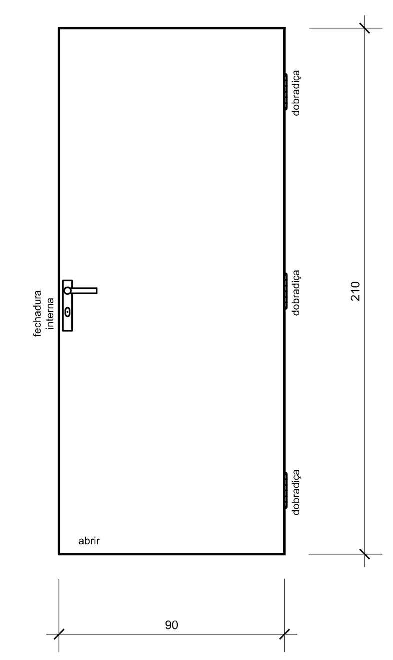

P1
Quantidade: 01 (bwc PNE)
Dimensões: 90 x 210
Tipo: abrir
Material: madeira (tipo interna lisa)
01 fechadura tipo interna/banheiro;
03 dobradiças cromadas
caixilho em madeira itauba
Acabamento: selador para madeiras + pintura esmalte sintetico azul escuro

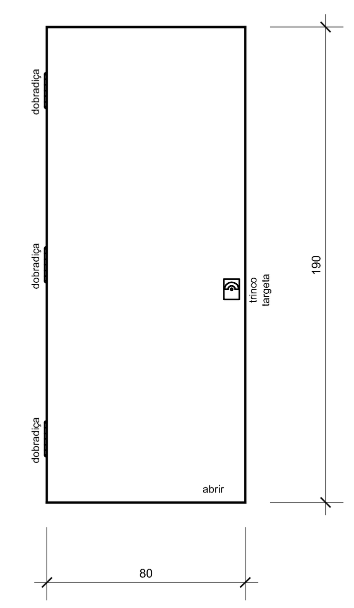

P3
Quantidade: 02
Dimensões: 80 x 190 x 20
Tipo: abrir
Material: madeira (tipo interna lisa)
01 fechadura tipo interna/banheiro;
03 dobradiças cromadas
caixilho em madeira itauba
Acabamento: selador para madeiras + pintura esmalte sintetico azul escuro

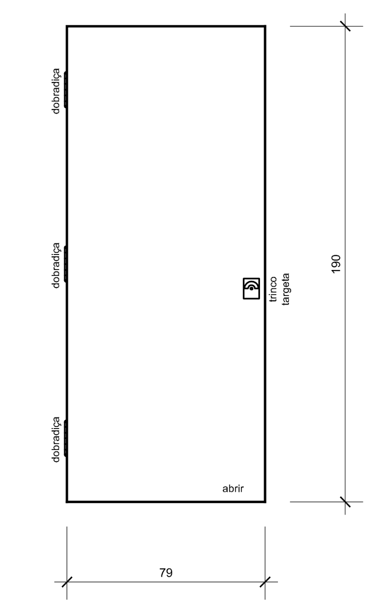

PD1
Quantidade: 02
Dimensões: 80 x 190 x 20
Tipo: abrir
Material: de divisória melaminica espessura 3,5cm
01 trinco tipo targeta livre/ocupado;
03 dobradiças cromadas
caixilho em perfil metálico
Acabamento: branco

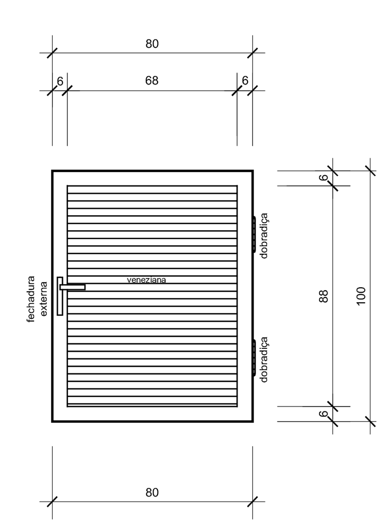

PZ3
Quantidade: 01
Dimensões: 80 x 100 X 10
Tipo: abrir com veneziana
Material: alumínio natural
01 fechadura tipo externa;
02 dobradiças alumínio
caixilho em perfis de alumínio natural

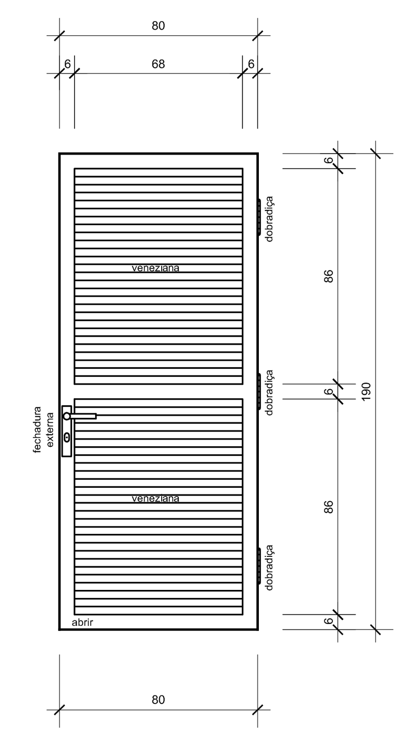

PZ2
Quantidade: 02
Dimensões: 80 x 190 x 20
Tipo: abrir com veneziana
Material: alumínio natural
01 fechadura tipo externa;
03 dobradiças alumínio
caixilho em perfis de alumínio natural

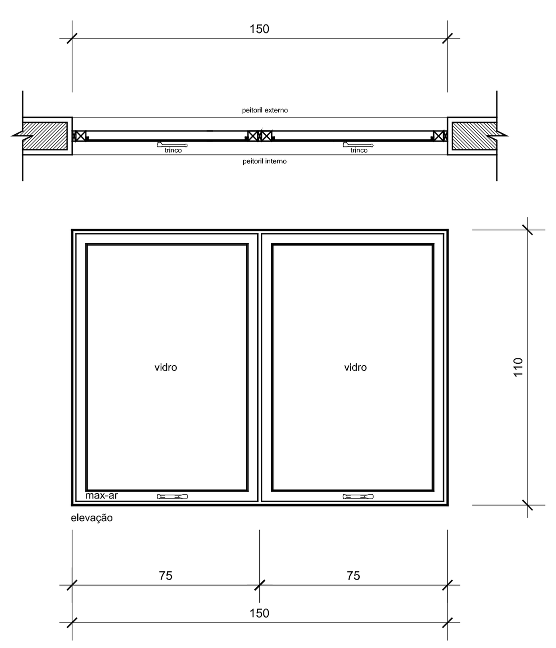

J3
Quantidade: 04
Dimensões: 150 x 110 x 100
Tipo: max-ar
Material: alumínio natural, vidro 4mm, liso, incolor
(vidro será jateado em sanitarios e consultórios)
Obs.: vidro fixado com baguete de alumínio e massa vidraceiro
01 (um) trinco por folha com haste de fechamento
Acabamento: natural

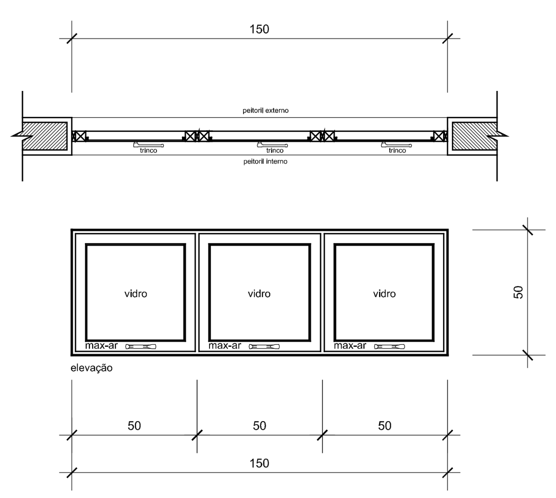

J1
Quantidade: 02
Dimensões: 150 x 50 x 210
Tipo: max-ar
Material: alumínio natural, vidro 4mm, liso, incolor
(vidro será jateado em sanitarios e consultórios)
Obs.: vidro fixado com baguete de alumínio e massa vidraceiro
01 (um) trinco por folha com haste de fechamento
Acabamento: natural

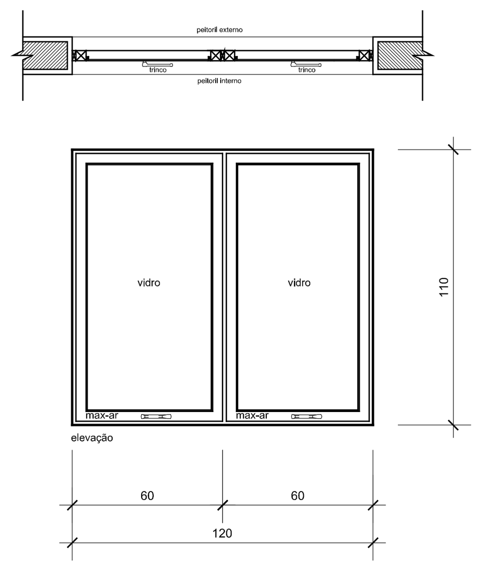

J2
Quantidade: 01
Dimensões: 120 x 110 x 100
Tipo: max-ar
Material: alumínio natural, vidro 4mm, liso, incolor
(vidro será jateado em sanitarios e consultórios)
Obs.: vidro fixado com baguete de alumínio e massa vidraceiro
01 (um) trinco por folha com haste de fechamento
Acabamento: natural

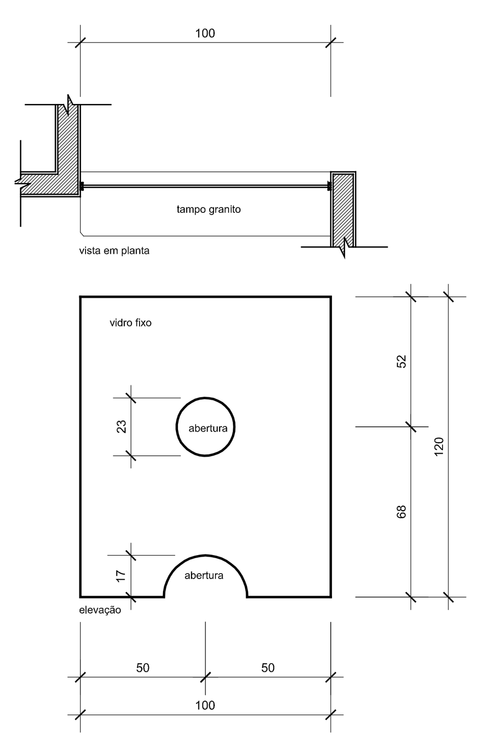

J5
Quantidade: 01
Dimensões: 100 x 120 x 90
Tipo: fixo
Material: vidro 8mm, liso, incolor, temperado
Obs.: vidro fixado com baguete de alumínio e massa

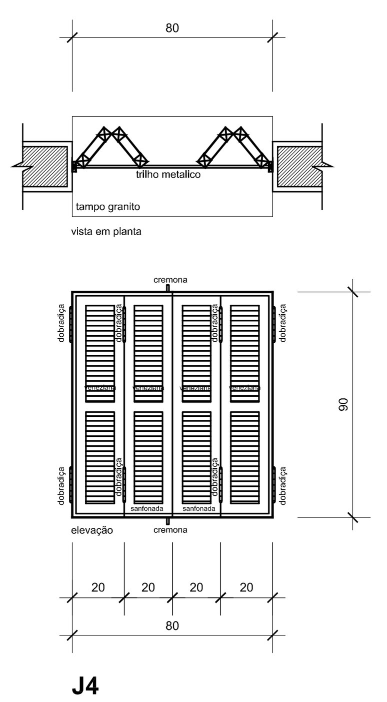

J4
Quantidade: 02
Dimensões: 80 x 90 x 110
Tipo: veneziana sanfonada
Material: alumínio natural
01 cremona com vara; 08 dobradiças cromadas.
caixilho em prefil alumínio natural
02 trilhos metalicos (inferior e superior).

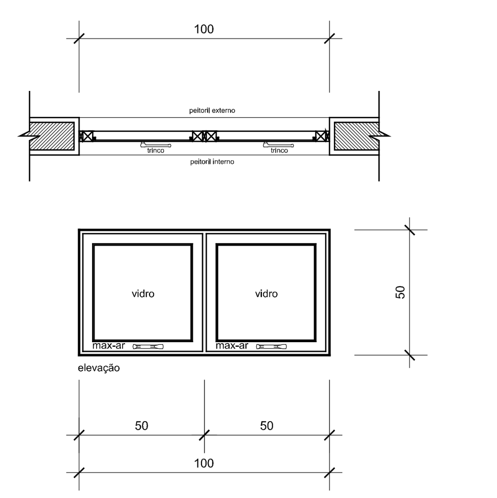

J6
Quantidade: 02
Dimensões: 100 x 50 x 210
Tipo: max-ar
Material: alumínio natural, vidro 4mm, liso, incolor
(vidro será jateado em sanitarios e consultórios)
Obs.: vidro fixado com baguete de alumínio e massa vidraceiro
01 (um) trinco por folha com haste de fechamento
Acabamento: natural

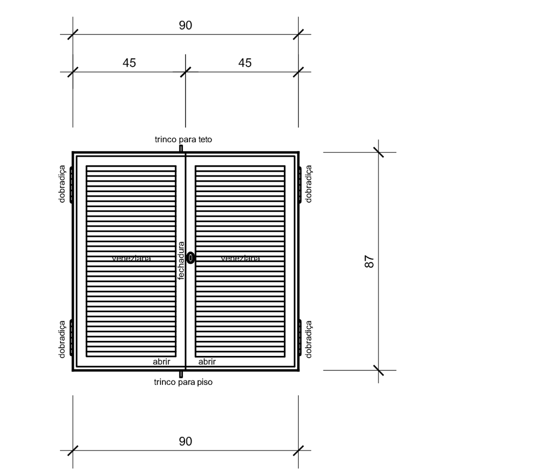

PZ1
Quantidade: 01
Dimensões: 87 x 90
Tipo: abrir com veneziana
Material: alumínio natural
01 fechadura tambor externa;
04 dobradiças alumínio;
02 trincos de piso
caixilho em perfis de alumínio natural

Assinatura Secretário Municipal de Saúde:

Assinatura Autor do Projeto:
Arq. Celso Pomin Liberado - CAU 31.903-1

PREFEITURA DE JOINVILLE
Secretaria da Saúde
Rua Araranguá, 397 - Bairro América - Joinville SC

Setor: **UNIDADE DA GERENCIA ADMINISTRATIVA - FINANCEIRA**
Coordenação da Área Administrativa

Nome Obra / Endereço: **UBSF ESTEVÃO DE MATOS**
Rua Antonio Leite esq. c/ Rua Maria Marques Leandro - Bairro Paranaguamirim - Joinville SC

Requerente: **GERENCIA DA UNIDADE ATENÇÃO BÁSICA**
Proprietário: **FUNDO MUNICIPAL DE SAÚDE**

Tipo de Projeto: **ARQUITETÔNICO**

Categoria:
- ○ Lay-Out
- ○ Estudo Preliminar
- ○ Anteprojeto
- ◉ Executivo
- ○ Aprovação Alvará PMJ
- ○ Aprovação Vig. Sanitária

Intervenção:
- ○ Construção (obra nova)
- ○ Reforma
- ○ Regularização da edificação existente
- ◉ Ampliação
- ◉ Adequação

Autores: **ARQUITETO CELSO POMIN LIBERADO**
CAU 31.903-1

Co-Autores:

Conteúdo:
- DETALHES ESQUADRIAS
- DETALHES BANCADAS
- DETALHE PADRÃO / CERCA
- DETALHE PORTA/CAIXILHO/VISTAS
- DETALHE RODAPÉ MADEIRA
- DETALHE LETREIRO FACHADA

Data: março / 2014	Escala: INDICADA	Cod. do Projeto: UB02-01-03-14	Num./Prancha: 08/09
CAD: CPL	Revisado: Celso	Cod. Barras:	
Arq. PLT: UB02-01-03-14-PLT	Arq. CAD: UB02-01-03-14-DWG		

A1 = 594 x 841 mm = 0,50 m2

PAPEL RECICLÁVEL

DIREITOS AUTORAIS DE PROJETO GARANTIDOS POR LEI