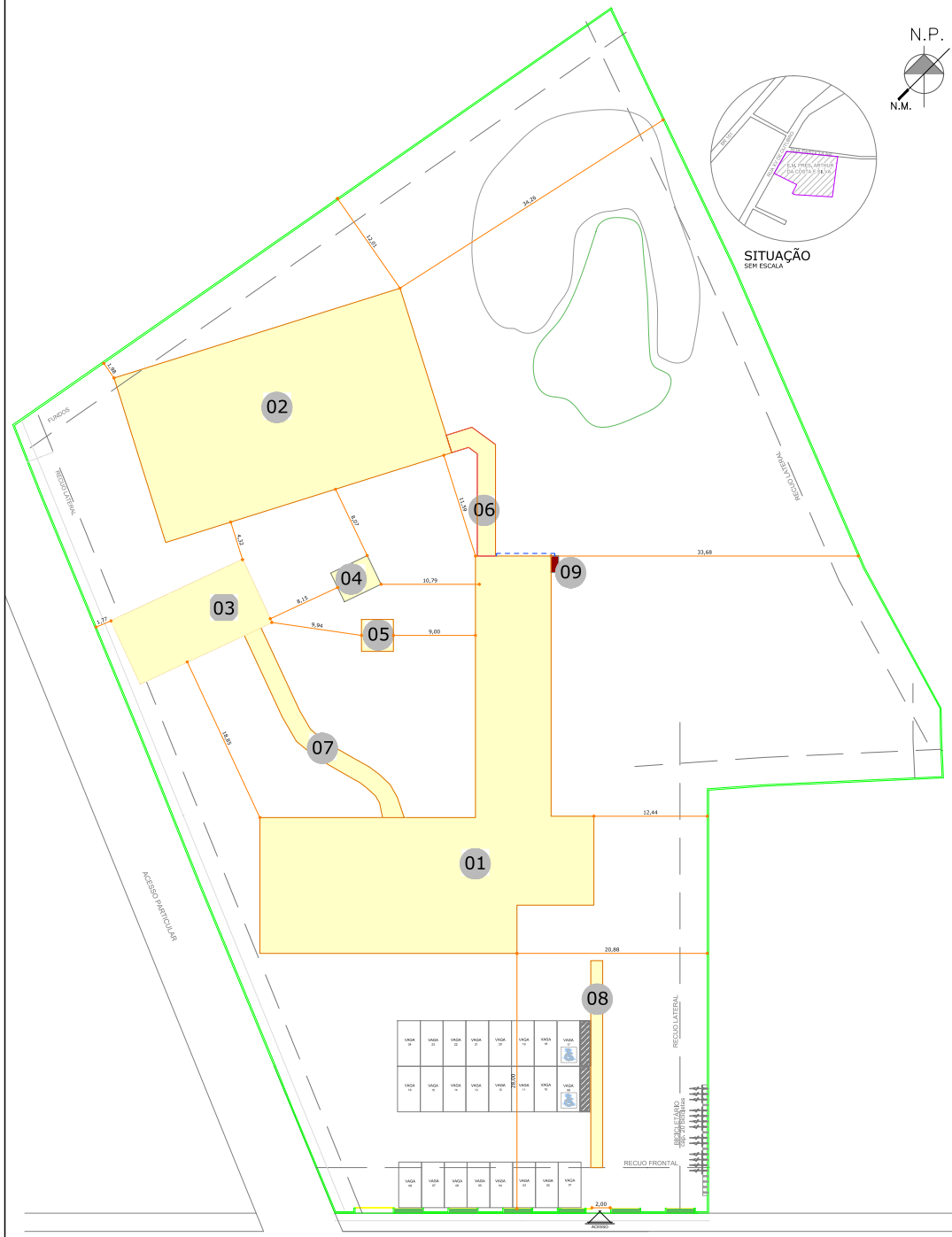


# IMPLANTAÇÃO
Escala - 1:200

| IDENTIFICAÇÃO | | | |
|---|---|---|---|
| NOME DO EMPREENDIMENTO: ESCOLA MUNICIPAL ARTHUR DA COSTA E SILVA | | | |
| PROPRIETÁRIO: PREFEITURA DE JOINVILLE - SECRETARIA DE EDUCAÇÃO | | | |
| MUNICÍPIO: JOINVILLE | ENDEREÇO: RUA XV DE OUTUBRO | Nº: 4648 | COMPLEMENTO: - | BAIRRO: RIO BONITO |

| DADOS DA OBRA | | | | | |
|---|---|---|---|---|---|
| ÁREA TOTAL DA CONSTRUÇÃO | 1742,25 m² | ALTURA DESCENDENTE | | | 0,00m |
| UTILIZAÇÃO | DESCRIMINAÇÃO DO PAVTO | NÚMERO DE PISOS | ÁREA CONSTRUÍDA | KÚBRICA SUBSOLO/ÉRICA | CLASSIFIC DE OCUPAÇÃO | CLASSIFIC DE RISCO |
| SALAS DE AULA BIBLIOTECA SANITÁRIO E COZINHA | PAV. TÉRREO | 1 | 1128,17 m² | | 02 | A |
| UTILIZAÇÃO | DESCRIMINAÇÃO DO PAVTO | NÚMERO DE PISOS | ÁREA A CONSTRUIR | KÚBRICA SUBSOLO/ÉRICA | CLASSIFIC DE OCUPAÇÃO | CLASSIFIC DE RISCO |
| QUADRA POLIESPORTIVA | PAV. TÉRREO | 1 | 622,68 m² | | 02 | A |
| PREVENTIVO POR EXTINTORES | TIPO: PÓ QUÍMICO SECO QUANT.: 11 | | | TOTAL DE UNIDADES EXTINTORAS | 11 |
| HIDRÁULICO PREVENTIVO NÃO | TIPO DE RESERVAT. | XXXX | | QUANT. DE HIDRANTES DE RECALQUE: | XXXX |
| | VOLUME DA RTI: | XXXX | | QUANT. DE HIDRANTES DE COMBATE: | XXXX |
| ESCADA ENCLAUSURADA NÃO | ANCORAGEM DE CABOS NÃO | HELIPONTO NÃO | ÁREA NÃO | | |
| CENTRAL DE GLP SIM | TIPO DE CENTRAL: ABRIGO TIPO DE RECIPIENTE: (1 PRINCI + 1PRINCI RESERVA) RECIPIENTES TRANSPORTÁVEIS TROCÁVEIS | | DEMANDA: 1,25kg/h (2444kcal/min) CARGA TOTAL: 1,25kg/h x 1 = 1,25kg/h | | |
| ELEVADORES SIM (PNAE) | QG. ELÉTRICO LOCALIZAÇÃO: XXXX | | | | |

| LEGENDA | |
|---|---|
| GÁS CANALIZADO | |
| REDE DE GÁS | |
| GERAL | |
| PAREDE EXISTENTE | |
| PAREDE A CONSTRUIR | |

| ÍNDICE DE PRANCHAS | |
|---|---|
| PCI.01/05 | IMPLANTAÇÃO \| SITUAÇÃO |
| PCI.02/05 | PAVIMENTO TÉRREO |
| PCI.03/05 | QUADRA POLIESPORTIVA |
| PCI.04/05 | DETALHES \| SLUM. SINAL. EXTINT. |
| PCI.05/05 | DETALHES \| GÁS |

| IMPLANTAÇÃO | | |
|---|---|---|
| | EDIFICAÇÃO EXISTENTE | |
| | EDIFICAÇÃO A CONSTRUIR | |
| EDIFICAÇÃO 01 | E.M ARTHUR DA COSTA E S. | ÁREA = 740,20m² |
| EDIFICAÇÃO 02 | QUADRA POLIESPORTIVA | ÁREA = 622,68m² |
| EDIFICAÇÃO 03 | SALAS DE AULA (FUNDOS) | ÁREA = 120,84m² |
| EDIFICAÇÃO 04 | CASA DE BONECA | ÁREA = 15,57m² |
| EDIFICAÇÃO 05 | PRAÇA DE LEITURA | ÁREA = 12,25m² |
| EDIFICAÇÃO 06 | TOLDO (QUADRA) | ÁREA = 71,16m² |
| EDIFICAÇÃO 07 | TOLDO (ESCOLA) | ÁREA = 53,67m² |
| EDIFICAÇÃO 08 | TOLDO (ACESSO) | ÁREA = 67,94m² |
| EDIFICAÇÃO 09 | ABRIGO GLP | ÁREA = 1,08m² |

| QUADRO DE REVISÕES | | | |
|---|---|---|---|
| REVISÃO | DESCRIÇÃO | DATA | RESPONSÁVEL |
| R00 | EMISSÃO INICIAL | 10/05/2016 | MAGNUS |
| R01 | INCLUSÃO DO ATERRAMENTO DAS EDIFICAÇÕES E DISPOSIÇÃO DAS ÁREAS. | 10/10/2016 | MAGNUS |
| | | | |

APROVAÇÕES

PROPRIETÁRIO: MUNICÍPIO DE JOINVILLE CNPJ: 83.999.823/0001-0

RESPONSÁVEL TÉCNICO: ROBSON CARLOS SANTOS CREA/SC 052835-9

MAGNUS ENGENHARIA | ARQUITETURA

EQUIPE TÉCNICA MAGNUS
ROBSON CARLOS SANTOS
ENGENHEIRO CIVIL
CREA/SC 052835-9
THAÁ DA SILVA BRAND
ARQUITETA E URBANISTA
CAU A105756-7
ÍTALO LUNA CORRÊA
ENGENHEIRO ELETRICISTA
CREA/SC 070.000-0
MARCELO DOS SANTOS CHENG
ENGENHEIRO CIVIL
CREA/SC 071.000-0

| | |
|---|---|
| PROPRIETÁRIO | MUNICÍPIO DE JOINVILLE \| SECRETARIA DA EDUCAÇÃO |
| OBRA(AS) | EDUCACIONAL \| E. M. ARTHUR DA COSTA E SILVA |
| ENDEREÇO | RUA XV DE OUTUBRO, 4648<br>BAIRRO RIO BONITO \| JOINVILLE/SC |
| PROJETO | PREVENTIVO CONTRA INCÊNDIO — ARQUIVO: 04488_PCI_01_01_R01_Implantação&Situação |
| CONTEÚDO | IMPLANTAÇÃO \| SITUAÇÃO — STATUS: LEGAL — ESCALA: INDICADA — PRANCHA: PCI01/05 |

MAGNUS PROJETOS CONSTRUÇÕES & REPRESENTAÇÕES COMERCIAIS LTDA | CREA 0908024-1 | CAU 1019594 | CNPJ 05.444.576/0001-47
Rua Lauro Müller, 353 | Sala 01 - Velosinha | CEP 89201-401 - JOINVILLE/SC Fone: (47) 3434-2101 / 3434-2102 | magnus@magnusengenharia.com.br

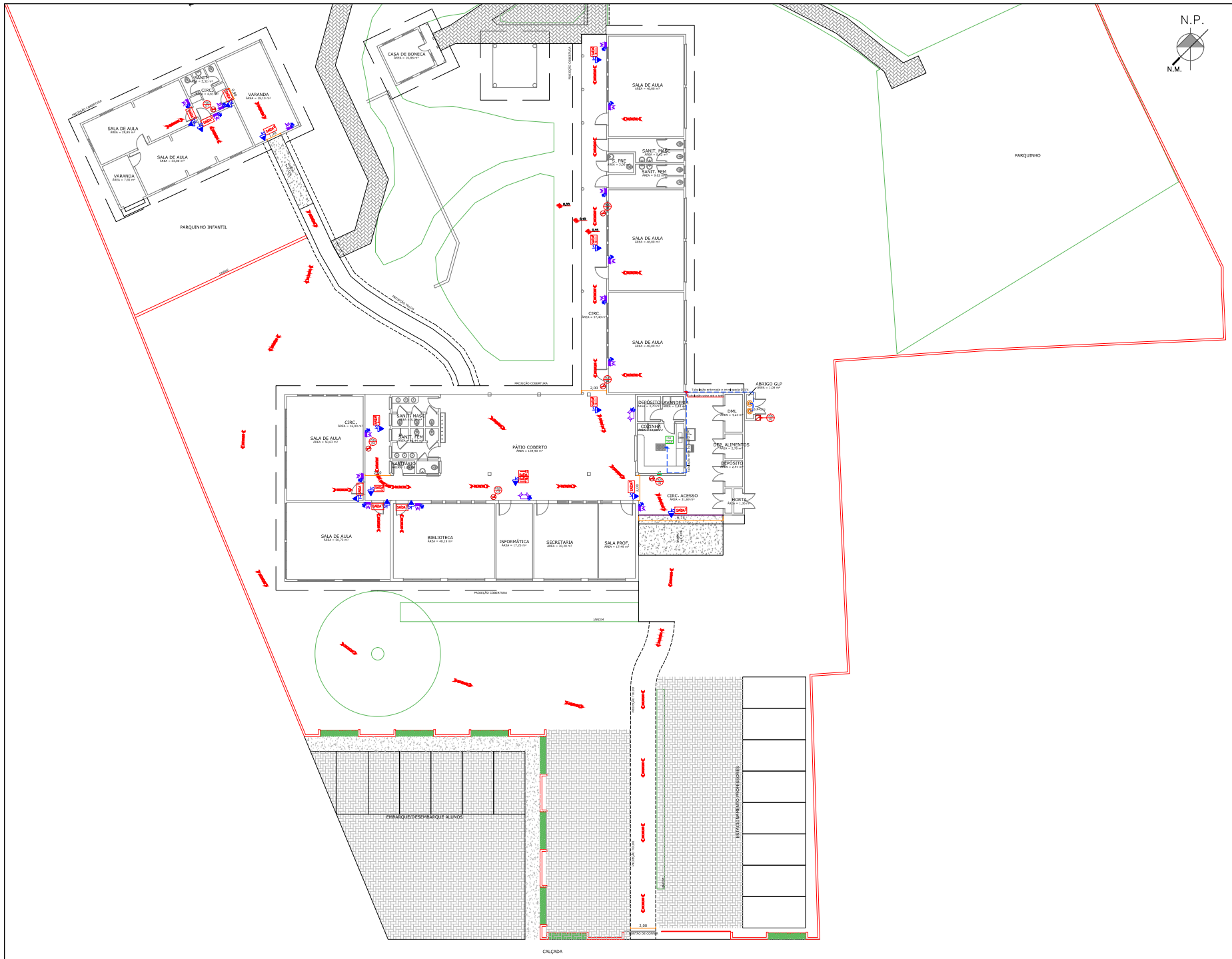


## PLANTA BAIXA

Escala - 1:100

| LEGENDA | | | |
|---|---|---|---|
| SIMBOLOGIA | DESCRIÇÃO | SIMBOLOGIA | DESCRIÇÃO |
| ILUMINAÇÃO DE EMERGÊNCIA | | GÁS CANALIZADO | |
| | BLOCO AUTÔNOMO PARA ILUMINAÇÃO DE EMERGÊNCIA, COM LED's, IP-20. | FG 20X | FOGÃO A GÁS 4 BOCAS SEM REGISTRO. |
| | BLOCO AUTÔNOMO TIPO FAROL PARA ILUMINAÇÃO DE EMERGÊNCIA, COM LED's IP-20. | | TUBULAÇÃO ENTERRADA E ENVELOPADA DE AÇO GALVANIZADO, SEM COSTURA, COM CONEXÕES DE FERRO FUNDIDO MALEÁVEL GALVANIZADO COM ANEL EM ACIONAMENTOS ROSCADOS BSP, CVDR BITOLA DE PLANTA. |
| SINALIZAÇÃO E ABANDONO DE LOCAL | | | PRIMADA DO SISTEMA DE GÁS CANALIZADO. |
| SAÍDA | PLACA DE SAÍDA AUTÔNOMA FACE SIMPLES LED, IP20, COM SUPORTE FIXADO NA PAREDE. | | PONTO DE GÁS. |
| SAÍDA SAÍDA | PLACA DE SAÍDA AUTÔNOMA DUPLA FACE E SETA INDICATIVA A DIREITA/ESQUERDA COM LED'S, IP20, COM SUPORTE FIXADO NA PAREDE. | SAÍDAS DE EMERGÊNCIA | |
| 1 | PLACA COM DIMENSÕES 20x40cm | | ROTA DE FUGA. |
| 2 | PLACA COM DIMENSÕES 10x20cm | EXTINTORES | |
| | | | EXTINTOR DE PÓ QUÍMICO SECO (PQS) DE 6,0 kg |

| QUADRO DE REVISÕES | | | |
|---|---|---|---|
| NÚMERO | DESCRIÇÃO | DATA | RESPONSÁVEL |
| 000 | EMISSÃO INICIAL | 00/00/00 | MAGNUS |

APROVAÇÕES

PROPRIETÁRIO: MUNICÍPIO DE JOINVILLE CNPJ: 01.195.225/0001-43

RESPONSÁVEL TÉCNICO: ROBSON CARLOS SANTOS CREA/SC 060555-0

MAGNUS ENGENHARIA | ARQUITETURA

EQUIPE TÉCNICA MAGNUS
ROBSON CARLOS SANTOS
ENGENHEIRO CIVIL
CREA/SC 060555-0
THAIS DA SILVA BRAND
ARQUITETA E URBANISTA
CAU A50670-6
ÍTALO LUNA CORRÊA
ENGENHEIRO ELETRICISTA
CREA/SC 070124-0
MARCELO DOS SANTOS CHENG
ENGENHEIRO CIVIL
CREA/SC 070124-0

| | |
|---|---|
| PROPRIETÁRIO: | MUNICÍPIO DE JOINVILLE \| SECRETARIA DA EDUCAÇÃO |
| OBRA: | EDUCACIONAL \| E. M. ARTHUR DA COSTA E SILVA |
| ENDEREÇO: | RUA XV DE OUTUBRO, 4648<br>BAIRRO RIO BONITO \| JOINVILLE/SC |
| PROJETO: | PREVENTIVO CONTRA INCÊNDIO |
| ARQUIVO: | EMA@PCI02_00.00.00_Planta Baixa |
| CONTEÚDO: | PLANTA BAIXA |
| FASE: | LEGAL |
| ESCALA: | INDICADA |
| PRANCHA: | PCI02/05 |

MAGNUS | PROJETOS CONTRUTIVOS E REPRESENTAÇÕES COMERCIAIS LTDA | CNPJ: 08.800.254/0001-07
Rua Luiz Vieira, 1001 | Bairro Anita Garibaldi | CEP 89.051-400 | Joinville - SC | Fone/Fax: (47) 3434-6200 | Site: www.magnus-ep.com.br

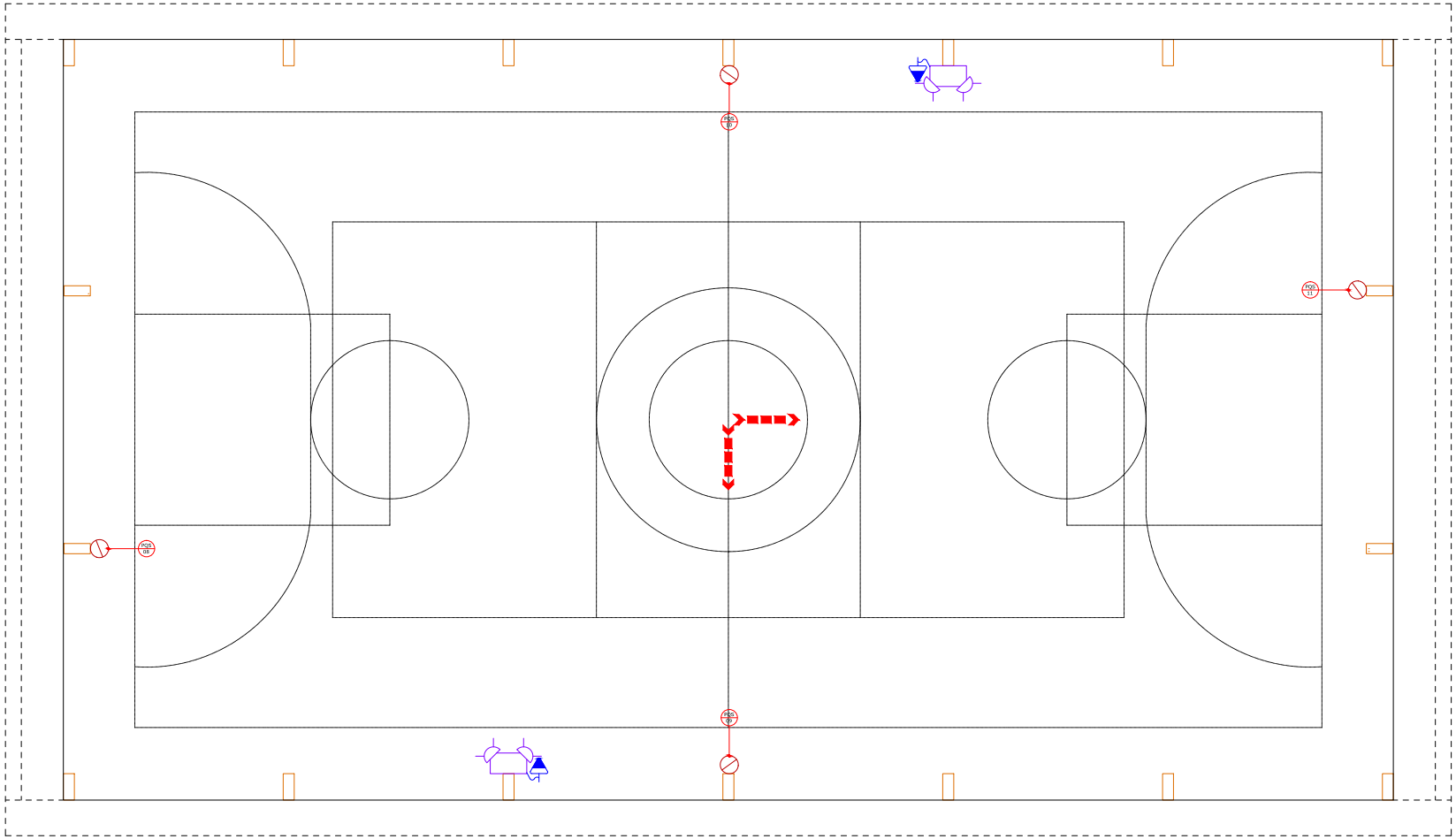


QUADRA POLIESPORTIVA

Escala - 1:50

| LEGENDA | | | |
|---|---|---|---|
| SIMBOLOGIA | DESCRIÇÃO \| ESPECIFICAÇÃO | SIMBOLOGIA | DESCRIÇÃO \| ESPECIFICAÇÃO |
| SINALIZAÇÃO E ABANDONO DE LOCAL | | EXTINTORES | |
| SAÍDA | PLACA DE SAÍDA AUTONOMA FACE SIMPLES LED, IP20, COM SUPORTE FIXADO NA PAREDE. | | EXTINTOR DE PÓ QUIMICO SECO (PQS) DE 6,0 kg. |
| SAÍDA / SAÍDA | PLACA DE SAÍDA AUTONOMA DUPLA FACE E SETA INDICATIVA (A DIREITA/ESQUERDA) COM LED'S, IP20, COM SUPORTE FIXADO NA PAREDE. | ILUMINAÇÃO DE EMERGÊNCIA | |
| 1 | PLACA COM DIMENSÕES 25,5x17cm | | BLOCO AUTONOMO PARA ILUMINAÇÃO DE EMERGENCIA, COM LED's, IP-20. |
| 2 | PLACA COM DIMENSÕES 50x30cm | | BLOCO AUTONOMO TIPO FAROL PARA ILUMINAÇÃO DE EMERGENCIA, COM LED's IP-20. |
| SAÍDAS DE EMERGÊNCIA | | | |
| | ROTA DE FUGA. | | |
| | PAREDE EXISTENTE | | |
| | PAREDE A CONSTRUIR | | |

QUADRO DE REVISÕES

| REVISÃO | DESCRIÇÃO | DATA | DESENHO |
|---|---|---|---|
| R00 | EMISSÃO INICIAL | 20/01/2015 | WAGNER |

APROVAÇÕES

PROPRIETÁRIO:

MUNICÍPIO DE JOINVILLE
CNPJ. 83.169.823/0001-10

RESPONSÁVEL TÉCNICO

ROBSON CARLOS SANTOS
CREA/SC 062935-8

MAGNUS
ENGENHARIA | ARQUITETURA

EQUIPE TÉCNICA MAGNUS

ROBSON CARLOS SANTOS
ENGENHEIRO CIVIL
CREA/SC 062935-8

THAÍS DA SILVA BRAND
ARQUITETA E URBANISTA
CAU A32075-2

ÍTALO LUNA CORRÊA
ENGENHEIRO ELÉTRICISTA
CREA/SC 088606-1

MARCELO DOS SANTOS CHENG
ENGENHEIRO CIVIL
CREA/SC 071683-2

| | |
|---|---|
| PROPRIETÁRIO | MUNICÍPIO DE JOINVILLE \| SECRETARIA DA EDUCAÇÃO |
| EDIFICAÇÃO | EDUCACIONAL \| E. M. ARTHUR DA COSTA E SILVA |
| ENDEREÇO | RUA XV DE OUTUBRO, 4648<br>BAIRRO RIO BONITO \| JOINVILLE/SC |
| PROJETO | PREVENTIVO CONTRA INCÊNDIO |
| CONTEÚDO | QUADRA POLIESPORTIVA |
| ARQUIVO | 0448.PCI.PL.003.R00.Quadra Poliesportiva |
| ETAPA | LEGAL |
| ESCALA | INDICADA |
| FOLHA | PCI03/05 |

MAGNUS PROJETOS CONSTRUÇÕES E REPRESENTAÇÕES COMERCIAIS LTDA | CREA 088860-1 | CAU 18198-6 | CNPJ.09.545.705/0001-37
Rua Lauro Müller, 853 | Sala 02 - Fazenda | CEP 88301-401 - ITAJAÍ/SC Fone: (47) 3348-0330 / 3348-3561 | magnus@magnusengenharia.com.br

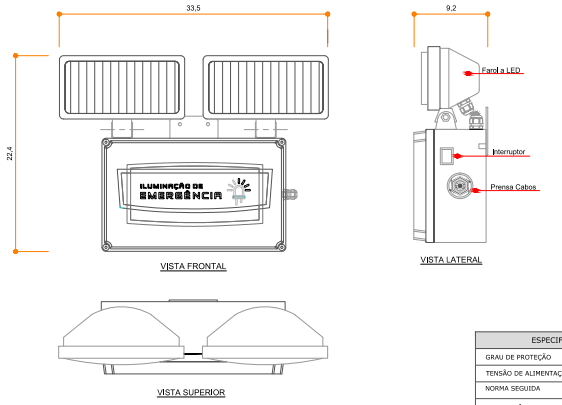


| ESPECIFICAÇÕES MÍNIMAS | |
|---|---|
| GRAU DE PROTEÇÃO | IP-20 |
| TENSÃO DE ALIMENTAÇÃO | 127 a 230 V (CA) ou 12 V(CC) |
| NORMA SEGUIDA | NBR 10,898 |
| TIPO DE LÂMPADA | LED 55W |
| FLUXO LUMINOSO | 2 x 1200lm |

BLOCO AUTÔNOMO LED 2X55W | SEM ESCALA

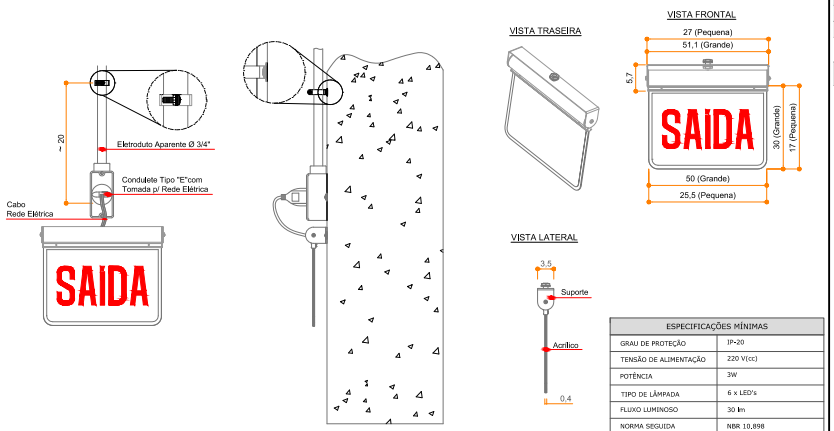


| ESPECIFICAÇÕES MÍNIMAS | |
|---|---|
| GRAU DE PROTEÇÃO | IP-20 |
| TENSÃO DE ALIMENTAÇÃO | 220 V(cc) |
| POTÊNCIA | 3W |
| TIPO DE LÂMPADA | 6 x LED's |
| FLUXO LUMINOSO | 30 lm |
| NORMA SEGUIDA | NBR 10,898 |

PLACA DE SAÍDA AUTÔNOMA | SEM ESCALA

SISTEMA DE SAÍDA DE EMERGÊNCIA
NORMAS DE REFERÊNCIA|NOTAS

ABNT | NBR 10898:2013 - SISTEMA DE ILUMINAÇÃO DE EMERGÊNCIA

ABNT | NBR 12693:2013 - SISTEMA DE PROTEÇÃO POR EXTINTORES DE INCÊNDIO

NOTAS

4.5.1.1 - OS ACESSOS DEVEM SATISFAZER ÀS SEGUINTES CONDIÇÕES: A) PERMITIR IS ESCOAMENTO FÁCIL DE TODOS OS OCUPANTES DO PRÉDIO. B) PERMANECER DESOBSTRUÍDOS EM TODOS OS PAVIMENTOS: C) TER LARGURAS CONFORM O ESTABELECIDO PELA NORMA; D) TER PÉ-DIRETO DE 2,50m, COM EXCEÇÃO DE OBSTÁCULOS REPRESENTADOS POR VIGAS. VERGAS DE PORTAS E OUTROS, CUJA ALTURA MÍNIMA LIVRE SER DE 2,00m; E) SER SINALIZADOS E ILUMINADOS COM INDICAÇÃO CLARA DO SENTIDO DA SAÍDA, DE ACORDO COM O ESTABELECIDO NESTA NORMA.

4.5.2.10 - AS TUBULAÇÕES DE LIXO E SIMILARES, QUANDO EXISTIREM, DEVEM TER POSTAS ESTANQUES À FUMAÇA E ABERTURA NO ALTO DA EDIFICAÇÃO COM SECÇÃO NO MÍNIMO IGUAL À SUA, PARA PERMITIR EVENTUAL EXAUSTÃO DE FUMAÇA.

1 - TODAS AS MEDIDAS SE ENCONTRAM NA UNIDADE CENTÍMETROS

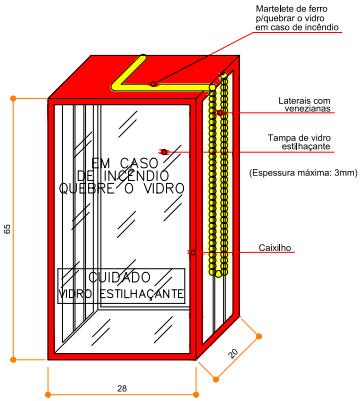


NICHO DE PROTEÇÃO PARA EXTINTORES | SEM ESCALA

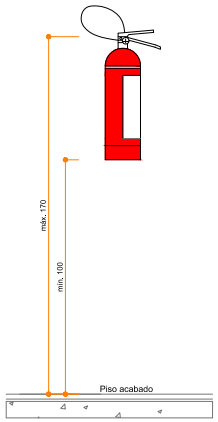


EXTINTOR DE INCÊNDIO SEM SINALIZAÇÃO | SEM ESCALA

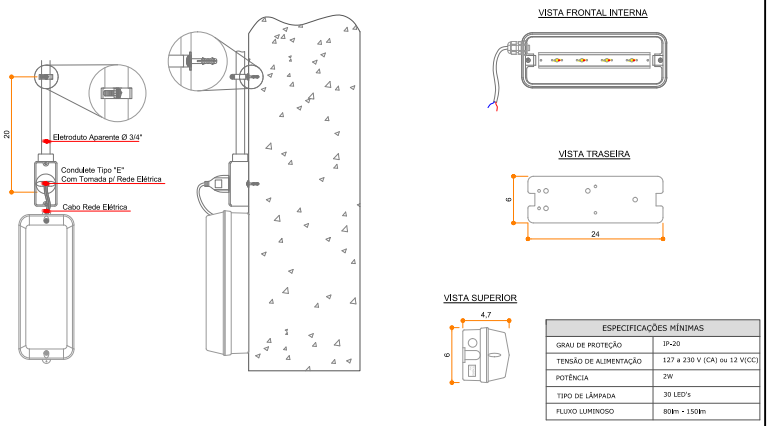


| ESPECIFICAÇÕES MÍNIMAS | |
|---|---|
| GRAU DE PROTEÇÃO | IP-20 |
| TENSÃO DE ALIMENTAÇÃO | 127 a 230 V (CA) ou 12 V(CC) |
| POTÊNCIA | 2W |
| TIPO DE LÂMPADA | 30 LED's |
| FLUXO LUMINOSO | 80lm - 150lm |

BLOCO AUTÔNOMO 30 LED's | SEM ESCALA

QUADRO DE REVISÕES

| REVISÃO | DESCRIÇÃO | DATA | DESENHO |
|---|---|---|---|
| 00 | EMISSÃO INICIAL | 20/10/015 | WAGNER |
| 01 | ATUALIZAÇÃO DAS NOTAS DE REFERÊNCIA | 28/08/015 | MARCELO |

APROVAÇÕES

PROPRIETÁRIO

MUNICÍPIO DE JOINVILLE
CNPJ. 83.169.823/0001-10

RESPONSÁVEL TÉCNICO

ROBSON CARLOS SANTOS
CREA/SC 062935-8

MAGNUS
ENGENHARIA | ARQUITETURA

EQUIPE TÉCNICA MAGNUS

ROBSON CARLOS SANTOS
ENGENHEIRO CIVIL
CREA/SC 062935-8

THAIS DA SILVA BRAND
ARQUITETA E URBANISTA
CAU A005/15-3

ÍTALO LUNA CORRÊA
ENGENHEIRO ELÉTRICISTA
CREA/SC 086972-8

MARCELO DOS SANTOS CHENG
ENGENHEIRO CIVIL
CREA/SC 071063-0

| | |
|---|---|
| PROPRIETÁRIO | MUNICÍPIO DE JOINVILLE \| SECRETARIA DA EDUCAÇÃO |
| EDIFICAÇÃO | EDUCACIONAL \| E. M. ARTHUR DA COSTA E SILVA |
| ENDEREÇO | RUA XV DE OUTUBRO, 4648<br>BAIRRO RIO BONITO \| JOINVILLE/SC |
| PROJETO | PREVENTIVO CONTRA INCÊNDIO |
| CONTEÚDO | DETALHES ILUMINÇÃO \| SINALIZAÇÃO EXTINTORES |

ARQUIVO: D:\GUPCE\PL.2014\PCI\Zeuslinux Ext\SinalizEstanda
ETAPA: LEGAL
ESCALA: INDICADA
FOLHA: PCI04/05

MAGNUS PROJETOS CONSTRUÇÕES E REPRESENTAÇÕES COMERCIAIS LTDA | CREA 088683-1 | CAU 18198-8 | CNPJ 09.549.705/0001-37
Rua Lauro Müller, 853 | Sala 02 - Fazenda | CEP 88301-401 - ITAJAÍ/SC. Fone: [47] 3348-9330 / 3348-9350 | magnus@magnusengenharia.com.br

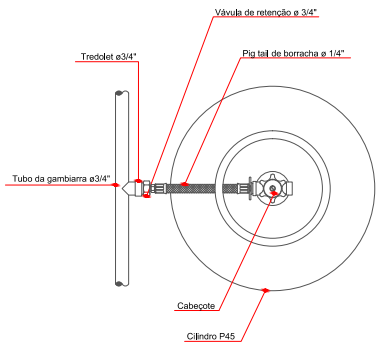


CILINDRO P45 | SEM ESCALA

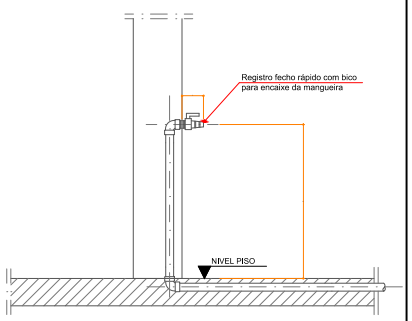


PONTO DE ALIMENTAÇÃO DOS FOGÕES | SEM ESCALA

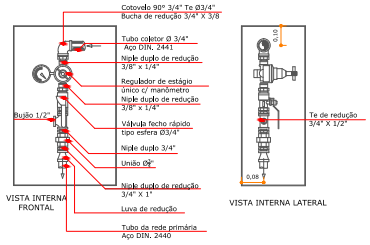


CAIXA REGULADORA DE ESTÁGIO ÚNICO
ESCALA | 1:10

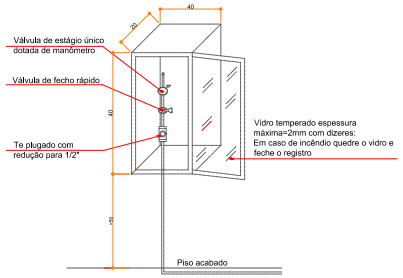


CONJUNTO DO REGULADOR DE ESTÁGIO
ÚNICO DO ABRIGO DE GLP | SEM ESCALA

SISTEMA DE GÁS CANALIZADO
NORMAS DE REFERÊNCIA | NOTAS

ABNT | NBR 13103:2013 - INSTALAÇÃO DO APARELHO A GÁS PARA USO RESIDENCIAL - REQUISITOS DOS AMBIENTES

ABNT | NBR 13523:2008 - CENTRAL DE GÁS - GLP

ABNT | NBR 15526:2012 - REDES DE DISTRIBUIÇÃO INTERNA PARA GASES COMBUSTÍVEIS EM INSTALAÇÕES RESIDENCIAIS E COMERCIAIS - PROJETO E EXECUÇÃO

NOTAS

1 - TODAS AS MEDIDAS SE ENCONTRAM NA UNIDADE CENTÍMETRO.
2 - OS ABRIGOS DE MEDIDORES DEVERÃO POSSUIR SINALIZAÇÃO NA PORTA E, NOS MEDIDORES, A IDENTIFICAÇÃO DA UNIDADE A QUE ESTÃO SERVINDO.

| *Aparelho (IN008)* | *Quant.* | *Potência (kcal/min.)* | *Potência total* |
|---|---|---|---|
| Fogão 4 bocas semi-industrial | 1 | 234 | 234 |

| | |
|---|---|
| POTÊNCIA TOTAL COMPUTADA (Kcal/min) | FATOR DE SIMULTANEIDADE (%) |
| 234,00 | 100 |
| CONSUMO TOTAL COMPUTADO (Kg/h) | CONSUMO TOTAL ADOTADO (Kg/h) |
| 1,25 | 1,25 |
| TEMPERATURA MÉDIA ANUAL (°C) | VAPORIZAÇÃO UNITÁRIA DO TANQUE (Kg/h) |
| 15 | 1 |
| PRESSÃO NO REGULADOR 1º ESTÁGIO (Kgf/cm²) | QUANTIDADE DE TANQUE(S) PREVISTO |
| 1,5 | 1 |
| TAXA DE ENCHIMENTO DO TANQUE (%) | VAPORIZAÇÃO TOTAL (Kg/h) |
| 60 | 1,00 |
| TANQUE ADOTADO (Kg) | AFASTAMENTO EXIGIDO (m) |
| P45 | 0 |

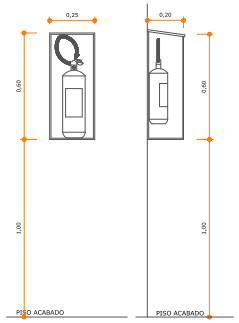


INSTALAÇÃO DE EXTINTORES NO ABRIGO DE GLP
ESCALA | 1:15

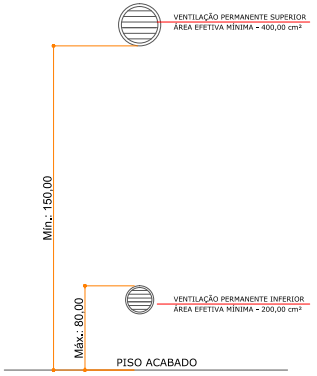


- ÁREA DE VENTILAÇÃO MÍNIMA TOTAL = 600,00 cm²
- ÁREA DE VENTILAÇÃO INFERIOR (MÍNIMO 33% DO TOTAL) = 200,00 cm²
- ÁREA DE VENTILAÇÃO SUPERIOR (MÍNIMO 400cm²) = 400,00 cm²

DETALHE DE VENTILAÇÃO PERMANENTE
S/ ESCALA

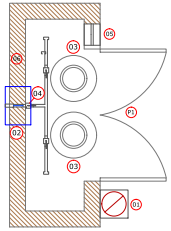


P1 - PORTA 1,25M COM VENEZIANA 8 mm ENTRE PLACAS, ABRINDO NO SENTIDO DO FLUXO DE SAÍDA COM QUADRO INCOMBUSTÍVEL

1 - EXTINTOR DE PÓ QUÍMICO
2 - REGULADOR DE PRESSÃO DE ÚNICO ESTÁGIO
3 - BOTIJÃO DE GÁS P45
4 - VÁLVULA FECHO RÁPIDO TIPO ESFERA 1/2"
5 - VENTILAÇÃO PERMANENTE
6 - PAREDE CORTA FOGO RESISTENTE 2 HORAS

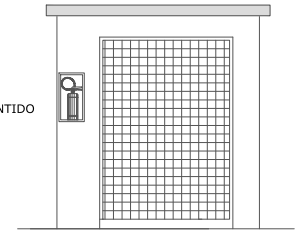

DETALHE ABRIGO DE GÁS
ESCALA | 1:25

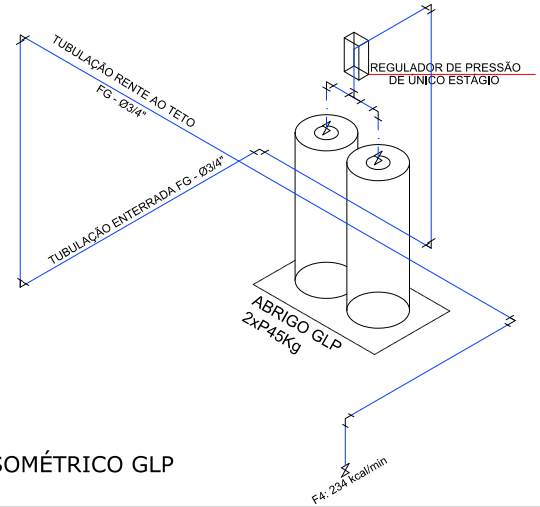


ISOMÉTRICO GLP
S/E

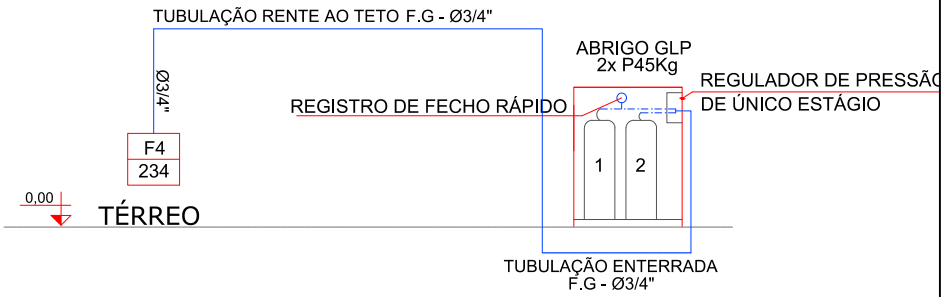


PRUMADA GLP
S/E

QUADRO DE REVISÕES

| REVISÃO | DESCRIÇÃO | DATA | DESENHO |
|---|---|---|---|
| R00 | EMISSÃO INICIAL | 20/7/2015 | WAGNER |
| R01 | ATUALIZAÇÃO DAS NORMAS DE REFERÊNCIA | 28/08/2015 | MARCELO |

APROVAÇÕES

PROPRIETÁRIO
MUNICÍPIO DE JOINVILLE
CNPJ: 83.169.023/0001-10

RESPONSÁVEL TÉCNICO
ROBSON CARLOS SANTOS
CREA/SC 062935-8

MAGNUS
ENGENHARIA | ARQUITETURA

EQUIPE TÉCNICA MAGNUS
ROBSON CARLOS SANTOS
ENGENHEIRO CIVIL
CREA/SC 062935-8
THAIS DA SILVA BRAND
ARQUITETA E URBANISTA
CAU A5087E-0
ÍTALO LUNA CORRÊA
ENGENHEIRO ELÉTRICISTA
CREA/SC 086023-4
MARCELO DOS SANTOS CHENG
ENGENHEIRO CIVIL
CREA/SC 071934-0

| | |
|---|---|
| PROPRIETÁRIO | MUNICÍPIO DE JOINVILLE \| SECRETARIA DA EDUCAÇÃO |
| EDIFICAÇÃO | EDUCACIONAL \| E. M. ARTHUR DA COSTA E SILVA |
| ENDEREÇO | RUA XV DE OUTUBRO, 4648<br>BAIRRO RIO BONITO \| JOINVILLE/SC |
| PROJETO | PREVENTIVO CONTRA INCÊNDIO |
| ARQUIVO | D:\MEU\PCI_JOIN\R01\ZeroBrasilDim |
| CONTEÚDO | DETALHES GLP \| ESQUEMA GLP |
| ETAPA | LEGAL |
| FOLHA | PCI05/05 |
| ESCALA | INDICADA |

MAGNUS PROJETOS CONSTRUÇÕES E REPRESENTAÇÕES COMERCIAIS LTDA | CREA 088683-1 | CAU 18198-6 | CNPJ 09.549.705/0001-37
Rua Lauro Müller, 853 | Sala 02 - Pazenda | CEP 88301-401 - ITAJAÍ/SC Fone: (47) 3349-9330 / 3349-3361 | magnus@magnusengenharia.com.br