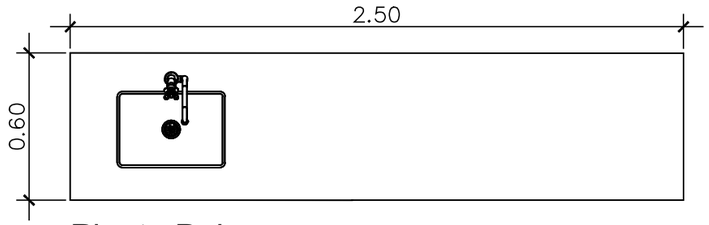

Planta Baixa
Escala 1/25

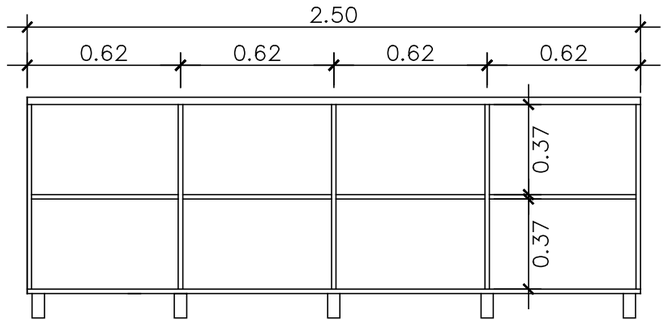

Vista Frontal
Escala 1/25

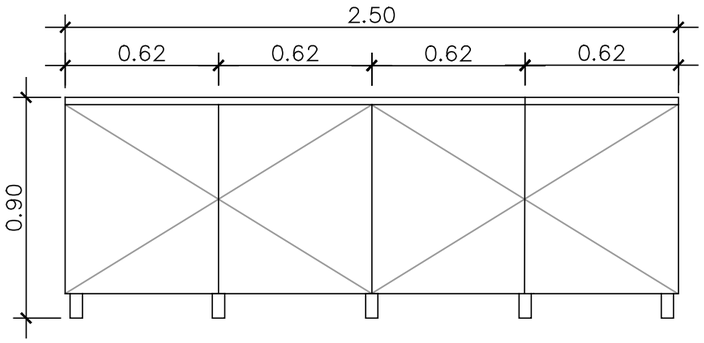

Vista Frontal
Escala 1/25

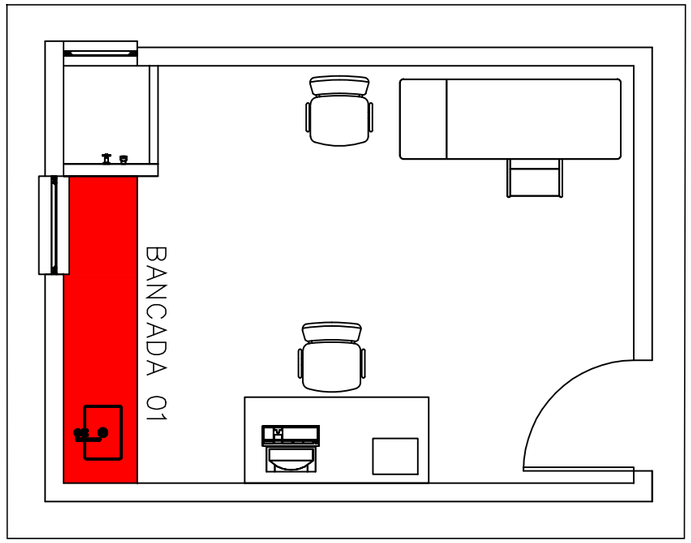

Planta Baixa
sala Curativos
Esc.:1/50

(01) 01 unidade - Armário com 4 portas com prateleira intermediária.
Dimensões (A x L x P) 90cm x 250cm x 60cm;
Confecção MDF 18mm cor cinza cristal;
- Puxador externo em alumínio;
- Dobradiças Cromadas;
- Pés em alumínio;
- Sem tampo.

Assinatura Secretário Municipal de Saúde:

TANIA MARIA EBERHARDT:37970097987

Assinado de forma digital por TANIA MARIA EBERHARDT:37970097987
Dados: 2024.06.03 16:08:06 -03'00'

Assinatura Autor do Projeto:

CELSO POMIN LIBERADO: 49550187934

Assinado digitalmente por CELSO POMIN LIBERADO:49550187934
DN: C=BR, O=ICP-Brasil, OU=AC SOLUTI Multipla v5, OU=20181735000176, OU=Presencial, OU=Certificado PF A3, CN=CELSO POMIN LIBERADO:49550187934
Data: 2024.06.03 10:54:45-03'00'

PREFEITURA DE JOINVILLE
Secretaria da Saúde
R. DR. JOÃO COLIN, 2700 - SANTO ANTÔNIO, JOINVILLE - SC

UNIDADE DA GERÊNCIA DE OBRAS E SERVIÇOS
COORDENAÇÃO DE PROJETOS

UBSF LAGOINHA
RUA LAURA CORREA DA SILVA ESQUINA COM RUA CELESTE POSTAI, S/Nº - MORRO DO MEIO, JOINVILLE/SC

Requerente:

Proprietário:

Tipo de Projeto: **PROJETO DE MOBILIÁRIO**

Autores:
CELSO POMIN LIBERADO
Arquiteto e Urbanista
A 15.901-8 CAU

Conteúdo:
SALA - CURATIVOS

Num./Prancha:
01/14

PROJETO ELABORADO COM SOFTWARE CAD LICENCIADO

PAPEL RECICLÁVEL

DIREITOS AUTORAIS DE PROJETO GARANTIDOS POR LEI

A3 = 297 x 420 mm = 0,125 m²

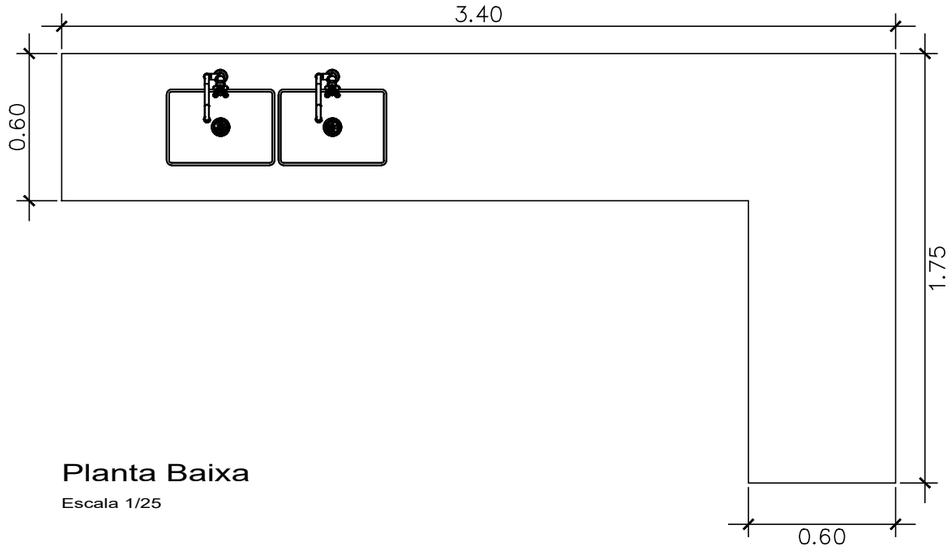

Planta Baixa
Escala 1/25

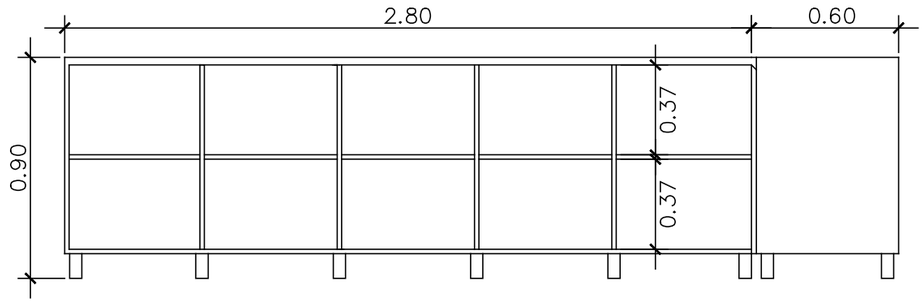

Vista Frontal e Lateral
Escala 1/25

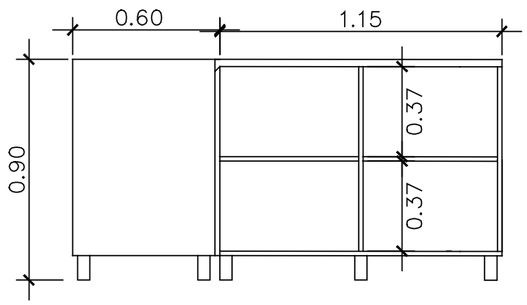

Vista Frontal e Lateral
Escala 1/25

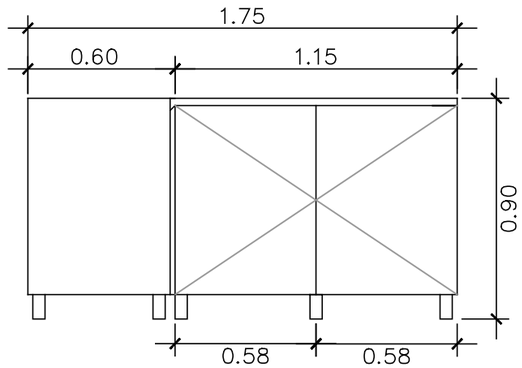

Vista Frontal e Lateral
Escala 1/25

(02) 01 unidade - Armário em "L" com 7 portas com prateleira intermediária.
Dimensões (A x L1 x P1 x L2 x P2) 90cm x 340cm x 60cm; 175cm x 60cm
Confecção MDF 18mm cor cinza cristal;
- Puxador externo em alumínio;
- Dobradiças Cromadas;
- Pés em alumínio;
- Sem tampo.

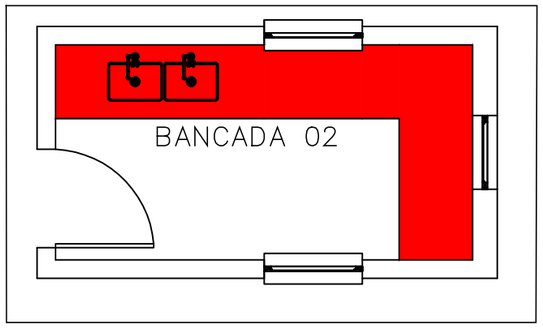

Planta Baixa
sala Lavação
Esc.:1/50

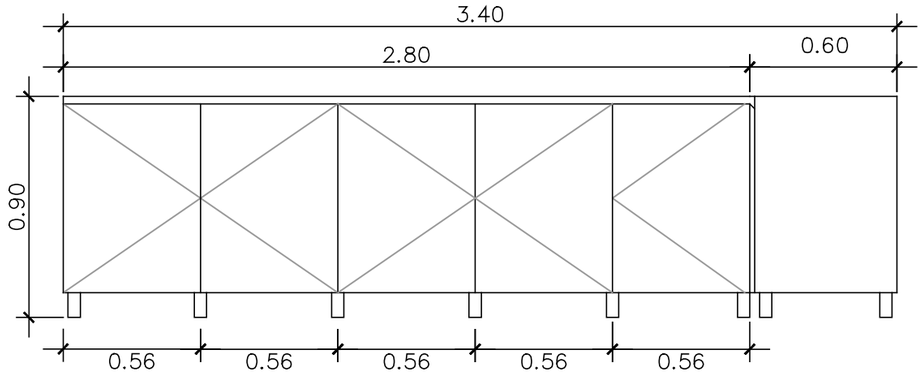

Vista Frontal e Lateral
Escala 1/25

Assinatura Secretário Municipal de Saúde:
TANIA MARIA EBERHARDT:37970097987
Assinado de forma digital por TANIA MARIA EBERHARDT:37970097987
Dados: 2024.06.03 16:08:42 -03'00'

Assinatura Autor do Projeto:
CELSO POMIN LIBERADO: 49550187934
Assinado digitalmente por CELSO POMIN LIBERADO:49550187934
DN: C=BR, O=ICP-Brasil, OU=AC SOLUTI Multipla v5, OU=20181735000176, OU=Presencial, OU=Certificado PF A3, CN=CELSO POMIN LIBERADO:49550187934
Data: 2024.06.03 10:55:12-03'00'

PREFEITURA DE JOINVILLE
Secretaria da Saúde
R. DR. JOÃO COLIN, 2700 - SANTO ANTÔNIO, JOINVILLE - SC

UNIDADE DA GERÊNCIA DE OBRAS E SERVIÇOS
COORDENAÇÃO DE PROJETOS

UBSF LAGOINHA

RUA LAURA CORREA DA SILVA ESQUINA COM RUA CELESTE POSTAI, S/Nº - MORRO DO MEIO, JOINVILLE/SC

Requerente:

Proprietário:

Tipo de Projeto: **PROJETO DE MOBILIÁRIO**

Autores:
CELSO POMIN LIBERADO
Arquiteto e Urbanista
A 15.901-8 CAU

Conteúdo:
SALA - LAVAÇÃO

Num./Prancha:
02/14

PROJETO ELABORADO COM SOFTWARE CAD LICENCIADO

PAPEL RECICLÁVEL

DIREITOS AUTORAIS DE PROJETO GARANTIDOS POR LEI

A3 = 297 x 420 mm = 0,125 m²

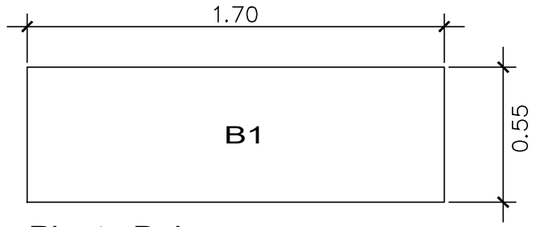

Planta Baixa
Escala 1/25

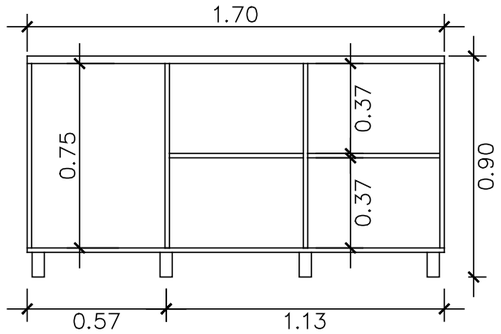

Vista Frontal
Escala 1/25

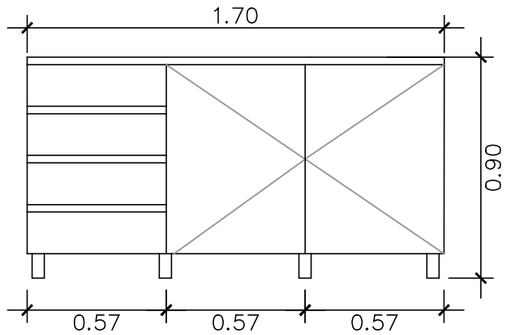

Vista Frontal
Escala 1/25

03 01 unidade - Armário com 4 gavetas e 2 portas com prateleira intermediária.
Dimensões (A x L x P) 90cm x 170cm x 55cm;
Confecção MDF 18mm cor cinza cristal;
- Puxador externo em alumínio;
- Dobradiças Cromadas;
- Corrediça telescópica;
- Pés em alumínio;
- Sem tampo.

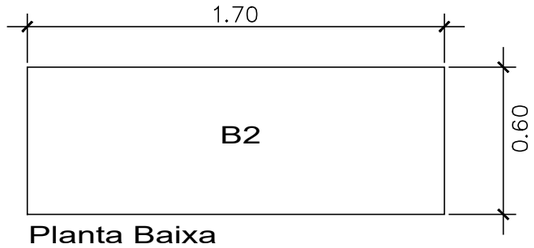

Planta Baixa
Escala 1/25

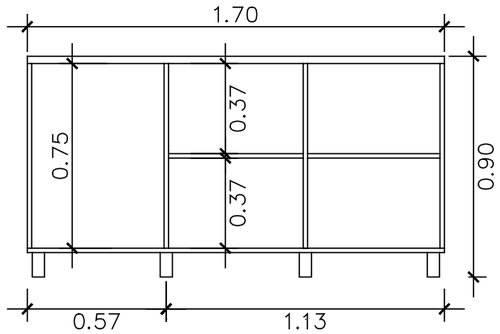

Vista Frontal
Escala 1/25

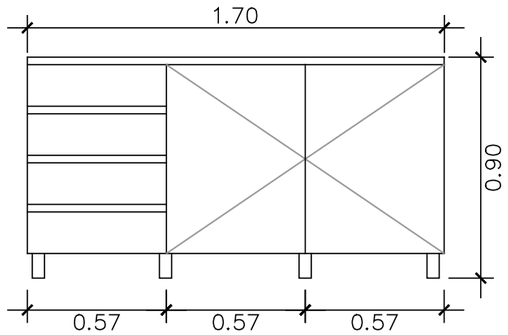

Vista Frontal
Escala 1/25

04 01 unidade - Armário com 4 gavetas e 2 portas com prateleira intermediária.
Dimensões (A x L x P) 90cm x 170cm x 60cm;
Confecção MDF 18mm cor cinza cristal;
- Puxador externo em alumínio;
- Dobradiças Cromadas;
- Corrediça telescópica;
- Pés em alumínio;
- Sem tampo.

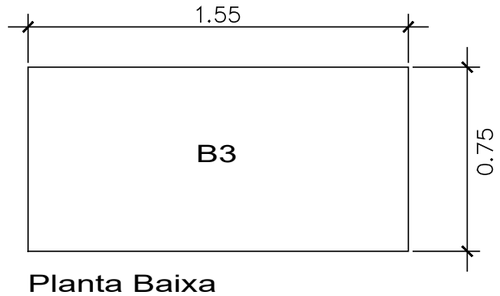

Planta Baixa
Escala 1/25

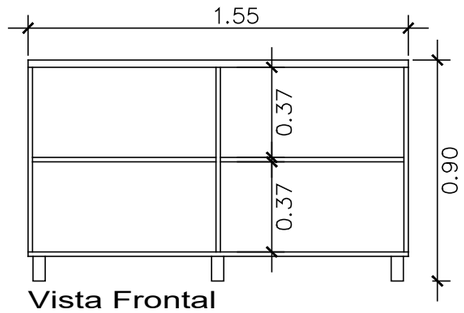

Vista Frontal
Escala 1/25

05 01 unidade - Armário com 2 portas com prateleira intermediária.
Dimensões (A x L x P) 90cm x 155cm x 75cm;
Confecção MDF 18mm cor cinza cristal;
- Puxador externo em alumínio;
- Dobradiças Cromadas;
- Pés em alumínio;
- Sem tampo.

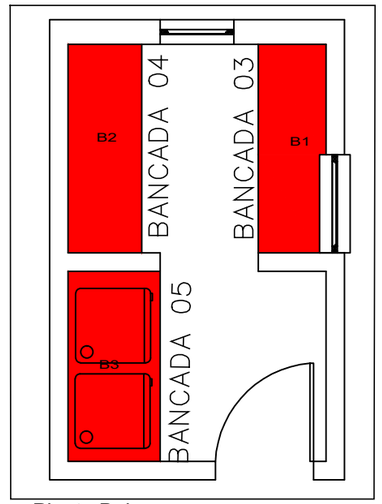

Planta Baixa
sala de esterelização
Esc.:1/50

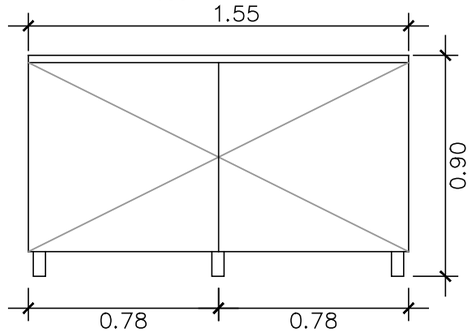

Vista Frontal
Escala 1/25

Assinatura Secretário Municipal de Saúde:

TANIA MARIA EBERHARDT:37970097987

Assinado de forma digital por TANIA MARIA EBERHARDT:37970097987
Dados: 2024.06.03 16:09:06 -03'00'

Assinatura Autor do Projeto:

CELSO POMIN LIBERADO: 49550187934

Assinado digitalmente por CELSO POMIN LIBERADO:49550187934
DN: C=BR, O=ICP-Brasil, OU=AC SOLUTI Multipla v5, OU=20181735000176, OU=Presencial, OU=Certificado PF A3, CN=CELSO POMIN LIBERADO:49550187934
Data: 2024.06.03 10:55:36-03'00'

PREFEITURA DE JOINVILLE
Secretaria da Saúde
R. DR. JOÃO COLIN, 2700 - SANTO ANTÔNIO, JOINVILLE - SC

SUS
Sistema Único de Saúde
Secretaria Municipal da Saúde de Joinville

UNIDADE DA GERÊNCIA DE OBRAS E SERVIÇOS
COORDENAÇÃO DE PROJETOS

UBSF LAGOINHA

RUA LAURA CORREA DA SILVA ESQUINA COM RUA CELESTE POSTAI, S/Nº - MORRO DO MEIO, JOINVILLE/SC

Requerente:

Proprietário:

Tipo de Projeto: **PROJETO DE MOBILIÁRIO**

Autores:
CELSO POMIN LIBERADO
Arquiteto e Urbanista
A 15.901-8 CAU

Conteúdo:
SALA - ESTERELIZAÇÃO

Num./Prancha:
03/14

PAPEL RECICLÁVEL

PROJETO ELABORADO COM SOFTWARE CAD LICENCIADO

DIREITOS AUTORAIS DE PROJETO GARANTIDOS POR LEI

A3 = 297 x 420 mm = 0,125 m²

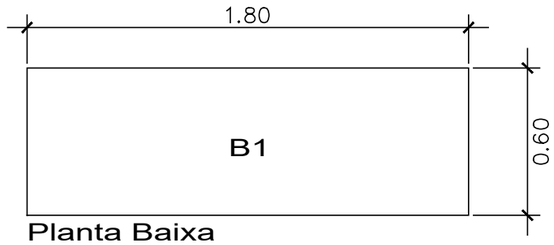

Planta Baixa
Escala 1/25

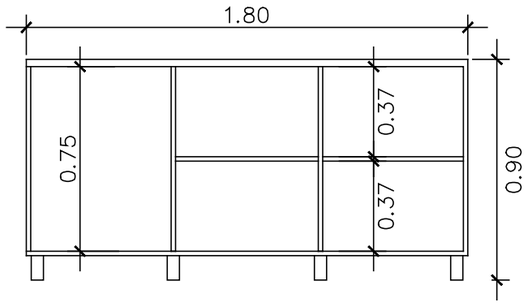

Vista Frontal
Escala 1/25

(06) 01 unidade - Armário com 4 gavetas e 2 portas com prateleira intermediária.
Dimensões (A x L x P) 90cm x 180cm x 60cm;
Confecção MDF 18mm cor cinza cristal;
- Puxador externo em alumínio;
- Dobradiças Cromadas;
- Corrediça telescópica;
- Pés em alumínio;
- Sem tampo.

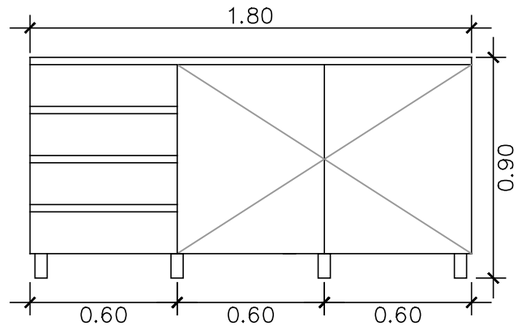

Vista Frontal
Escala 1/25

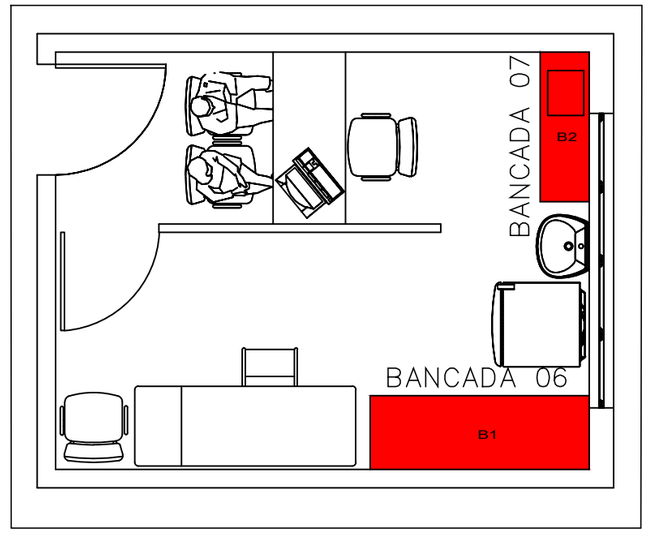

Planta Baixa
sala de vacinas
Esc.:1/50

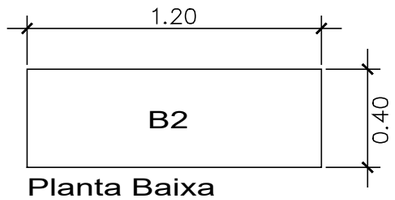

Planta Baixa
Escala 1/25

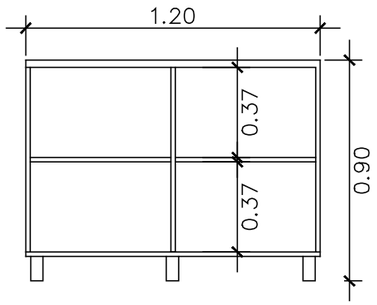

Vista Frontal
Escala 1/25

(07) 01 unidade - Armário com 2 portas com prateleira intermediária.
Dimensões (A x L x P) 90cm x 120cm x 40cm;
Confecção MDF 18mm cor cinza cristal;
- Puxador externo em alumínio;
- Dobradiças Cromadas;
- Pés em alumínio;
- Tampo em MDF.

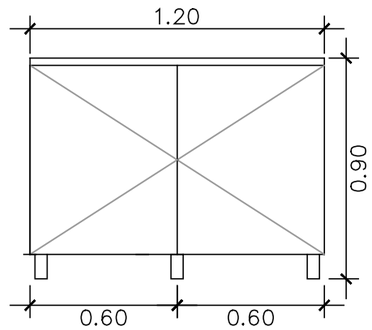

Vista Frontal
Escala 1/25

Assinatura Secretário Municipal de Saúde:
TANIA MARIA EBERHARDT:37970097987
Assinado de forma digital por TANIA MARIA EBERHARDT:37970097987
Dados: 2024.06.03 16:09:30 -03'00'

Assinatura Autor do Projeto:
CELSO POMIN LIBERADO: 49550187934
Assinado digitalmente por CELSO POMIN LIBERADO:49550187934
DN: C=BR, O=ICP-Brasil, OU=AC SOLUTI Multipla v5, OU=20181735000176, OU=Presencial, OU=Certificado PF A3, CN=CELSO POMIN LIBERADO:49550187934
Data: 2024.06.03 10:55:57-03'00'

PREFEITURA DE JOINVILLE
Secretaria da Saúde
R. DR. JOÃO COLIN, 2700 - SANTO ANTÔNIO, JOINVILLE - SC

UNIDADE DA GERÊNCIA DE OBRAS E SERVIÇOS
COORDENAÇÃO DE PROJETOS

UBSF LAGOINHA
RUA LAURA CORREA DA SILVA ESQUINA COM RUA CELESTE POSTAI, S/Nº - MORRO DO MEIO, JOINVILLE/SC

Requerente:

Proprietário:

Tipo de Projeto: **PROJETO DE MOBILIÁRIO**

Autores:
CELSO POMIN LIBERADO
Arquiteto e Urbanista
A 15.901-8 CAU

Conteúdo:
SALA - VACINAS

Num./Prancha:
04/14

PROJETO ELABORADO COM SOFTWARE CAD LICENCIADO

PAPEL RECICLÁVEL

DIREITOS AUTORAIS DE PROJETO GARANTIDOS POR LEI

A3 = 297 x 420 mm = 0,125 m²

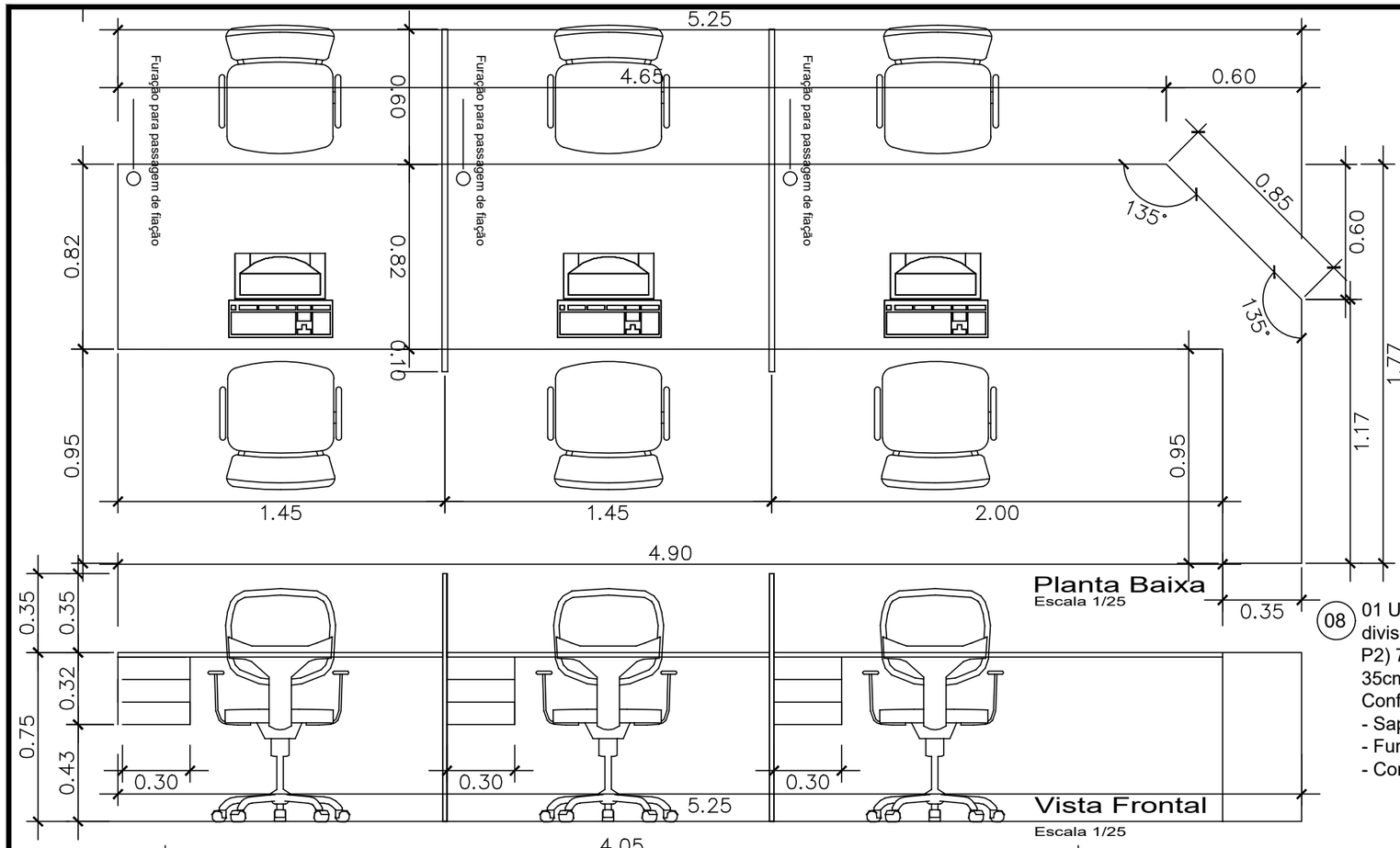

Planta Baixa
Escala 1/25

Vista Frontal
Escala 1/25

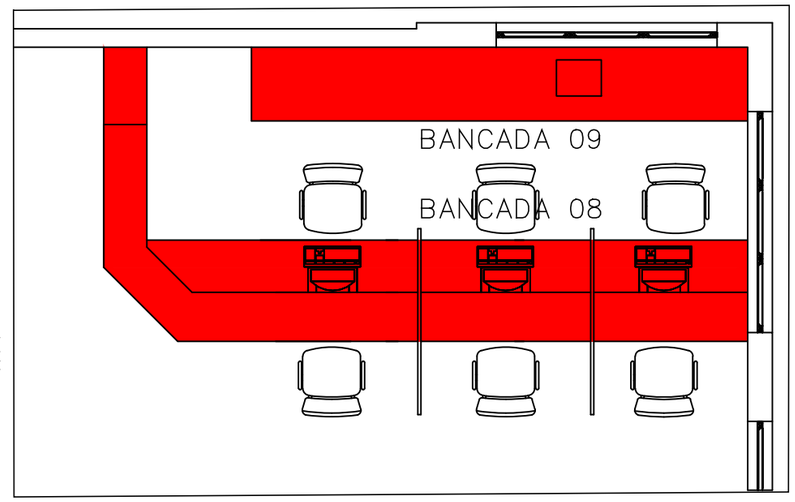

Planta Baixa
Recepção UBSF
Esc.:1/50

(08) 01 UNIDADE - Mesa coletiva com divisória, Dimensões(A x L1 x P1 x L2 x P2) 75cm x 525cm x 82cm; 177cm x 35cm, divisória 35cm de altura.
Confecção MDF 18mm cor cinza cristal;
- Sapatas com regulagem de nível;
- Furação para passagem de fiação;
- Com tampo em MDF.

(09) 01 UNIDADE - Armário com 8 gavetas e 5 portas com prateleira intermediária.
Dimensões (A x L x P) 90cm x 405cm x 60cm;
Confecção MDF 18mm cor cinza cristal;
- Puxador externo;
- Com tampo em MDF;
- Dobradiças Cromadas;
- Corrediça telescópica.
- Pé de Aço Galvanizado;

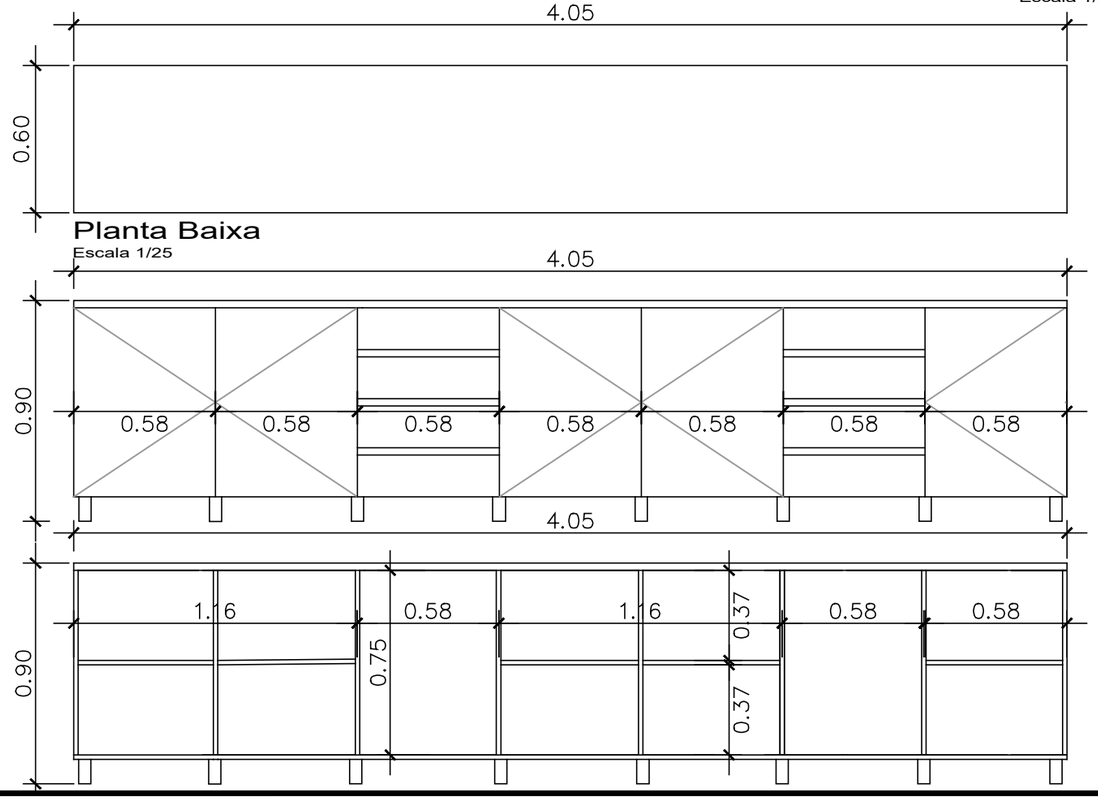

Planta Baixa
Escala 1/25

Assinatura Secretário Municipal de Saúde:
TANIA MARIA EBERHARDT:37970097987
Assinado de forma digital por TANIA MARIA EBERHARDT:37970097987
Dados: 2024.06.03 16:09:51 -03'00'

Assinatura Autor do Projeto:
CELSO POMIN LIBERADO: 49550187934
Assinado digitalmente por CELSO POMIN LIBERADO:49550187934
DN: C=BR, O=ICP-Brasil, OU=AC SOLUTI Multipla v5, OU=20181735000176, OU=Presencial, OU=Certificado PF A3, CN=CELSO POMIN LIBERADO:49550187934
Data: 2024.06.03 10:56:18-03'00'

PREFEITURA DE JOINVILLE
Secretaria da Saúde
R. DR. JOÃO COLIN, 2700 - SANTO ANTÔNIO, JOINVILLE - SC

UNIDADE DA GERÊNCIA DE OBRAS E SERVIÇOS
COORDENAÇÃO DE PROJETOS

UBSF LAGOINHA

RUA LAURA CORREA DA SILVA ESQUINA COM RUA CELESTE POSTAI, S/Nº - MORRO DO MEIO, JOINVILLE/SC

Requerente:

Proprietário:

Tipo de Projeto: **PROJETO DE MOBILIÁRIO**

Autores:
CELSO POMIN LIBERADO
Arquiteto e Urbanista
A 15.901-8 CAU

Conteúdo:
SALA - RECEPÇÃO

Num./Prancha:
05/14

PROJETO ELABORADO COM SOFTWARE CAD LICENCIADO

PAPEL RECICLÁVEL

DIREITOS AUTORAIS DE PROJETO GARANTIDOS POR LEI

A3 = 297 x 420 mm = 0,125 m²

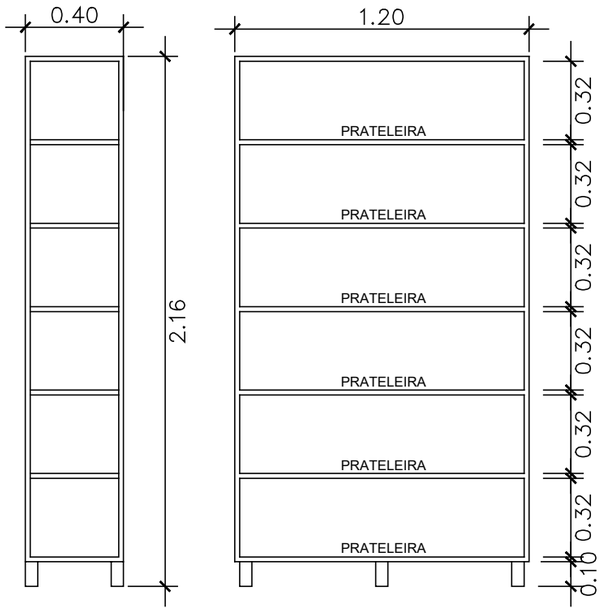

Vista Frontal e Lateral
Escala 1/25

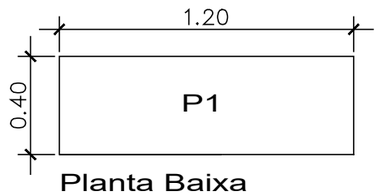

Planta Baixa
Escala 1/25

(10) 03 unidades - Armário com 6 prateleiras internas.
Dimensões (A x L x P) 216cm x 120cm x 40cm;
Confecção MDF 18mm cor cinza cristal;
Pé de Aço Galvanizado.

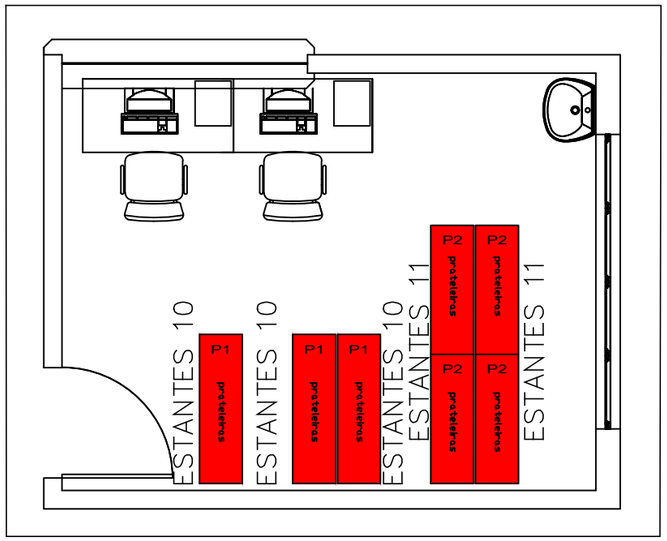

Planta Baixa
Sala de medicamentos
Esc.:1/50

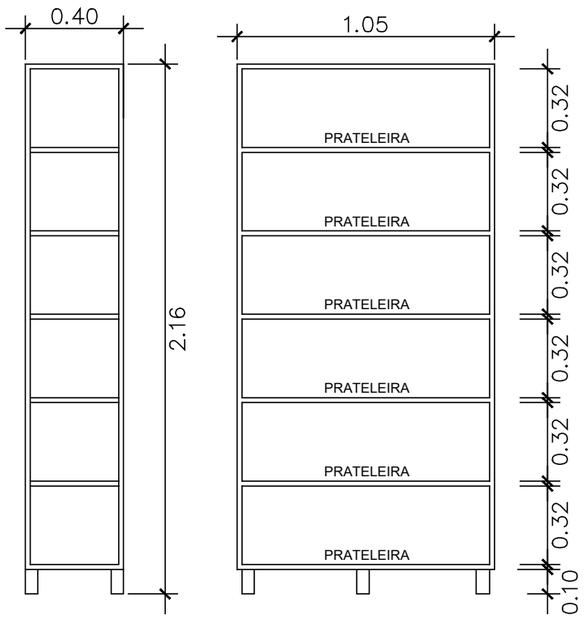

Vista Frontal e Lateral
Escala 1/25

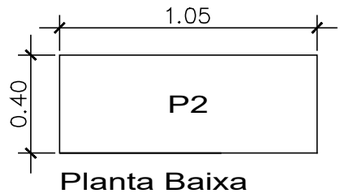

Planta Baixa
Escala 1/25

(11) 04 unidades - Armário com 6 prateleiras internas.
Dimensões (A x L x P) 216cm x 105cm x 40cm;
Confecção MDF 18mm cor cinza cristal;
Pé de Aço Galvanizado.

Assinatura Secretário Municipal de Saúde:
TANIA MARIA EBERHARDT:37970097987
Assinado de forma digital por TANIA MARIA EBERHARDT:37970097987
Dados: 2024.06.03 16:10:12 -03'00'

Assinatura Autor do Projeto:
CELSO POMIN LIBERADO: 49550187934
Assinado digitalmente por CELSO POMIN LIBERADO:49550187934
DN: C=BR, O=ICP-Brasil, OU=AC SOLUTI Multipla v5, OU=20181735000176, OU=Presencial, OU=Certificado PF A3, CN=CELSO POMIN LIBERADO:49550187934
Data: 2024.06.03 10:56:41-03'00'

PREFEITURA DE JOINVILLE
Secretaria da Saúde
R. DR. JOÃO COLIN, 2700 - SANTO ANTÔNIO, JOINVILLE - SC

UNIDADE DA GERÊNCIA DE OBRAS E SERVIÇOS
COORDENAÇÃO DE PROJETOS

UBSF LAGOINHA

RUA LAURA CORREA DA SILVA ESQUINA COM RUA CELESTE POSTAI, S/Nº - MORRO DO MEIO, JOINVILLE/SC

Requerente:

Proprietário:

Tipo de Projeto: **PROJETO DE MOBILIÁRIO**

Autores:
CELSO POMIN LIBERADO
Arquiteto e Urbanista
A 15.901-8 CAU

Conteúdo:
SALA - FARMACIA

Num./Prancha:
06/14

PROJETO ELABORADO COM SOFTWARE CAD LICENCIADO

PAPEL RECICLÁVEL

DIREITOS AUTORAIS DE PROJETO GARANTIDOS POR LEI

A3 = 297 x 420 mm = 0,125 m²

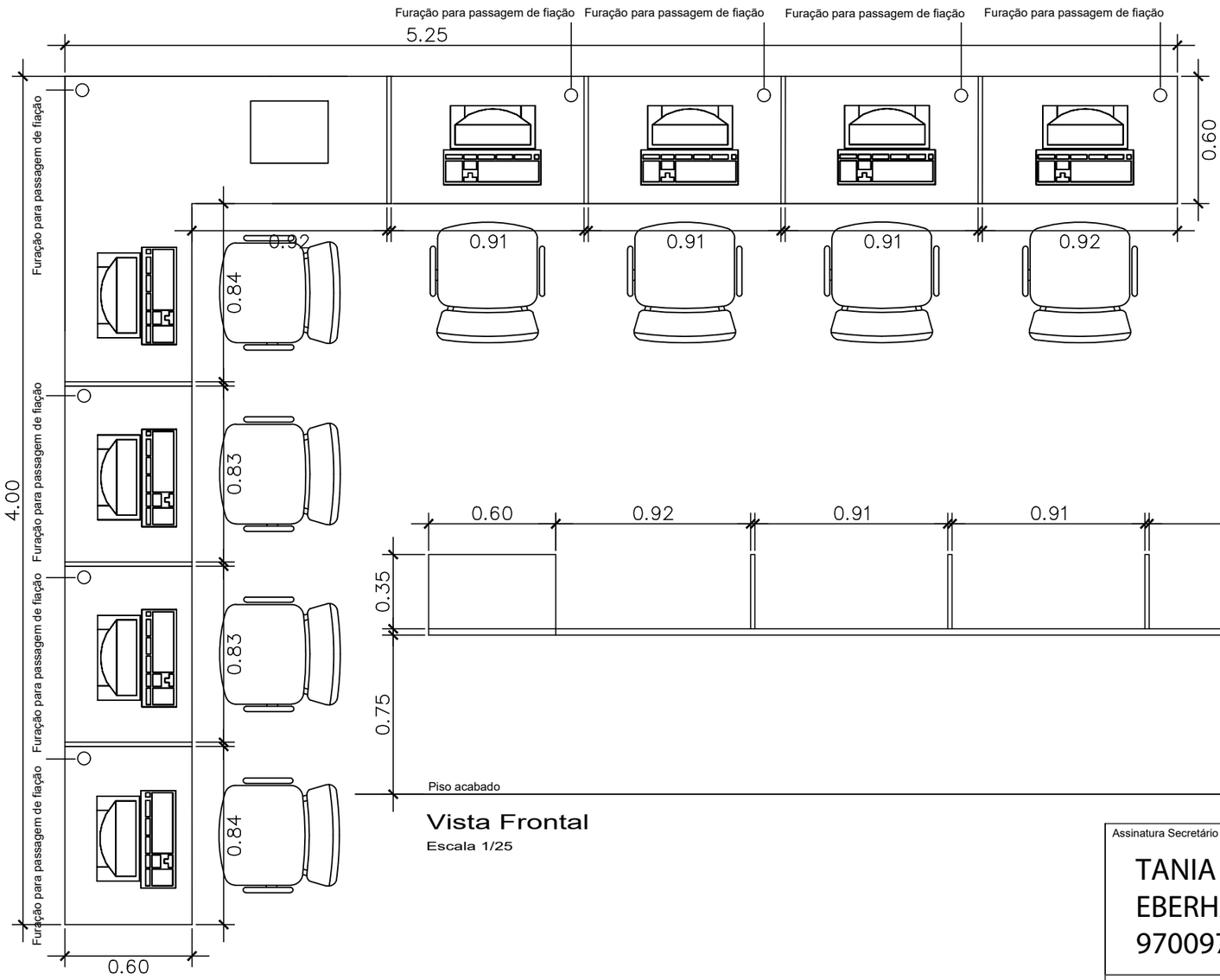

Planta Baixa
Escala 1/25

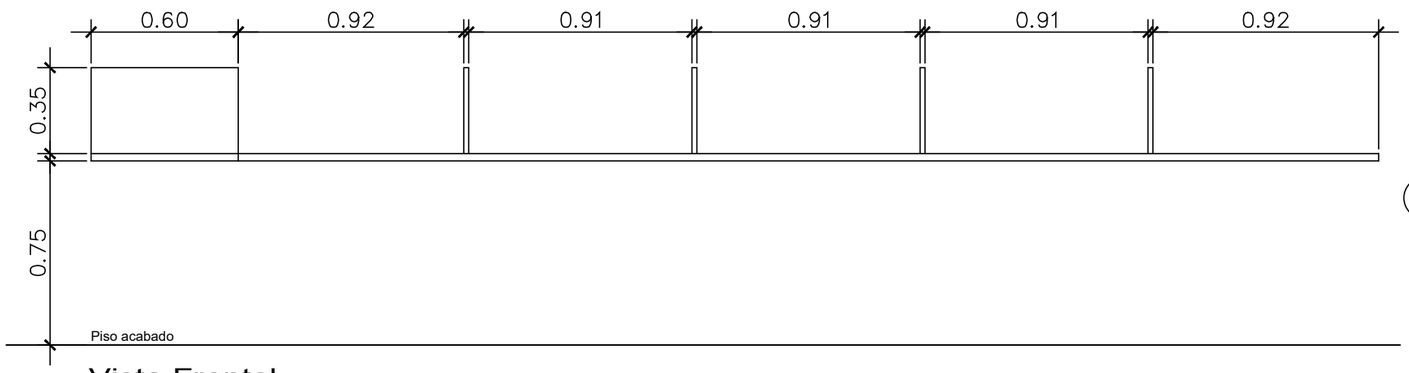

Vista Frontal
Escala 1/25

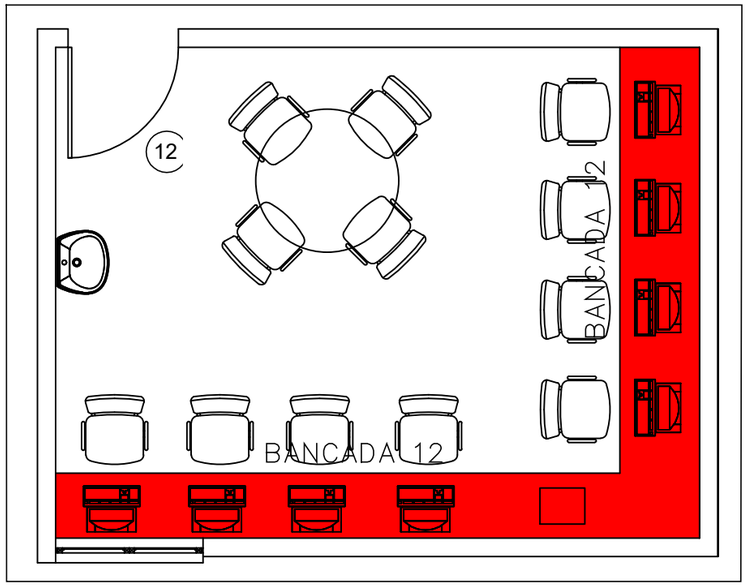

Planta Baixa
sala de acs
Esc.:1/50

(12) 01 unidade - Mesa coletiva em "L"
Dimensões (A x L1 x P1 x L2 x P2) 75cm x 400cm x 60cm x 525cm x 60cm; com divisória entre as baias.
Confecção MDF 18mm cor cinza cristal;
- Fixação com mão francesa galvanizada na parede
- Furação para passagem de fiação;
- Com tampo em MDF.

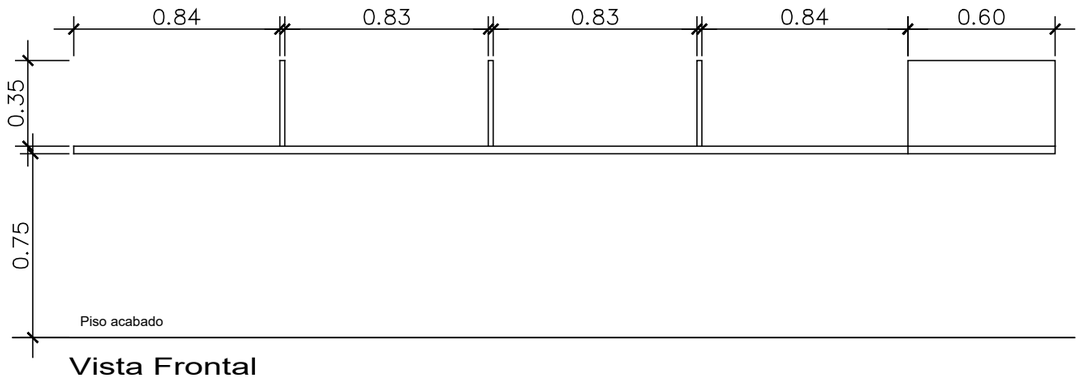

Vista Frontal
Escala 1/25

Assinatura Secretário Municipal de Saúde:
TANIA MARIA EBERHARDT:37970097987
Assinado de forma digital por TANIA MARIA EBERHARDT:37970097987
Dados: 2024.06.03 16:10:37 -03'00'

Assinatura Autor do Projeto:
CELSO POMIN LIBERADO: 49550187934
Assinado digitalmente por CELSO POMIN LIBERADO:49550187934
DN: C=BR, O=ICP-Brasil, OU=AC SOLUTI Multipla v5, OU=20181735000176, OU=Presencial, OU=Certificado PF A3, CN=CELSO POMIN LIBERADO:49550187934
Data: 2024.06.03 10:57:03-03'00'

PREFEITURA DE JOINVILLE
Secretaria da Saúde
R. DR. JOÃO COLIN, 2700 - SANTO ANTÔNIO, JOINVILLE - SC

UNIDADE DA GERÊNCIA DE OBRAS E SERVIÇOS
COORDENAÇÃO DE PROJETOS

UBSF LAGOINHA

RUA LAURA CORREA DA SILVA ESQUINA COM RUA CELESTE POSTAI, S/Nº - MORRO DO MEIO, JOINVILLE/SC

Requerente:

Proprietário:

Tipo de Projeto: **PROJETO DE MOBILIÁRIO**

Autores:
CELSO POMIN LIBERADO
Arquiteto e Urbanista
A 15.901-8 CAU

Conteúdo:
SALA - ACS

Num./Prancha:
07/14

PROJETO ELABORADO COM SOFTWARE CAD LICENCIADO

PAPEL RECICLÁVEL

DIREITOS AUTORAIS DE PROJETO GARANTIDOS POR LEI

A3 = 297 x 420 mm = 0,125 m²

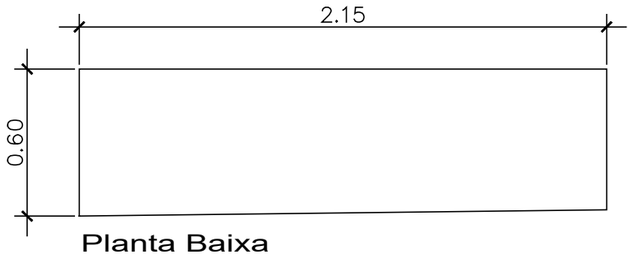

Planta Baixa
Escala 1/25

(13) 01 unidade - Armário com 4 portas com prateleira intermediária.
Dimensões (A x L x P) 90cm x 215cm x 60cm;
Confecção MDF 18mm cor cinza cristal;
- Puxador externo;
- Dobradiças Cromadas;
- Pé de Aço Galvanizado;
- Sem tampo.

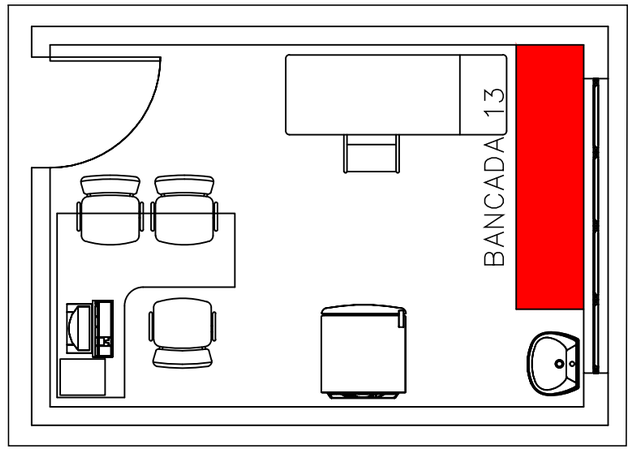

Planta Baixa
sala Procedimentos
Esc.:1/50

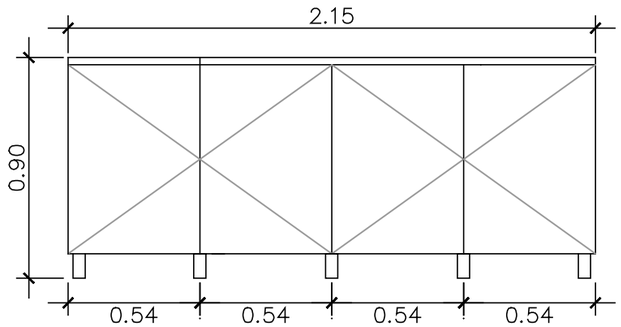

Vista Frontal
Escala 1/25

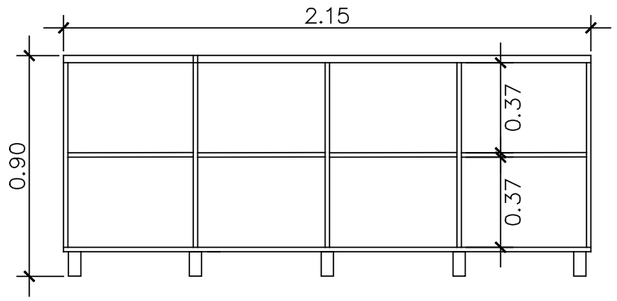

Vista Frontal
Escala 1/25

Assinatura Secretário Municipal de Saúde:

TANIA MARIA EBERHARDT:37970097987

Assinado de forma digital por TANIA MARIA EBERHARDT:37970097987
Dados: 2024.06.03 16:10:57 -03'00'

Assinatura Autor do Projeto:

CELSO POMIN LIBERADO: 49550187934

Assinado digitalmente por CELSO POMIN LIBERADO:49550187934
DN: C=BR, O=ICP-Brasil, OU=AC SOLUTI Multipla v5, OU=20181735000176, OU=Presencial, OU=Certificado PF A3, CN=CELSO POMIN LIBERADO:49550187934
Data: 2024.06.03 10:57:24-03'00'

PREFEITURA DE JOINVILLE
Secretaria da Saúde
R. DR. JOÃO COLIN, 2700 - SANTO ANTÔNIO, JOINVILLE - SC

UNIDADE DA GERÊNCIA DE OBRAS E SERVIÇOS
COORDENAÇÃO DE PROJETOS

UBSF LAGOINHA
RUA LAURA CORREA DA SILVA ESQUINA COM RUA CELESTE POSTAI, S/Nº - MORRO DO MEIO, JOINVILLE/SC

Requerente:

Proprietário:

Tipo de Projeto: **PROJETO DE MOBILIÁRIO**

Autores:
CELSO POMIN LIBERADO
Arquiteto e Urbanista
A 15.901-8 CAU

Conteúdo:
SALA - PROCEDIMENTOS

Num./Prancha:
08/14

PROJETO ELABORADO COM SOFTWARE CAD LICENCIADO

PAPEL RECICLÁVEL

DIREITOS AUTORAIS DE PROJETO GARANTIDOS POR LEI

A3 = 297 x 420 mm = 0,125 m²

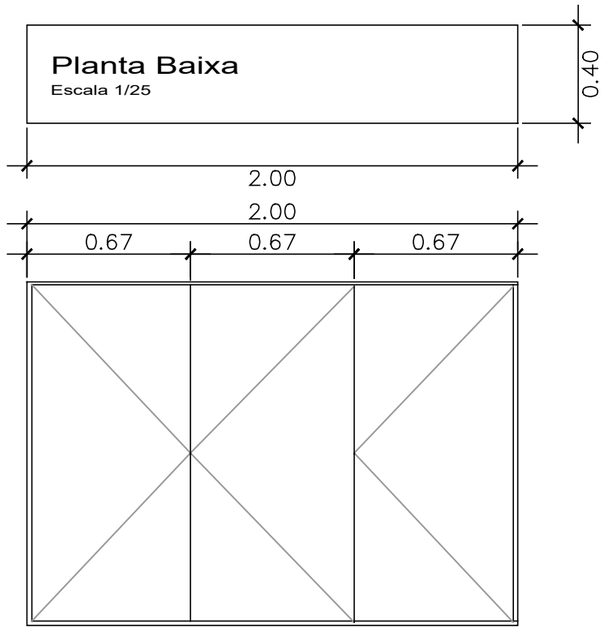

Vista Frontal
Escala 1/25

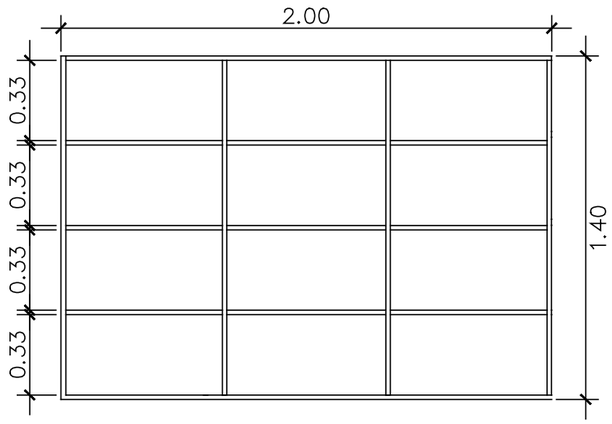

Vista Frontal
Escala 1/25

(16) 01 unidade - Armário suspenso/aéreo com 3 portas e prateleiras intermediárias.
Dimensões (A x L x P) 140cm x 200cm x 40cm;
Confecção MDF 18mm cor cinza cristal;
- Puxador externo em alumínio;
- Dobradiças Cromadas.

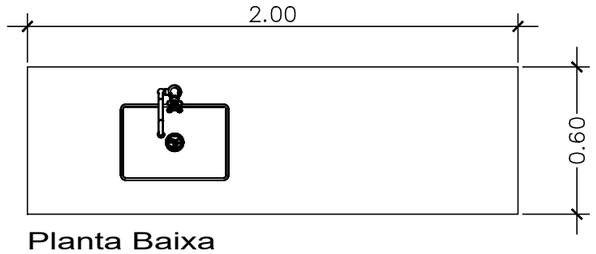

Planta Baixa
Escala 1/25

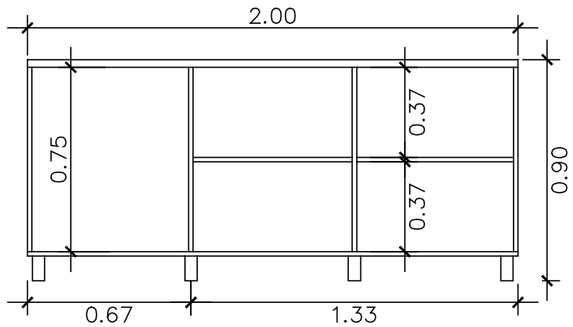

Vista Frontal
Escala 1/25

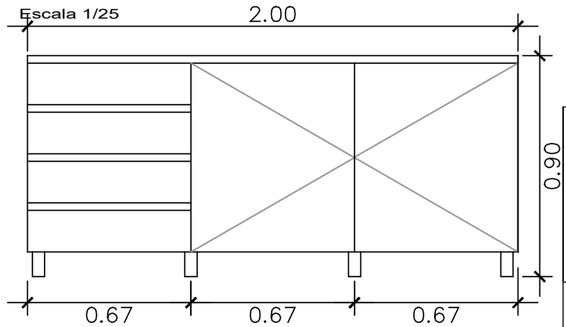

Vista Frontal
Escala 1/25

(14) 01 unidade - Armário com 4 gavetas e 2 portas com prateleira intermediária.
Dimensões (A x L x P) 90cm x 200cm x 60cm;
Confecção MDF 18mm cor cinza cristal;
- Puxador externo em alumínio;
- Dobradiças Cromadas;
- Corrediça telescópica;
- Pés em alumínio;
- Sem tampo.

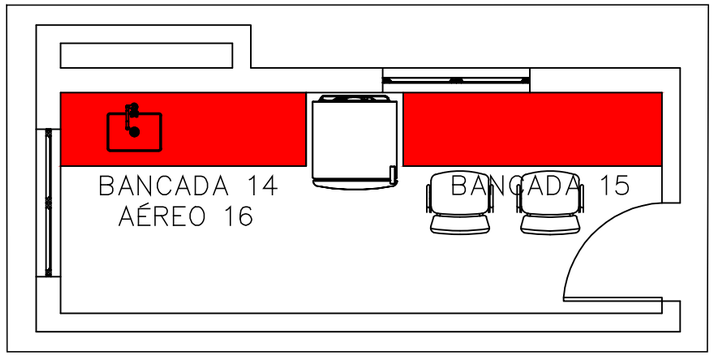

Planta Baixa
Copa
Esc.:1/50

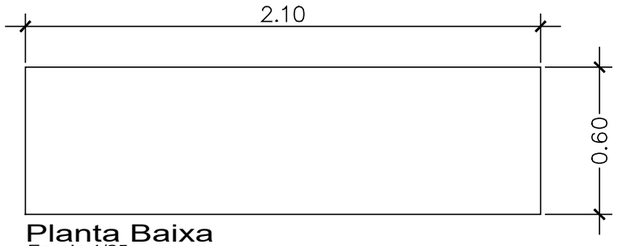

Planta Baixa
Escala 1/25

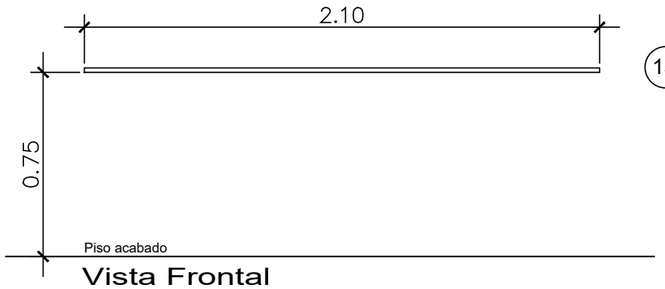

Vista Frontal
Escala 1/25

(15) 01 unidade - Tampo de mesa
Dimensões (A x L x P) 75cm x 210cm x 60cm;
Confecção MDF 18mm cor cinza cristal;
- Fixação com mão francesa galvanizado;
- Com tampo em MDF.

Assinatura Secretário Municipal de Saúde:
TANIA MARIA EBERHARDT:37970097987
Assinado de forma digital por TANIA MARIA EBERHARDT:37970097987
Dados: 2024.06.03 16:11:18 -03'00'

Assinatura Autor do Projeto:
CELSO POMIN LIBERADO: 49550187934
Assinado digitalmente por CELSO POMIN LIBERADO:49550187934
DN: C=BR, O=ICP-Brasil, OU=AC SOLUTI Multipla v5, OU=20181735000176, OU=Presencial, OU=Certificado PF A3, CN=CELSO POMIN LIBERADO:49550187934
Data: 2024.06.03 10:57:49-03'00'

PREFEITURA DE JOINVILLE
Secretaria da Saúde
R. DR. JOÃO COLIN, 2700 - SANTO ANTÔNIO, JOINVILLE - SC

UNIDADE DA GERÊNCIA DE OBRAS E SERVIÇOS
COORDENAÇÃO DE PROJETOS

UBSF LAGOINHA
RUA LAURA CORREA DA SILVA ESQUINA COM RUA CELESTE POSTAI, S/Nº - MORRO DO MEIO, JOINVILLE/SC

Requerente:

Proprietário:

Tipo de Projeto: **PROJETO DE MOBILIÁRIO**

Autores:
CELSO POMIN LIBERADO
Arquiteto e Urbanista
A 15.901-8 CAU

Conteúdo:
SALA - COPA

Num./Prancha:
09/14

PROJETO ELABORADO COM SOFTWARE CAD LICENCIADO

PAPEL RECICLÁVEL

DIREITOS AUTORAIS DE PROJETO GARANTIDOS POR LEI

A3 = 297 x 420 mm = 0,125 m²

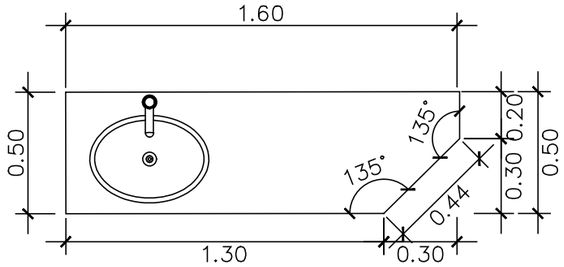

Planta Baixa
Escala 1/25

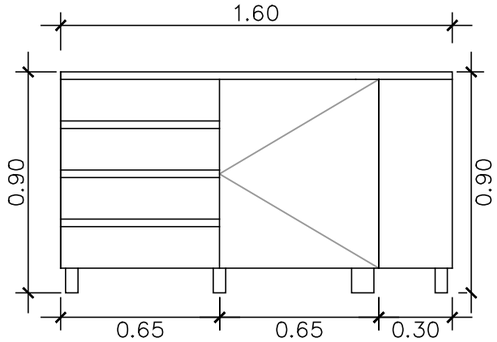

Vista Frontal
Escala 1/25

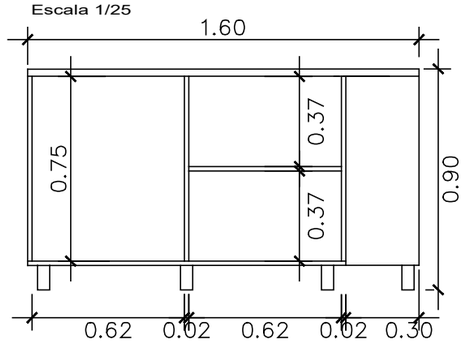

Vista Frontal
Escala 1/25

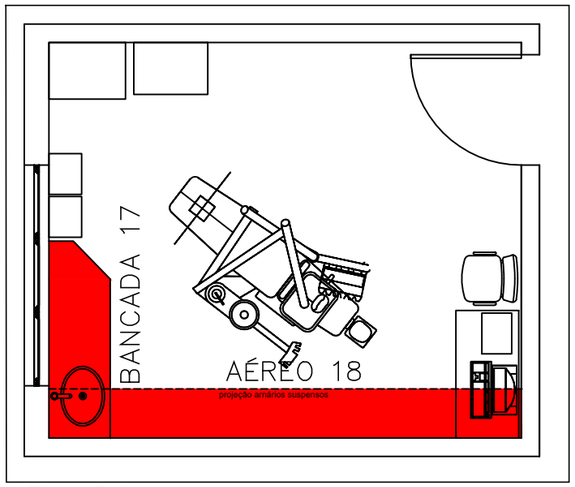

Planta Baixa
Odontologia I
Esc.:1/50

(17) 01 UNIDADE - Armário com 4 gavetas e 1 porta com prateleira intermediária. SEM TAMPO
Dimensões (A x L x P) 90cm x 160cm x 50cm;
Confecção MDF 18mm cor cinza cristal;
- Puxador externo;
- Dobradiças Cromadas;
- Corrediça telescópica;
- Pé de Aço Galvanizado;
- Sem tampo

(18) 01 unidade - Armário suspenso/aéreo com 6 portas e prateleiras intermediárias.
Dimensões (A x L x P) 140cm x 385cm x 40cm;
Confecção MDF 18mm cor cinza cristal;
- Puxador externo em alumínio;
- Dobradiças Cromadas.

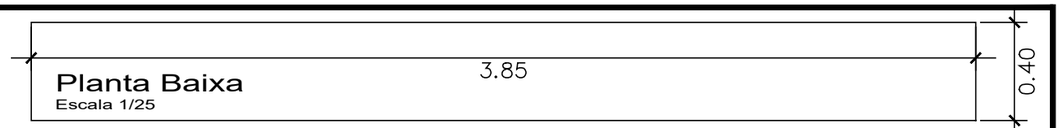

Planta Baixa
Escala 1/25

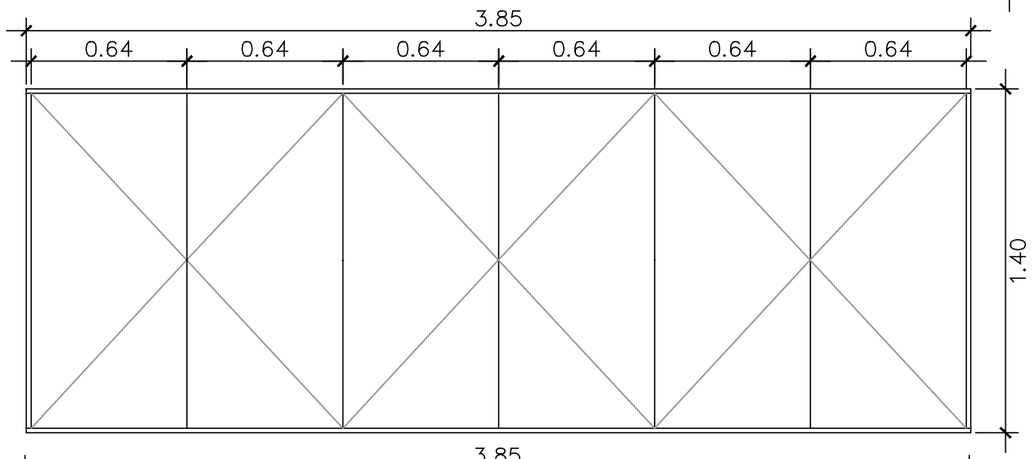

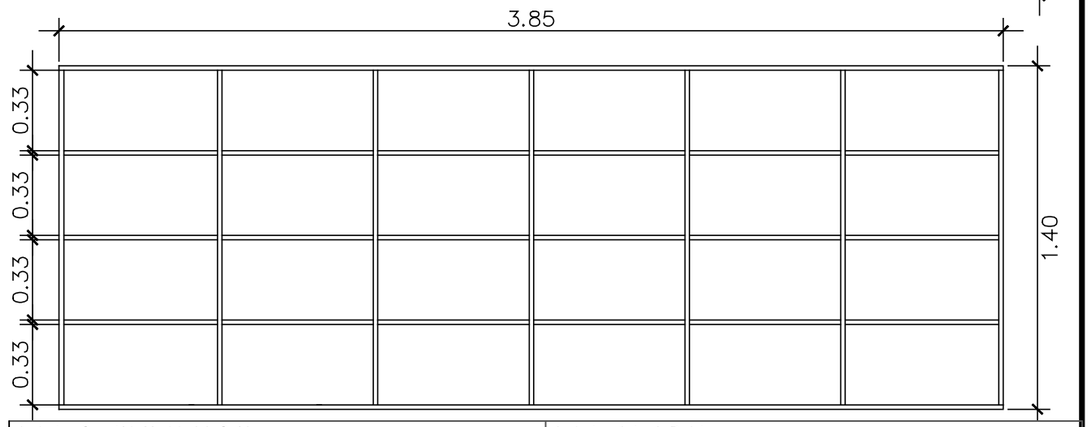

Assinatura Secretário Municipal de Saúde:
TANIA MARIA EBERHARDT:37970097987
Assinado de forma digital por TANIA MARIA EBERHARDT:37970097987
Dados: 2024.06.03 16:11:38 -03'00'

Assinatura Autor do Projeto:
CELSO POMIN LIBERADO: 49550187934
Assinado digitalmente por CELSO POMIN LIBERADO:49550187934
DN: C=BR, O=ICP-Brasil, OU=AC SOLUTI Multipla v5, OU=20181735000176, OU=Presencial, OU=Certificado PF A3, CN=CELSO POMIN LIBERADO:49550187934
Data: 2024.06.03 10:58:13-03'00'

PREFEITURA DE JOINVILLE
Secretaria da Saúde
R. DR. JOÃO COLIN, 2700 - SANTO ANTÔNIO, JOINVILLE - SC

UNIDADE DA GERÊNCIA DE OBRAS E SERVIÇOS
COORDENAÇÃO DE PROJETOS

UBSF LAGOINHA
RUA LAURA CORREA DA SILVA ESQUINA COM RUA CELESTE POSTAI, S/Nº - MORRO DO MEIO, JOINVILLE/SC

Requerente:

Proprietário:

Tipo de Projeto: **PROJETO DE MOBILIÁRIO**

Autores:
CELSO POMIN LIBERADO
Arquiteto e Urbanista
A 15.901-8 CAU

Conteúdo:
SALA - ODONTOLOGIA I

Num./Prancha:
10/14

PROJETO ELABORADO COM SOFTWARE CAD LICENCIADO

PAPEL RECICLÁVEL

DIREITOS AUTORAIS DE PROJETO GARANTIDOS POR LEI

A3 = 297 x 420 mm = 0,125 m²

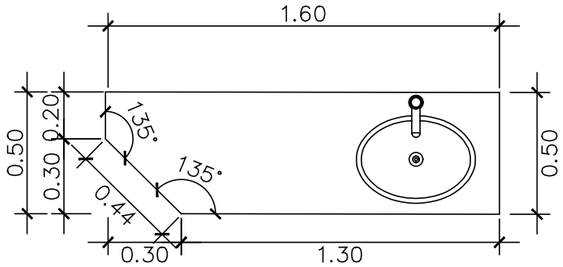

Planta Baixa
Escala 1/25

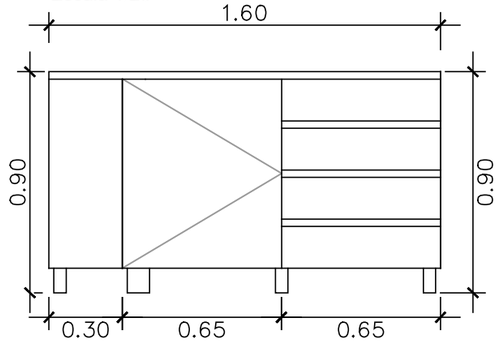

Vista Frontal
Escala 1/25

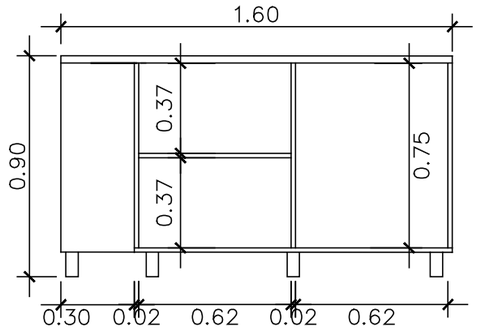

Vista Frontal
Escala 1/25

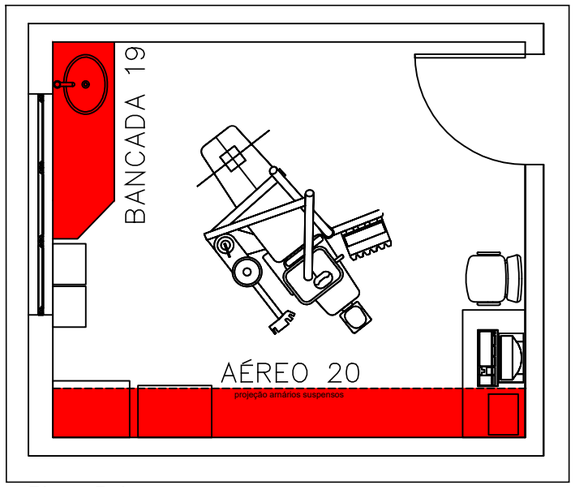

Planta Baixa
Odontologia I
Esc.:1/50

(19) 01 UNIDADE - Armário com 4 gavetas e 1 porta com prateleira intermediária. SEM TAMPO
Dimensões (A x L x P) 90cm x 160cm x 50cm;
Confecção MDF 18mm cor cinza cristal;
- Puxador externo;
- Dobradiças Cromadas;
- Corrediça telescópica;
- Pé de Aço Galvanizado;
- Sem tampo

(20) 01 unidade - Armário suspenso/aéreo com 6 portas e prateleiras intermediárias.
Dimensões (A x L x P) 140cm x 385cm x 40cm;
Confecção MDF 18mm cor cinza cristal;
- Puxador externo em alumínio;
- Dobradiças Cromadas.

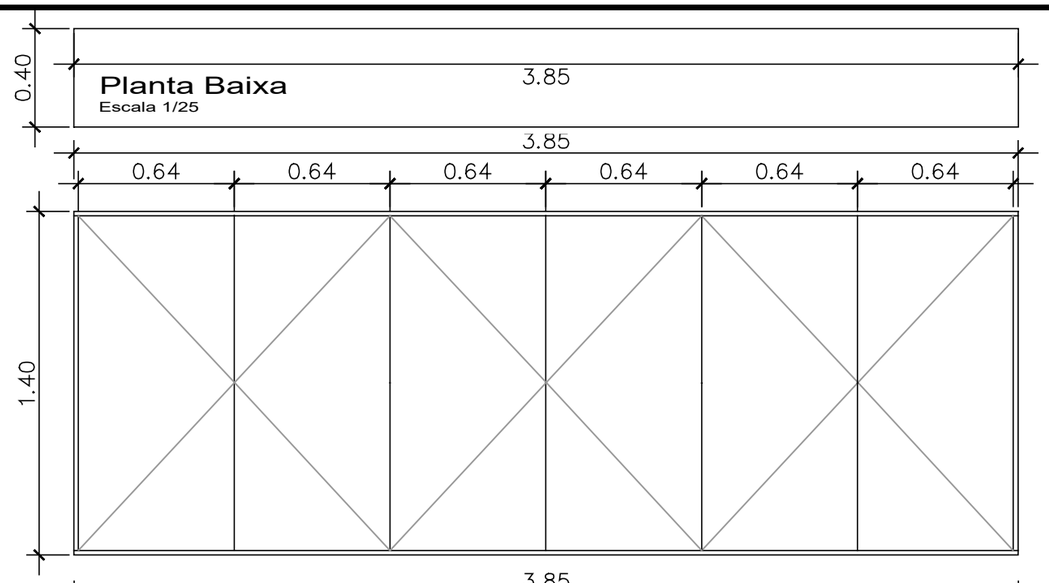

Planta Baixa
Escala 1/25

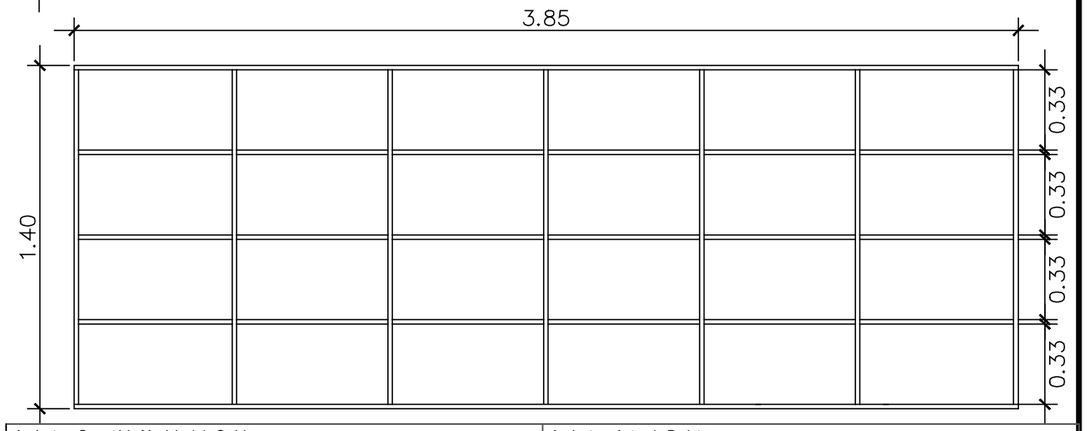

Assinatura Secretário Municipal de Saúde:
TANIA MARIA EBERHARDT: 37970097987
Assinado de forma digital por TANIA MARIA EBERHARDT:37970097987
Dados: 2024.06.03 16:12:01 -03'00'

Assinatura Autor do Projeto:
CELSO POMIN LIBERADO: 49550187934
Assinado digitalmente por CELSO POMIN LIBERADO:49550187934
DN: C=BR, O=ICP-Brasil, OU=AC SOLUTI Multipla v5, OU=20181735000176, OU=Presencial, OU=Certificado PF A3, CN=CELSO POMIN LIBERADO:49550187934
Data: 2024.06.03 10:58:39-03'00'

PREFEITURA DE JOINVILLE
Secretaria da Saúde
R. DR. JOÃO COLIN, 2700 - SANTO ANTÔNIO, JOINVILLE - SC

SUS
Sistema Único de Saúde
Secretaria Municipal da Saúde de Joinville

UNIDADE DA GERÊNCIA DE OBRAS E SERVIÇOS
COORDENAÇÃO DE PROJETOS

UBSF LAGOINHA

RUA LAURA CORREA DA SILVA ESQUINA COM RUA CELESTE POSTAI, S/Nº - MORRO DO MEIO, JOINVILLE/SC

Requerente:

Proprietário:

Tipo de Projeto: **PROJETO DE MOBILIÁRIO**

Autores:
CELSO POMIN LIBERADO
Arquiteto e Urbanista
A 15.901-8 CAU

Conteúdo:
SALA - ODONTOLOGIA II

Num./Prancha:
11/14

PROJETO ELABORADO COM SOFTWARE CAD LICENCIADO

PAPEL RECICLÁVEL

DIREITOS AUTORAIS DE PROJETO GARANTIDOS POR LEI

A3 = 297 x 420 mm = 0,125 m²

Planta Baixa
Escala 1/25

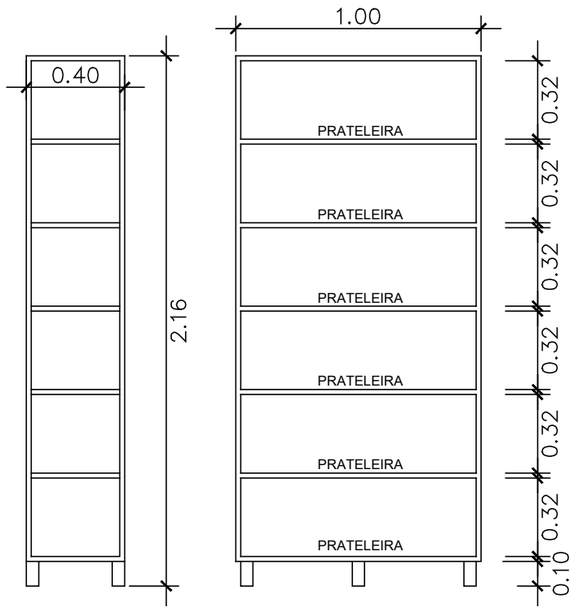

Vista Frontal e Lateral
Escala 1/25

(21) 05 unidades - Armário com 6 prateleiras internas.
Dimensões (A x L x P) 216cm x 100cm x 40cm;
Confecção MDF 18mm cor cinza cristal;
Pé de Aço Galvanizado.

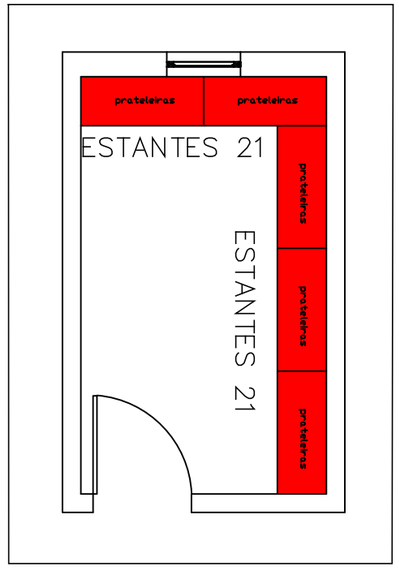

Planta Baixa
Almoxarifado
Esc.:1/50

Assinatura Secretário Municipal de Saúde:
TANIA MARIA EBERHARDT:37970097987
Assinado de forma digital por TANIA MARIA EBERHARDT:37970097987
Dados: 2024.06.03 16:12:22 -03'00'

Assinatura Autor do Projeto:
CELSO POMIN LIBERADO: 49550187934
Assinado digitalmente por CELSO POMIN LIBERADO:49550187934
DN: C=BR, O=ICP-Brasil, OU=AC SOLUTI Multipla v5, OU=20181735000176, OU=Presencial, OU=Certificado PF A3, CN=CELSO POMIN LIBERADO:49550187934
Data: 2024.06.03 10:59:04-03'00'

PREFEITURA DE JOINVILLE
Secretaria da Saúde
R. DR. JOÃO COLIN, 2700 - SANTO ANTÔNIO, JOINVILLE - SC

UNIDADE DA GERÊNCIA DE OBRAS E SERVIÇOS
COORDENAÇÃO DE PROJETOS

UBSF LAGOINHA

RUA LAURA CORREA DA SILVA ESQUINA COM RUA CELESTE POSTAI, S/Nº - MORRO DO MEIO, JOINVILLE/SC

Requerente:

Proprietário:

Tipo de Projeto: **PROJETO DE MOBILIÁRIO**

Autores:
CELSO POMIN LIBERADO
Arquiteto e Urbanista
A 15.901-8 CAU

Conteúdo:
SALA - ALMOXARIFADO

Num./Prancha:
12/14

PROJETO ELABORADO COM SOFTWARE CAD LICENCIADO

PAPEL RECICLÁVEL

DIREITOS AUTORAIS DE PROJETO GARANTIDOS POR LEI

A3 = 297 x 420 mm = 0,125 m²

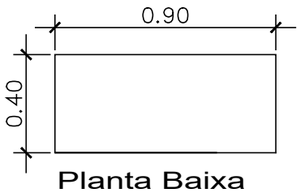

Planta Baixa
Escala 1/25

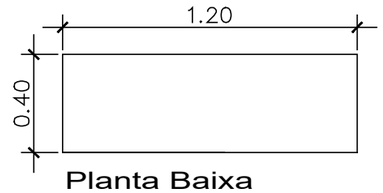

Planta Baixa
Escala 1/25

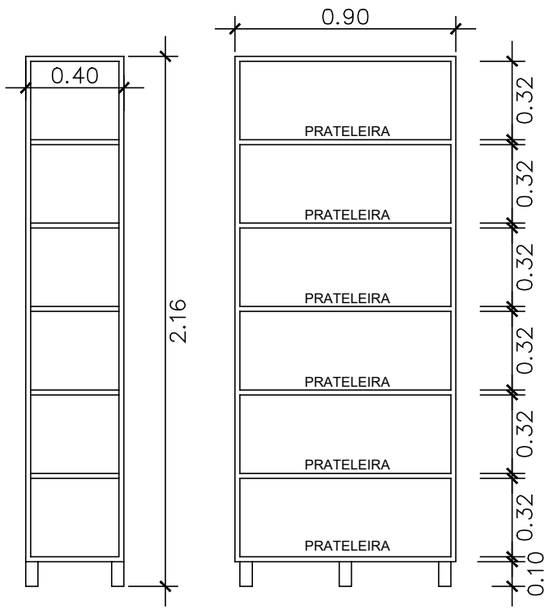

Vista Frontal e Lateral
Escala 1/25

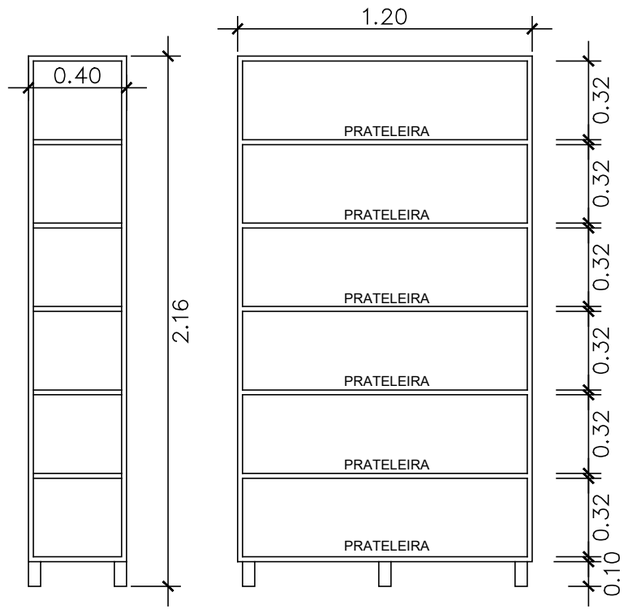

Vista Frontal e Lateral
Escala 1/25

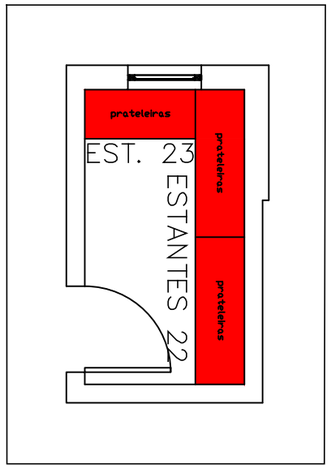

Planta Baixa
DML e Materiais
Esc.:1/50

(23) 01 unidades - Armário com 6 prateleiras internas.
Dimensões (A x L x P) 216cm x 120cm x 40cm;
Confecção MDF 18mm cor cinza cristal;
Pé de Aço Galvanizado.

(22) 02 unidades - Armário com 6 prateleiras internas.
Dimensões (A x L x P) 216cm x 120cm x 40cm;
Confecção MDF 18mm cor cinza cristal;
Pé de Aço Galvanizado.

Assinatura Secretário Municipal de Saúde:
TANIA MARIA EBERHARDT:37970097987
Assinado de forma digital por TANIA MARIA EBERHARDT:37970097987
Dados: 2024.06.03 16:12:44 -03'00'

Assinatura Autor do Projeto:
CELSO POMIN LIBERADO: 49550187934
Assinado digitalmente por CELSO POMIN LIBERADO:49550187934
DN: C=BR, O=ICP-Brasil, OU=AC SOLUTI Multipla v5, OU=20181735000176, OU=Presencial, OU=Certificado PF A3, CN=CELSO POMIN LIBERADO:49550187934
Data: 2024.06.03 10:59:30-03'00'

PREFEITURA DE JOINVILLE
Secretaria da Saúde
R. DR. JOÃO COLIN, 2700 - SANTO ANTÔNIO, JOINVILLE - SC

UNIDADE DA GERÊNCIA DE OBRAS E SERVIÇOS
COORDENAÇÃO DE PROJETOS

UBSF LAGOINHA
RUA LAURA CORREA DA SILVA ESQUINA COM RUA CELESTE POSTAI, S/Nº - MORRO DO MEIO, JOINVILLE/SC

Requerente:

Proprietário:

Tipo de Projeto: **PROJETO DE MOBILIÁRIO**

Autores:
CELSO POMIN LIBERADO
Arquiteto e Urbanista
A 15.901-8 CAU

Conteúdo:
SALA - DML e MATERIAIS

Num./Prancha:
13/14

PROJETO ELABORADO COM SOFTWARE CAD LICENCIADO

PAPEL RECICLÁVEL

DIREITOS AUTORAIS DE PROJETO GARANTIDOS POR LEI

A3 = 297 x 420 mm = 0,125 m²

Assinatura Secretário Municipal de Saúde:	Assinatura Autor do Projeto:
TANIA MARIA EBERHARDT:37970097987 — Assinado de forma digital por TANIA MARIA EBERHARDT:37970097987 Dados: 2024.06.03 16:13:15 -03'00'	CELSO POMIN LIBERADO: 49550187934 — Assinado digitalmente por CELSO POMIN LIBERADO:49550187934 DN: C=BR, O=ICP-Brasil, OU=AC SOLUTI Multipla v5, OU=20181735000176, OU=Presencial, OU=Certificado PF A3, CN=CELSO POMIN LIBERADO:49550187934 Data: 2024.06.03 11:00:03-03'00'

PREFEITURA DE JOINVILLE
Secretaria da Saúde
R. DR. JOÃO COLIN, 2700 - SANTO ANTÔNIO, JOINVILLE - SC

UNIDADE DA GERÊNCIA DE OBRAS E SERVIÇOS
COORDENAÇÃO DE PROJETOS

UBSF LAGOINHA

RUA LAURA CORREA DA SILVA ESQUINA COM RUA CELESTE POSTAI, S/Nº - MORRO DO MEIO, JOINVILLE/SC

Requerente:

Proprietário:

Tipo de Projeto: **PROJETO DE MOBILIÁRIO**

Autores:
CELSO POMIN LIBERADO
Arquiteto e Urbanista
A 15.301-8 CAU

Conteúdo:
LOCAÇÃO DE MOBILIÁRIO

Num./Prancha:
14/14