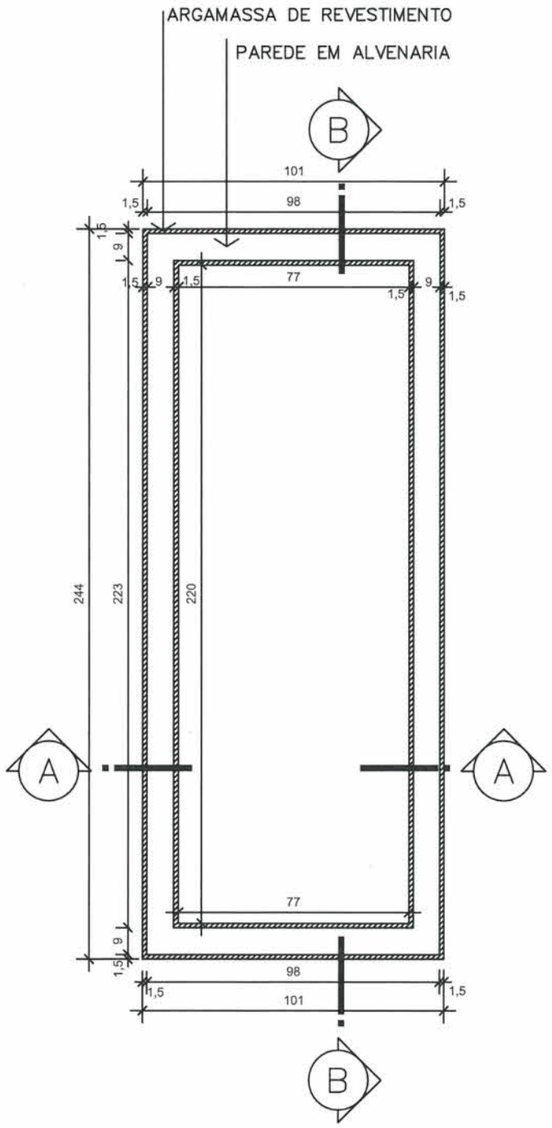

PLANTA BAIXA
Escala 1/20

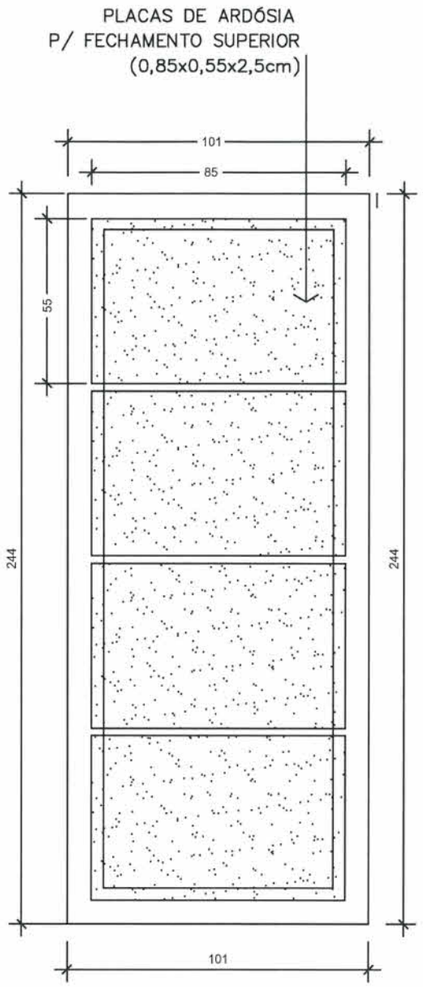

VISTA SUPERIOR
Escala 1/20

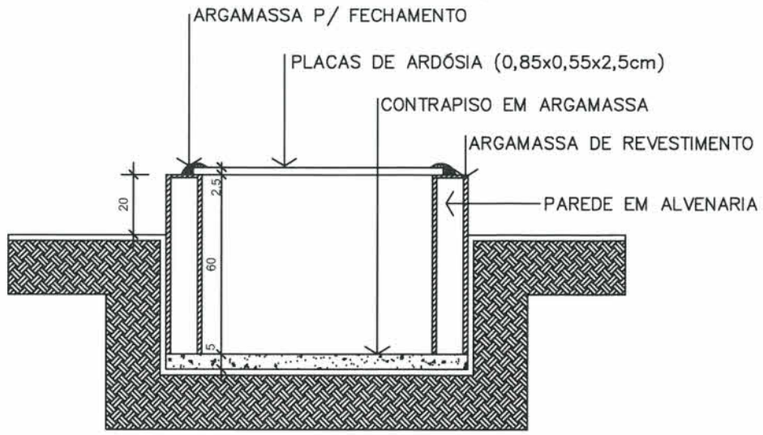

CORTE AA
Escala 1/20

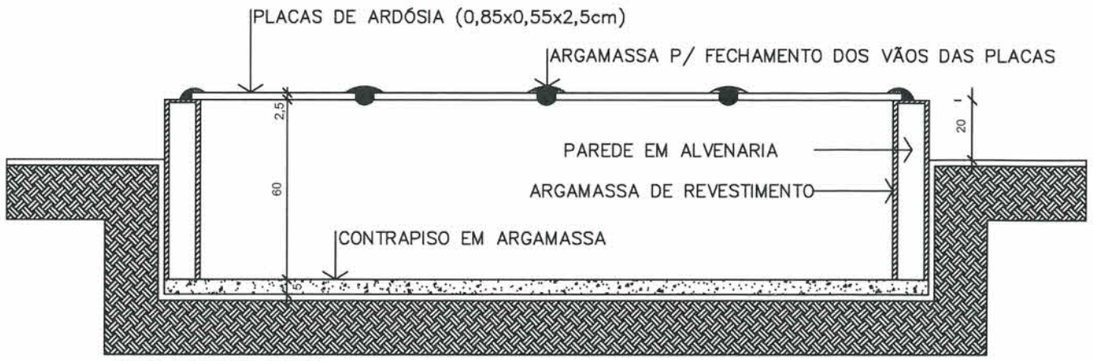

CORTE BB
Escala 1/20

PREFEITURA MUNICIPAL DE JOINVILLE SECRETARIA DE AGRICULTURA E MEIO AMBIENTE UNIDADE DE CONCESSÕS E PERMISSÕES Rua Dr. João Colin, 2719 Santo Antônio, Joinville - SC CEP: 89218-035 (47)3433-4036	Projeto: PROJETO DE ARQUITETURA CARNEIRAS Requerente: SECRETARIA DE AGRICULTURA E MEIO AMBIENTE Conteúdo: PLANTA BAIXA VISTA SUPERIOR CORTE AA CORTE BB	Autor: Eng. Adriano H. Schwoelk CREA: 089997-9 Adriano H. Schwoelk Ordenador da Despesa: Caio Pires do Amaral Matrícula 39897 Secretário de Agricultura e Meio Ambiente Prefeitura Municipal de Joinville	Data: Abril/20 Prancha: Única Escala: 1/20