PROJETO ELABORADO COM SOFTWARE CAD LICENCIADO
DIREITOS AUTORAIS DE PROJETO GARANTIDOS POR LEI

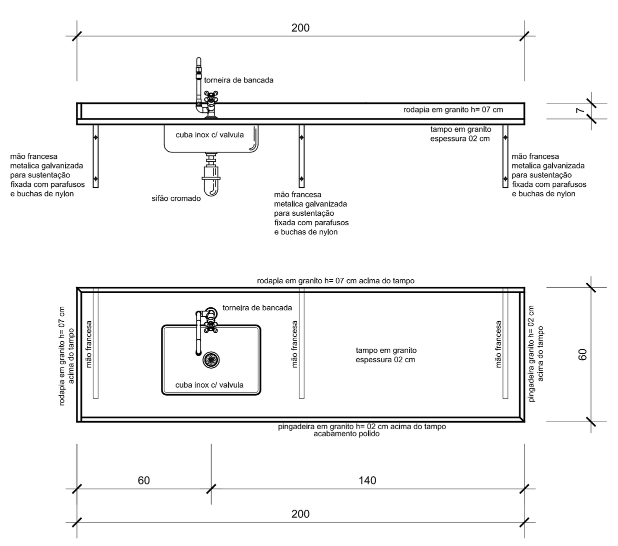

TAMPO PIA DA COPA
Quantidade: 01
Dimensões: 200 x 60 (1,20 m2)
Materiais: granito 02 cm de espessura;
cuba inox c/ válvula (ver memorial);
torneira cromada (ver memorial);
sifão cromado (ver memorial);
ligação de água flexível (ver memorial).
mão francesa metalica galvanizada

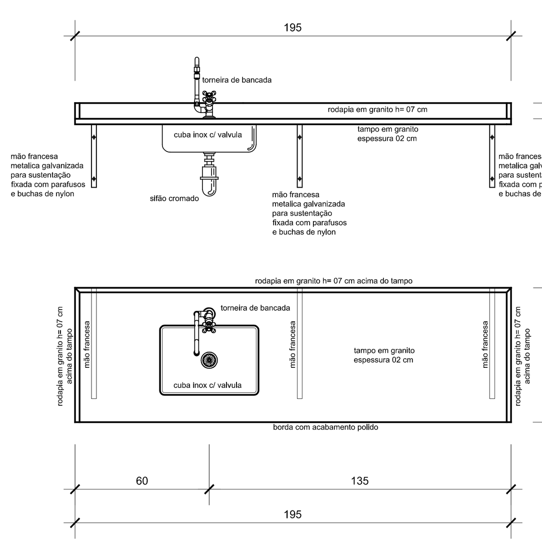

TAMPO BANCADA SALA CURATIVOS
Quantidade: 01
Dimensões: 195 x 60 (1,17 m2)
Materiais: granito 02 cm de espessura;
cuba inox c/ válvula (ver memorial);
torneira cromada (ver memorial);
sifão cromado (ver memorial);
ligação de água flexível (ver memorial).
mão francesa metalica galvanizada

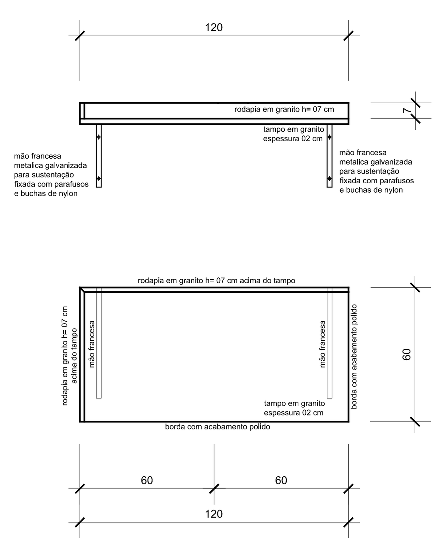

TAMPO BANCADA VACINAS
Quantidade: 01
Dimensões: 120 x 60 (0,72 m2)
Materiais: granito 02 cm de espessura;
mão francesa metalica galvanizada

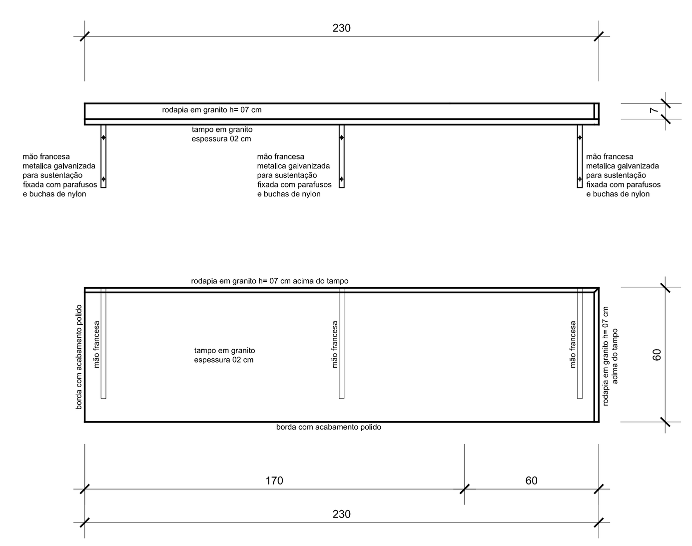

TAMPO BANCADA CONSULTÓRIO ODONTOLOGIA
Quantidade: 01
Dimensões: 230 x 60 (1,38 m2)
Materiais: granito 02 cm de espessura;
mão francesa metalica galvanizada

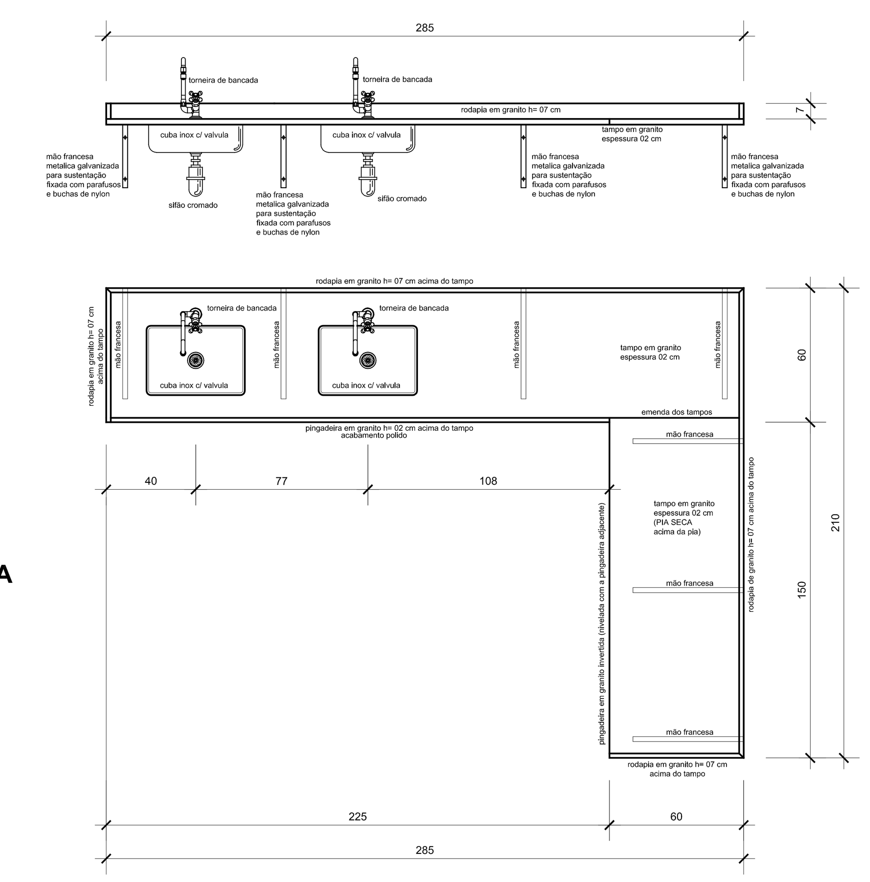

TAMPO PIA DA ESTERILIZAÇÃO
Quantidade: 01
Dimensões: 285 x 60 e 150 x 60 (2,61m2)
Materiais: granito 02 cm de espessura;
cuba inox c/ válvula (ver memorial);
torneira cromada (ver memorial);
sifão cromado (ver memorial);
ligação de água flexível (ver memorial).
mão francesa metalica galvanizada

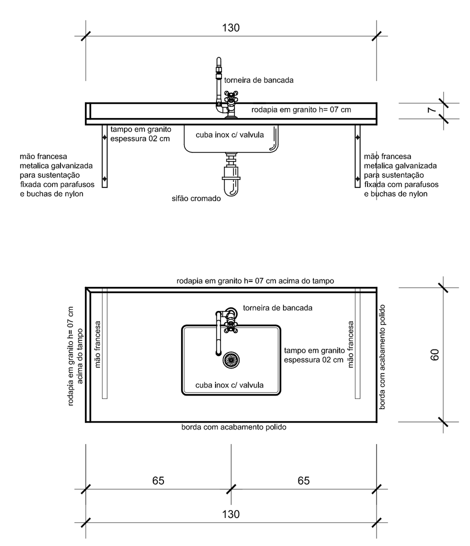

TAMPO BANCADA SALA COLETA
Quantidade: 01
Dimensões: 130 x 60 (0,78 m2)
Materiais: granito 02 cm de espessura;
cuba inox c/ válvula (ver memorial);
torneira cromada (ver memorial);
sifão cromado (ver memorial);
ligação de água flexível (ver memorial).
mão francesa metalica galvanizada

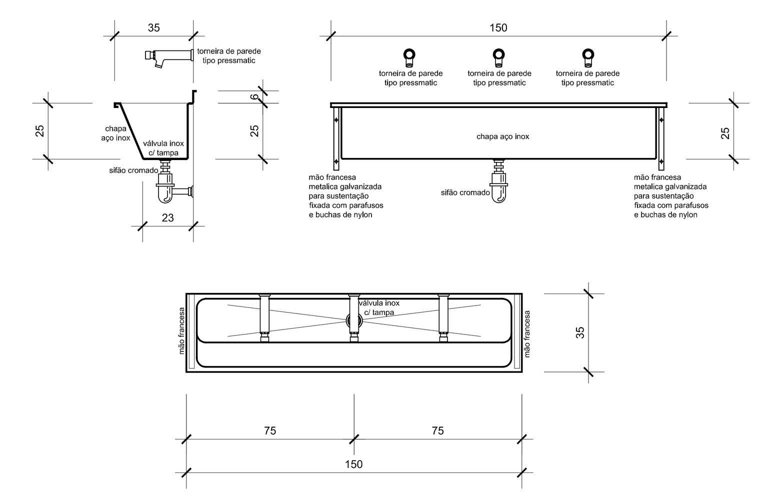

CUBA ESCOVAÇÃO
Quantidade: 01
Dimensões: 150 x 35
Materiais: cuba em chapa de inox;
válvula inox (ver memorial);
torneira cromada (ver memorial);
sifão cromado (ver memorial);
mão francesa metalica galvanizada

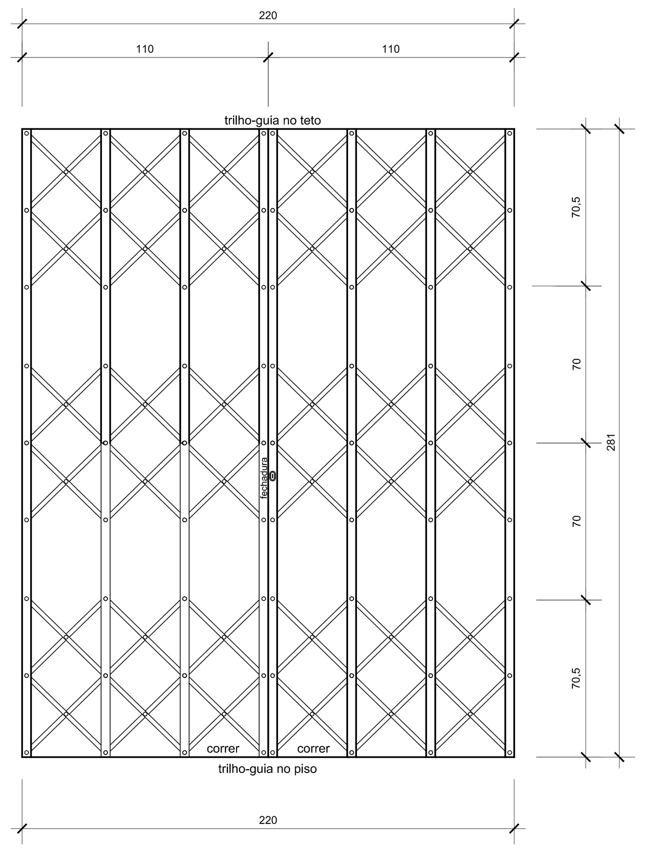

PP1
Quantidade: 01
Dimensões: 220 x 281(cm)
Tipo: pantografica
Material: ferro galvanizado; 01 fechadura tipo externa; trilhos-guia (inferior e superior);
caixilho em chapa metalica galvanizada
Acabamento: fundo para galvanizados + pintura esmalte sintetico cor azul escuro.

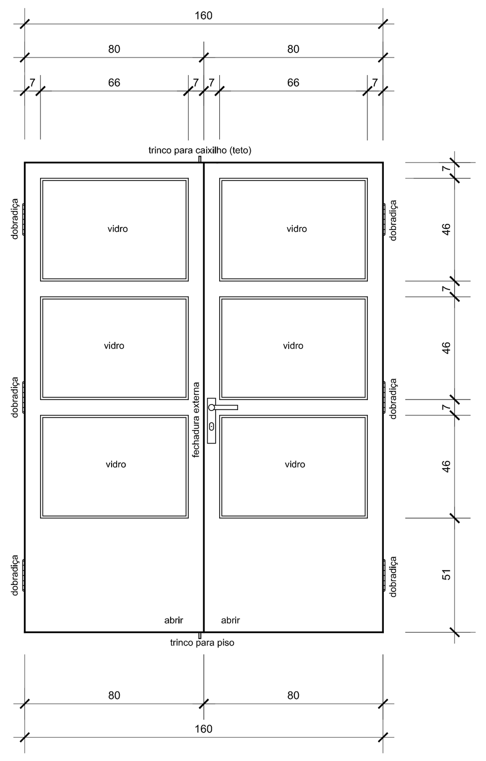

PJ3
Quantidade: 01
Dimensões: 160 x 210 (em duas folhas)
Tipo: abrir
Material: alumínio, vidro 4mm, liso, incolor
vidro fixado com baguete alumino e massa
01 fechadura tipo externa; 06 dobradiças
trinco de piso e de teto.
caixilho em alumínio.
Acabamento: natural

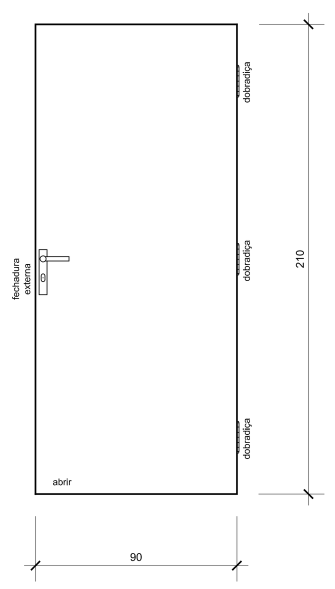

PM1
Quantidade: 03
Dimensões: 90 x 210
Tipo: abrir
Material: madeira (tipo interna lisa)
01 fechadura tipo externa; 03 dobradiças cromadas
caixilho em madeira itauba
Acabamento: selador para madeiras + pintura esmalte sintetico cor azul escuro.

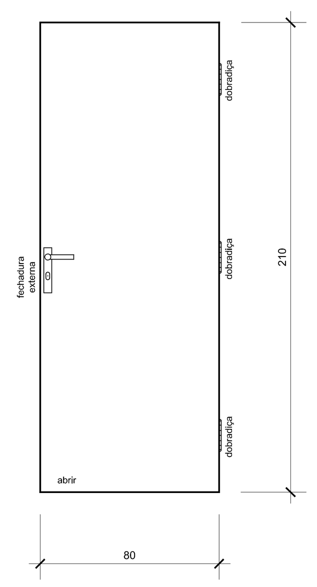

PM2
Quantidade: 23
Dimensões: 80 x 210
Tipo: abrir
Material: madeira (tipo interna lisa)
01 fechadura tipo externa; 03 dobradiças cromadas
caixilho em madeira itauba
Acabamento: selador para madeiras + pintura esmalte sintetico cor azul escuro.

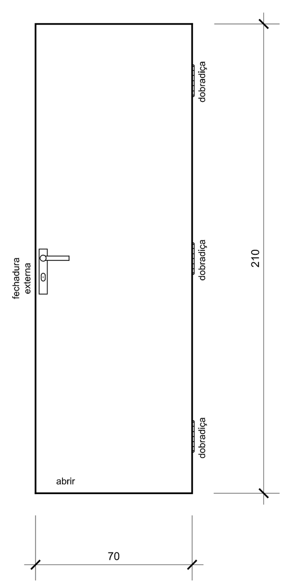

PM3
Quantidade: 02
Dimensões: 70 x 210
Tipo: abrir
Material: madeira (tipo interna lisa)
01 fechadura tipo externa; 03 dobradiças cromadas
caixilho em madeira itauba
Acabamento: selador para madeiras + pintura esmalte sintetico cor azul escuro.

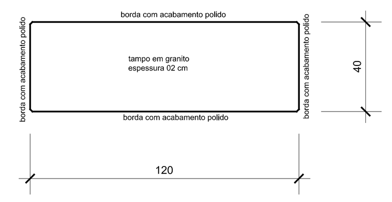

TAMPO DISP. MEDICAMENTOS
Quantidade: 01
Dimensões: 120 x 40 (0,48 m2)
Materiais: granito 02 cm de espessura.

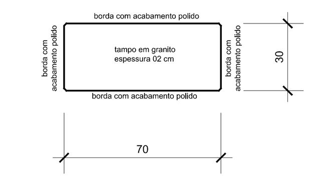

TAMPO PASSADOR
Quantidade: 02
Dimensões: 70 x 30 (0,21 m2)
Materiais: granito 02 cm de espessura.

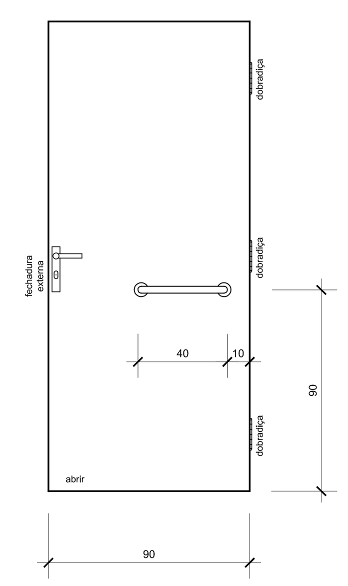

DET. SANIT PNE barra porta

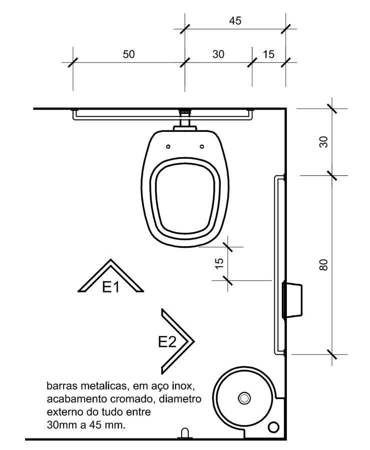

DET. SANIT PNE
S/ Escala

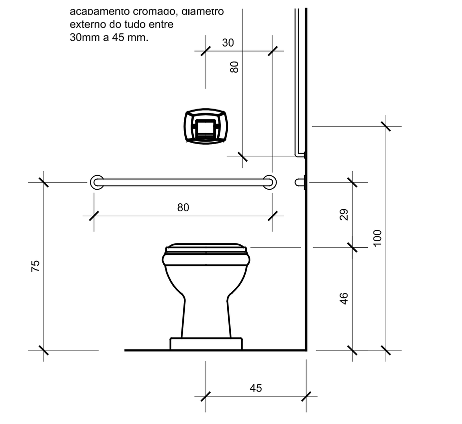

DET. SANIT PNE (EL. 01)
S/ Escala

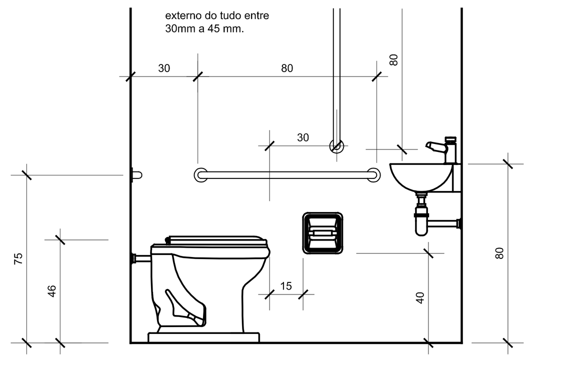

DET. SANIT PNE (EL. 02)
S/ Escala

variavel = largura da porta

LEGENDA PORTA

a	porta em madeira largura de 35 mm
b	caixilho em madeira itauba na largura da parede acabada
c	taco de madeira iatuba para fixação do caixilho
d	vista em madeira itauba
e	caixa da fechadura
f	maçaneta
g	espelho da fechadura
h	tijolo cerâmico
i	reboco
j	prego sem cabeça para fixação da vista
k	dobradiça cromada

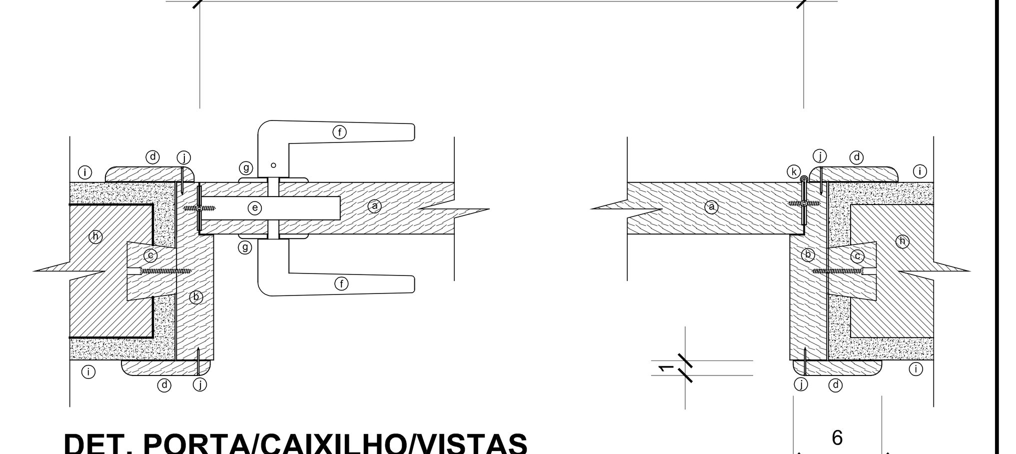

DET. PORTA/CAIXILHO/VISTAS
S/ Escala

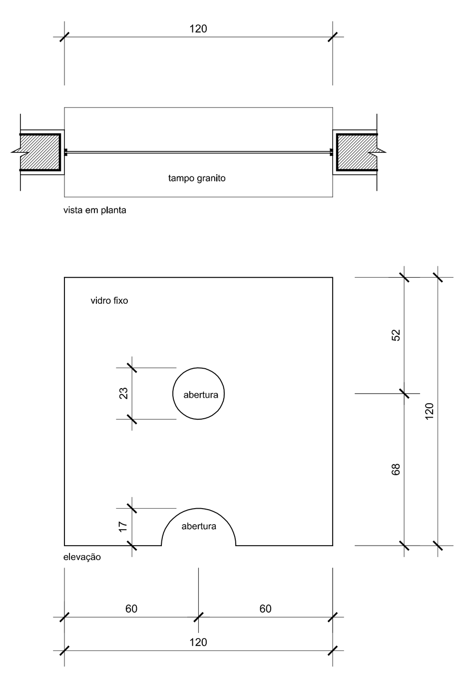

J11
Quantidade: 01
Dimensões: 120 x 120 x 90
Tipo: fixo
Material: vidro 8mm, liso, incolor, temperado
Obs.: vidro fixado com baguete de alumínio e massa

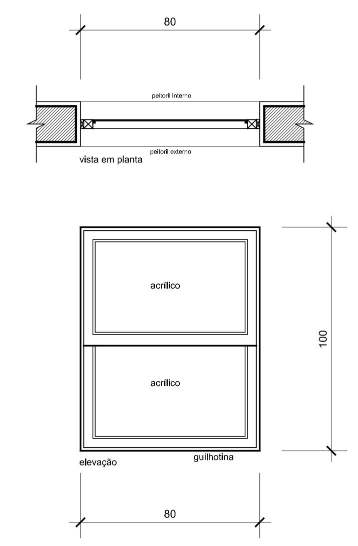

J12
Quantidade: 02
Dimensões: 80 x 100 / 110
Tipo: Guilhotina
Material: alumínio natural (linha 30);
contra-marco em alumínio natural;
placa de acrilico liso, incolor . 01 (um)
trinco por folha com haste de fechamento.

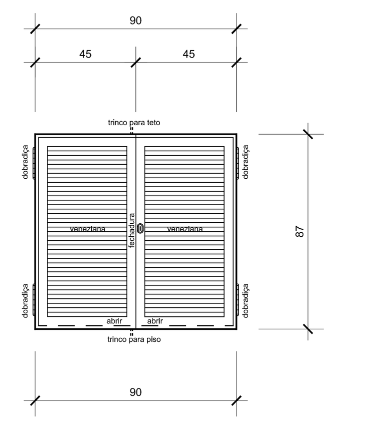

PV3
Quantidade: 01
Dimensões: 87 x 90
Tipo: abrir com veneziana
Material: alumínio
01 fechadura tambor externa; 04 dobradiças cromadas;
02 trincos de piso
caixilho em perfil alumínio
Acabamento: natural

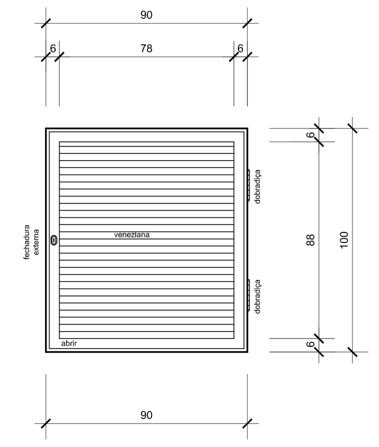

PV4
Quantidade: 01
Dimensões: 90 x 100 x 90
Tipo: abrir com veneziana
Material: alumínio
01 fechadura tambor externa; 04 dobradiças cromadas;
02 trincos de piso
caixilho em perfil alumínio
Acabamento: natural

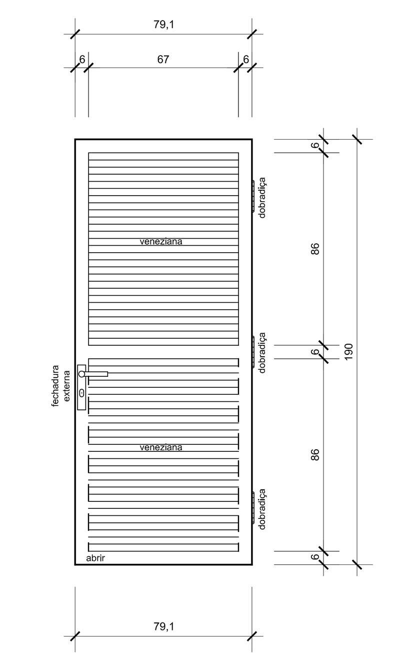

PV2
Quantidade: 07
Dimensões: 79 x 190 x 20
Tipo: abrir com veneziana
Material: alumínio,
01 fechadura tipo externa; 03 dobradiças
caixilho em alumínio.
Acabamento: natural

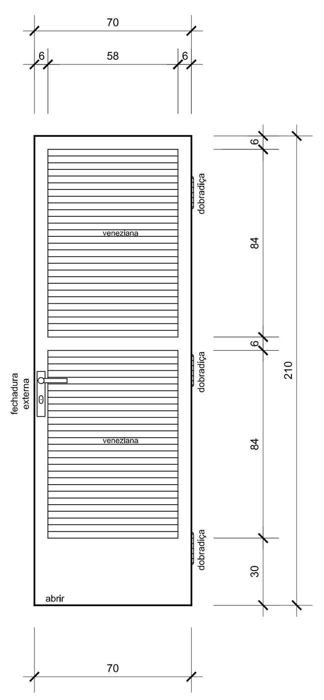

PV1
Quantidade: 02
Dimensões: 70 x 210
Tipo: abrir com veneziana
Material: alumínio,
01 fechadura tipo externa; 03 dobradiças
caixilho em alumínio.
Acabamento: natural

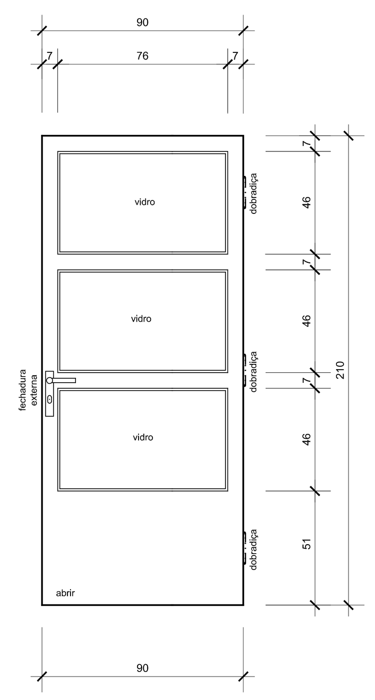

PJ1
Quantidade: 01
Dimensões: 90 x 210
Tipo: abrir
Material: alumínio, vidro 4mm, liso, incolor
vidro fixado com baguete alumino e massa
01 fechadura tipo externa; 03 dobradiças
caixilho em alumínio.
Acabamento: natural

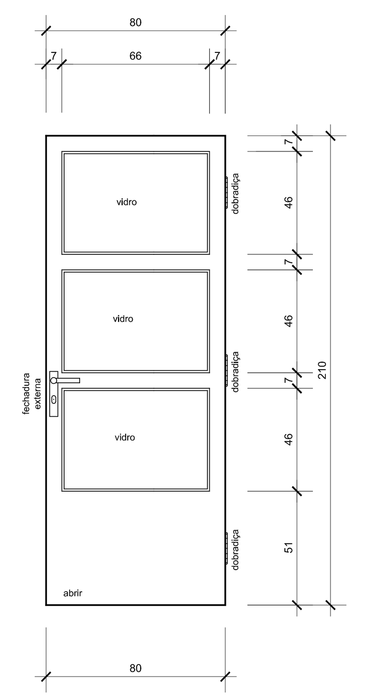

PJ2
Quantidade: 03
Dimensões: 80 x 210
Tipo: abrir
Material: alumínio, vidro 4mm, liso, incolor
jateado; vidro fixado com baguete alumino e massa
01 fechadura tipo externa; 03 dobradiças
caixilho em alumínio.
Acabamento: natural

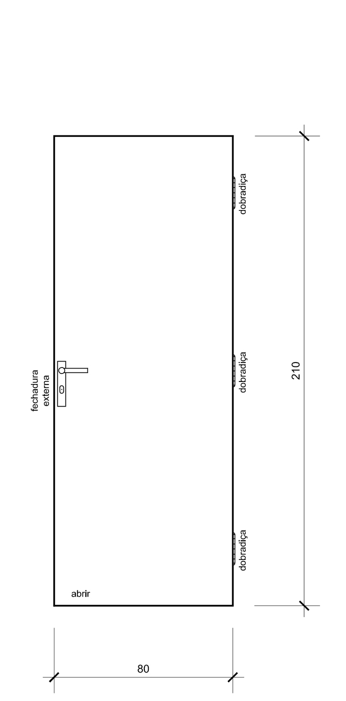

PD1
Quantidade: 01
Dimensões: 80 x 210
Tipo: abrir
Material: divisória melamínica
01 fechadura; 03 dobradiças cromadas
caixilho em perfil metpalico
Acabamento: placa melamínica branca

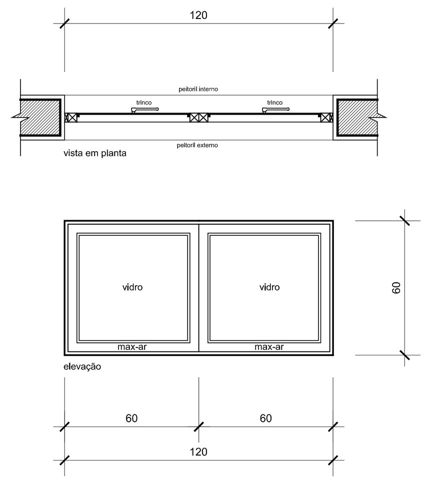

J1 e J8
Quantidade: 08
Dimensões:120 x 60 x 210 / 154
Tipo: max-ar
Material: alumínio, vidro 4mm, liso, incolor
(vidros serão jateados nos consultórios e sanitarios)
vidro fixado com baguete alumino e massa
01 trinco por folha
caixilho em alumínio.
Acabamento: natural

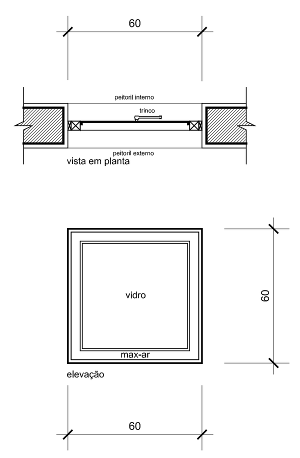

J2 e J3
Quantidade: 05
Dimensões: 60 x 60 x 210 / 154
Tipo: max-ar
Material: alumínio, vidro 4mm, liso, incolor
(vidros serão jateados nos consultórios e sanitarios)
vidro fixado com baguete alumino e massa
01 trinco por folha
caixilho em alumínio.
Acabamento: natural

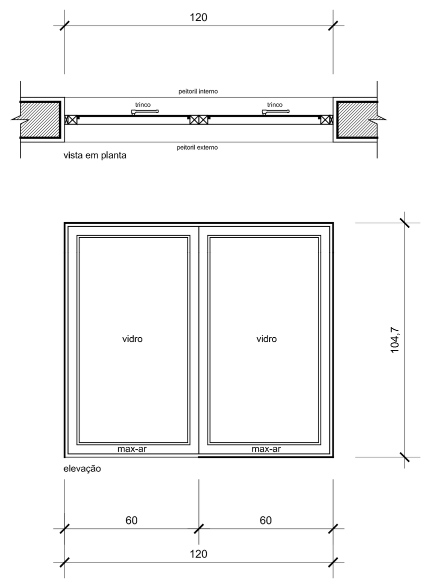

J4
Quantidade: 08
Dimensões: 120 x 104,7 x 109
Tipo: max-ar
Material: alumínio, vidro 4mm, liso, incolor
(vidros serão jateados nos consultórios e sanitarios)
vidro fixado com baguete alumino e massa
01 trinco por folha
caixilho em alumínio.
Acabamento: natural

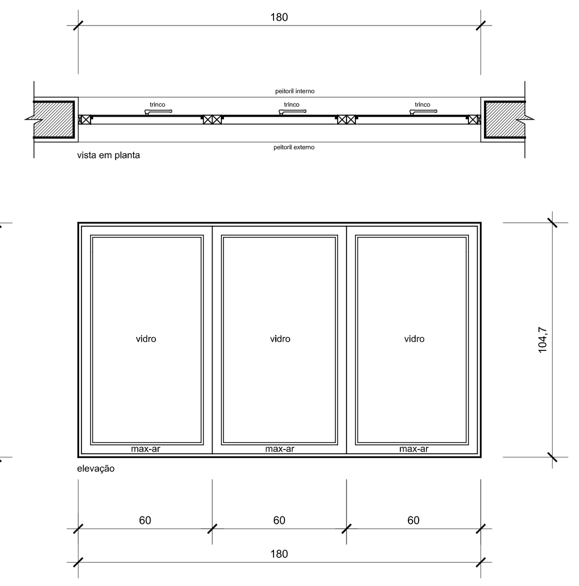

J5
Quantidade: 08
Dimensões: 180 x 104,7 x 109
Tipo: max-ar
Material: alumínio, vidro 4mm, liso, incolor
(vidros serão jateados nos consultórios e sanitarios)
vidro fixado com baguete alumino e massa
01 trinco por folha
caixilho em alumínio.
Acabamento: natural

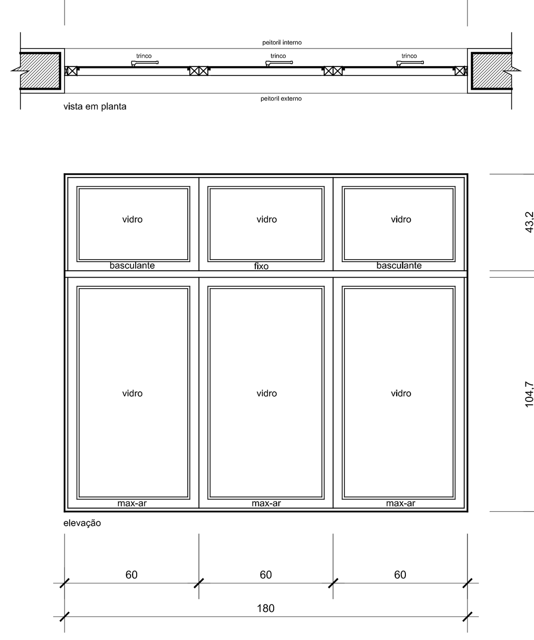

J6
Quantidade: 06
Dimensões: 180 x 150,8 x 109
Tipo: max-ar e basculante
Material: alumínio, vidro 4mm, liso, incolor
(vidros serão jateados nos consultórios e sanitarios)
vidro fixado com baguete alumino e massa
01 trinco por folha
caixilho em alumínio.
Acabamento: natural

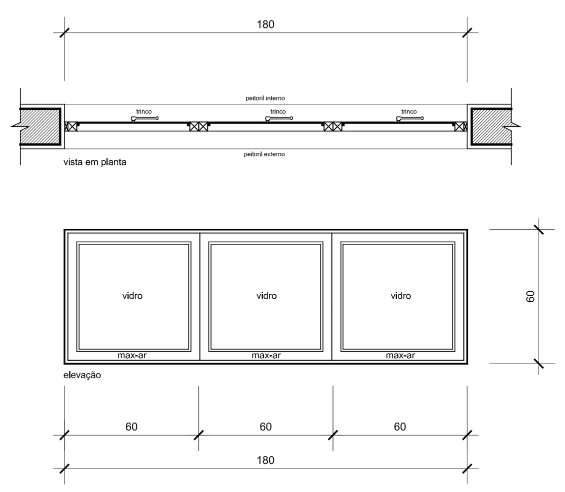

J7
Quantidade: 01
Dimensões: 180 x 60 x 154
Tipo: max-ar
Material: alumínio, vidro 4mm, liso, incolor
(vidros serão jateados nos consultórios e sanitarios)
vidro fixado com baguete alumino e massa
01 trinco por folha
caixilho em alumínio.
Acabamento: natural

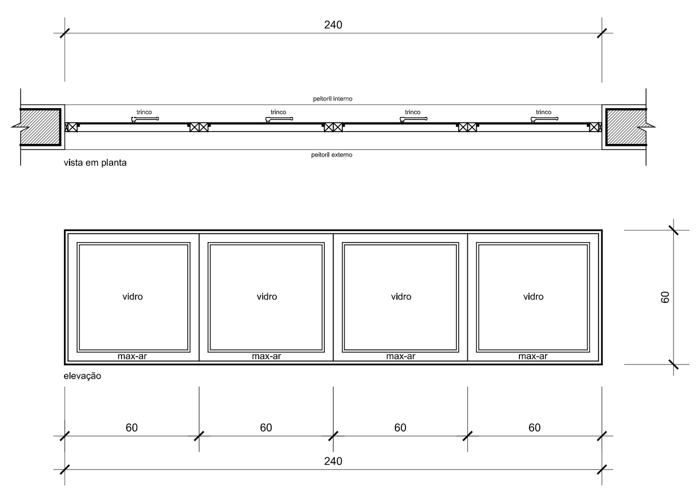

J9
Quantidade: 01
Dimensões:240 x 60 x 154
Tipo: max-ar
Material: alumínio, vidro 4mm, liso, incolor
(vidros serão jateados nos consultórios e sanitarios)
vidro fixado com baguete alumino e massa
01 trinco por folha
caixilho em alumínio.
Acabamento: natural

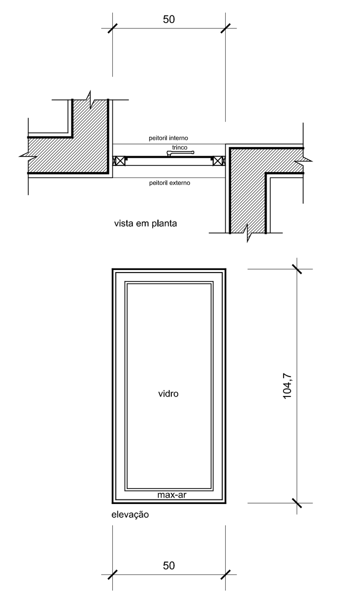

J10
Quantidade: 01
Dimensões: 50 x 104,7 x 109
Tipo: max-ar
Material: alumínio, vidro 4mm, liso, incolor
(vidros serão jateados nos consultórios e sanitarios)
vidro fixado com baguete alumino e massa
01 trinco por folha
caixilho em alumínio.
Acabamento: natural

NOTAS GERAIS

01	conferir todas as medidas in loco.
02	todas as cotas encontram-se em centimetros
03	em caso de dúvidas, consultar o(s) autor (es) do (s) projeto (s).
04	as medidas referem-se às dimensões acabadas
05	ocorrendo alterações e/ou ajustes durante a obra, deverá haver anuência prévia da fiscalização.
06	alterações processadas em obra deverão ser registradas para "As Built" e repassadas aos projetistas
07	para substituição de materiais, adotar critério da similaridade, com autorização prévia da fiscalização.

MODIFICAÇÕES/REVISÕES

versão	data

TABELA PENAS PLOTAGEM

cor	espessura da pena
vermelho	01
amarelo	02
verde	03
cian	04
azul	05
magenta	06
cor 07 branco	08
cor 08 cinza	10
cor 30 laranja	12

ESPAÇO RESERVADO PARA CARIMBOS DE APROVAÇÃO: PMJ; CBVJ; VIGILÂNCIA SANITÁRIA E DEMAIS ÓRGÃOS OFICIAIS

Assinatura Responsável Execução:

Assinatura Autor do Projeto:

Arq. Celso Pomin Liberado - A 15901-8 SC

PREFEITURA DE JOINVILLE
Secretaria da Saúde
Rua Araranguá, 397- Bairro América - Joinville SC

Setor:
UNIDADE DA GERENCIA ADMINISTRATIVA - FINANCEIRA
Coordenação da Área Administrativa

Nome Obra / Endereço:
UBSF AVENTUREIRO III
Rua Santa Luzia S/Nº - Bairro Aventureiro - Joinville SC

Requerente: **GERENCIA ATENÇÃO BÁSICA**
Proprietário: **FUNDO MUNICIPAL DE SAÚDE**

Tipo de Projeto: **ARQUITETÔNICO**

Categoria: ○ Layout ● Executivo ○ Estudo Preliminar ○ Aprovação Alvará PMJ ○ Anteprojeto ○ Aprovação Vig. Sanitária

Intervenção: ● Construção (Obra Nova) ○ Ampliação ○ Reforma ● Adequação ○ Regularização da edificação existente

Autores: **ARQUITETO CELSO POMIN LIBERADO**
A 15901-8 CAU

Conteúdo:
• **DETALHES DE ESQUADRIAS**

Co-Autores:

Data: setembro / 2016	Escala: INDICADA	Cod. do Projeto: UB02-01-03-16	Num./Prancha: 11/11
CAD: Celso	Revisado: Celso	Cod. Barras:	
Arq. PLT: UB02-01-03-16-PLT	Arq. CAD: UB02-01-03-16-DWG		

A1 = 594 x 841 mm = 0,50 m2

PAPEL RECICLÁVEL